2400 Series All-In-One

מדריך למשתמש

www.lexmark.com **February 2006**

.Lexmark and Lexmark with diamond design are trademarks of Lexmark International, Inc., registered in the United States and/or other countries
.All other trademarks are the property of their respective owners

.Lexmark International, Inc 2006 ©
.All rights reserved

West New Circle Road 740
Lexington, Kentucky 40550

Edition notice

פברואר 2006

The following paragraph does not apply to any country where such provisions are inconsistent with local law: LEXMARK INTERNATIONAL, INC., PROVIDES THIS PUBLICATION “AS IS” WITHOUT WARRANTY OF ANY KIND, EITHER EXPRESS OR IMPLIED, INCLUDING, BUT NOT LIMITED TO, THE IMPLIED WARRANTIES OF MERCHANTABILITY OR FITNESS FOR A PARTICULAR PURPOSE. Some states do not allow disclaimer of express or implied warranties in certain transactions; therefore, this statement may not apply to you.

This publication could include technical inaccuracies or typographical errors. Changes are periodically made to the information herein; these changes will be incorporated in later editions. Improvements or changes in the products or the programs described may be made at any time.

Comments about this publication may be addressed to Lexmark International, Inc., Department F95/032-2, 740 West New Circle Road, Lexington, Kentucky 40550, U.S.A. In the United Kingdom and Eire, send to Lexmark International Ltd., Marketing and Services Department, Westhorpe House, Westhorpe, Marlow Bucks SL7 3RQ. Lexmark may use or distribute any of the information you supply in any way it believes appropriate without incurring any obligation to you. To obtain additional copies of publications related to this product, visit the Lexmark Web site at **www.lexmark.com**.

References in this publication to products, programs, or services do not imply that the manufacturer intends to make these available in all countries in which it operates. Any reference to a product, program, or service is not intended to state or imply that only that product, program, or service may be used. Any functionally equivalent product, program, or service that does not infringe any existing intellectual property right may be used instead. Evaluation and verification of operation in conjunction with other products, programs, or services, except those expressly designated by the manufacturer, are the user’s responsibility.

© Lexmark International, Inc 2006.

All rights reserved.

UNITED STATES GOVERNMENT RIGHTS

This software and any accompanying documentation provided under this agreement are commercial computer software and documentation developed exclusively at private expense.

מידע בטיחותי

השתמש רק בספק הכוח ובכבל החשמל המסופקים עם מוצר זה או בספק כוח וכבל חשמל חליפי המאושר על-ידי היצרן.

חבר את כבל החשמל לשקע חשמל הנמצא בסמוך למוצר ונגיש בקלות.

לשירות ותיקונים, מלבד אלה המוזכרים בתיעוד למשתמש, פנה לספק שירות מקצועי.

זהירות: אל תתקין מוצר זה ואל תבצע חיבורי חוטים או חשמל כלשהם, כגון ספק כוח או טלפון, במהלך סופת ברקים.

תוכן העניינים

חיפוש מידע אודות המדפסת.....7

התקנת המדפסת.....9

בדיקת תכולת האריזה.....9

למד אודות המדפסת.....10

הבנת חלקי המדפסת.....10

שימוש בלוח הבקרה.....11

למד אודות התוכנה.....12

שימוש בתוכנת המדפסת.....12

שימוש בסטודיו לעיבוד תמונה.....12

שימוש במרכז ה- All-In-One.....13

פתיחת מרכז ה- All-In-One.....13

שימוש בכרטיסייה סריקה והעתקה.....13

שימוש בכרטיסייה תמונות שמורות.....14

שימוש בקישור תחזוקה/פתרון בעיות.....15

שימוש במרכז הפתרונות.....15

שימוש במאפייני הדפסה.....16

פתיחת מאפייני הדפסה.....16

שימוש בתפריט שמירת הגדרות.....17

שימוש בתפריט ברצוני.....17

שימוש בתפריט אפשרויות.....17

שימוש בכרטיסיות מאפייני הדפסה.....17

שימוש בעורך התמונות.....18

שימוש בסרגל כלי האינטרנט.....19

טעינת נייר ומסמכי מקור.....21

טעינת נייר.....21

טעינת סוגים שונים של נייר.....21

טעינת מסמכי מקור על משטח הזכוכית של הסורק.....24

הדפסה.....26

שינוי סוג הנייר.....26

הדפסת מסמך.....26

הדפסת דף אינטרנט.....26

הדפסת תצלומים או תמונות מתוך דף אינטרנט.....27

הדפסת כרטיסים.....28

הדפסת מעטפות.....28
הדפסת שקפים.....28
הדפסת עותקים אסופים.....29
הדפסת עמוד אחרון תחילה (סדר עמודים הפוך).....29

עבודה עם תצלומים.....30

הדפסת תצלומים.....30
הדפסת תצלומים המאוחסנים המחשב.....30
שימוש במצלמה דיגיטלית מאופשרת PictBridge לשליטה בהדפסת תצלומים.....31
התאמה אישית של תצלומים.....31
יצירת ספר גזירים או עמוד אלבום והדפסתם.....31
הוספת כותרות טקסט לעמוד תצלומים.....32

העתקה.....33

הכנת העתק.....33
העתק תצלומים בגדול 4x6.....33
התאמה אישית של הגדרות העתקה.....33

סריקה.....35

סריקת מסמך.....35
התאמה אישית של הגדרות סריקה.....35
שמירת תמונה שנסרקה.....36
סריקת מסמכים או תמונות לדואר אלקטרוני 37
סריקת טקסט לעריכה.....37
סריקת תמונות לעריכה.....37
סריקת תמונות ברורות מכתבי עת ועיתונים.....38

פקס.....39

שיגור פקס באמצעות התוכנה.....39
קבלת פקס באמצעות התוכנה.....40

עבודה ברשת עם המדפסת.....41

הדפסה משותפת.....41

תחזוקת המדפסת.....42

החלפת מיכל הדיו של המדפסת.....42
הסרת מיכל דיו משומש.....42
התקנת מיכל דיו.....42
קבלת איכות הדפסה טובה יותר.....44
שיפור איכות הדפסה.....44
יישור מיכל הדיו באמצעות המחשב.....44
ניקוי חרירי ההדפסה של מיכל הדיו.....44
ניגוב חרירי ההדפסה של מיכל הדיו והמגעים.....45

שמירה על מיכל הדיו.....46
ניקוי משטח הזכוכית של הסורק.....46
הזמנת חומרים מתכלים.....46
שימוש במכלי דיו מקוריים של Lexmark.....46
מילוי מחדש של מיכל דיו.....46
מחזור מוצרי Lexmark.....47

פתרון בעיות.....48

פתרון בעיות התקנה.....48
הלחצן הפעלה אינו דולק.....48
לא ניתן להתקין את התוכנה.....48
העמוד אינו מודפס.....49
לא ניתן להדפיס ממצלמה דיגיטלית באמצעות PictBridge.....51
פתרון בעיות הדפסה.....51
שיפור איכות הדפסה.....51
איכות ירודה של טקסט וגרפיקה.....52
איכות ההדפסה ירודה בשולי העמוד.....53
המדפסת אינה מדפיסה או אינה מגיבה.....53
מהירות ההדפסה איטית.....53
מודפסים חלקי מסמך או תצלום.....54
פתרון בעיות העתקה.....54
המעתיק אינו מגיב.....54
יחידת הסורק אינה נסגרת.....54
איכות העתקה ירודה.....54
מועתקים חלקי מסמך או תצלום.....55
פתרון בעיות סריקה.....55
הסורק אינו מגיב.....55
הסריקה נמשכת זמן רב מדי או מקפיאה את המחשב.....56
הסריקה לא הצליחה.....56
איכות ירודה של תמונה סרוקה.....57
נסרקים חלקי מסמך או תצלום.....57
לא ניתן לסרוק ליישום.....57
פתרון בעיות פקס.....57
עצות לשיגור פקס באמצעות הסטודיו לעיבוד תמונה.....58
לא ניתן לשגר או לקבל פקס.....58
לא ניתן להדפיס פקס או לפקס שהתקבל איכות הדפסה ירודה.....58
הפקס המתקבל ריק.....58
פתרון בעיות חסימה והזנת נייר.....59
חסימת נייר במדפסת.....59
חסימת נייר בתומך הנייר.....59
נייר או מדיה מיוחדת אינם מוזנים כהלכה.....59

המדפסת אינה מזינה נייר, מעטפות או מדיה מיוחדת.....60
חסימות נייר כרזות.....60
הודעות שגיאה.....60
הסרה והתקנה מחדש של התוכנה.....61

הודעות.....62

אינדקס.....67

חיפוש מידע אודות המדפסת

גיליון התקנה

תיאור	היכן לחפש
גיליון ההתקנה מספק הוראות להתקנת החומרה והתוכנה.	ניתן למצוא מסמך זה בקופסת המדפסת או באתר האינטרנט של Lexmark.

מדריך למשתמש

תיאור	היכן לחפש
המדריך למשתמש מספק מידע על השימוש במדפסת ומידע אחר דוגמת: • תחזוקה • פתרון בעיות • בטיחות	ניתן למצוא מסמך זה באתר האינטרנט של Lexmark. בעת התקנת תוכנת המדפסת, ייתכן שיותקן גם*המדריך למשתמש*. 1 לחץ על **התחל←תוכניות** או **כל התוכניות←Lexmark 2400 Series**. 2 לחץ על ה**מדריך למשתמש**.

תקליטור

תיאור	היכן לחפש
התקליטור מכיל מנהלי התקנים, תוכנה וקובצי פרסומים. אם המדפסת מחוברת למחשב, התקליטור יתקין את מערכת העזרה במחשב.	ניתן למצוא תקליטור זה בקופסת המדפסת. לקבלת הוראות התקנה, ראה את גיליון *גיליון ההתקנה*.

עזרה

תיאור	היכן לחפש
אם המדפסת מחוברת למחשב, העזרה תספק הוראות על השימוש בתוכנה.	בכל תוכנית של תוכנת Lexmark, לחץ על **עזרה**, **עצות ← עזרה** או על **עזרה ← נושאי עזרה**.

מרכז הפתרונות של Lexmark

תיאור	היכן לחפש
אם המדפסת מחוברת למחשב, תוכנת מרכז הפתרונות של Lexmark כלולה בתקליטור. היא מותקנת יחד עם תוכנות אחרות.	כדי לגשת למרכז הפתרונות של Lexmark: 1 לחץ על **התחל←תוכניות** או **כל התוכניות←Lexmark 2400 Series**. 2 בחר את **מרכז הפתרונות של Lexmark**.

קובץ Readme

תיאור	היכן לחפש
קובץ זה מכיל מידע של הרגע האחרון על המדפסת והתוכנה שאינו מופיע בתיעוד אחר, כמו גם מידע ספציפי עבור מערכת ההפעלה שברשותך.	כדי לגשת לקובץ Readme: 1 לחץ על **התחל←תוכניות** או **כל התוכניות←Lexmark 2400 Series**. 2 בחר **Readme**.

אתר אינטרנט

תיאור	היכן לחפש
אתר האינטרנט שלנו כולל מגוון מידע. **הערה:** כל הנתיבים לאתר האינטרנט כפופים לשינויים.	בקר באתר האינטרנט שלנו בכתובת **www.lexmark.com**. **1** עבור אל האתר. **2** בחר מדינה או אזור ברשימה הנפתחת בפינה השמאלית העליונה של הדף. **3** בחר את הקישור למידע הדרוש לך.

רשום את הפרטים הבאים (ניתן למצוא אותם בקבלת הרכישה ובחלק האחורי של המדפסת) ושמור אותם בהישג יד כשאתה פונה אלינו כדי שנוכל לשרת אותך מהר יותר:

- מספר סוג המכשיר:
- מספר סידורי:
- תאריך רכישה:
- שם החנות בה נרכש:

התקנת המדפסת

בדיקת תכולת האריזה

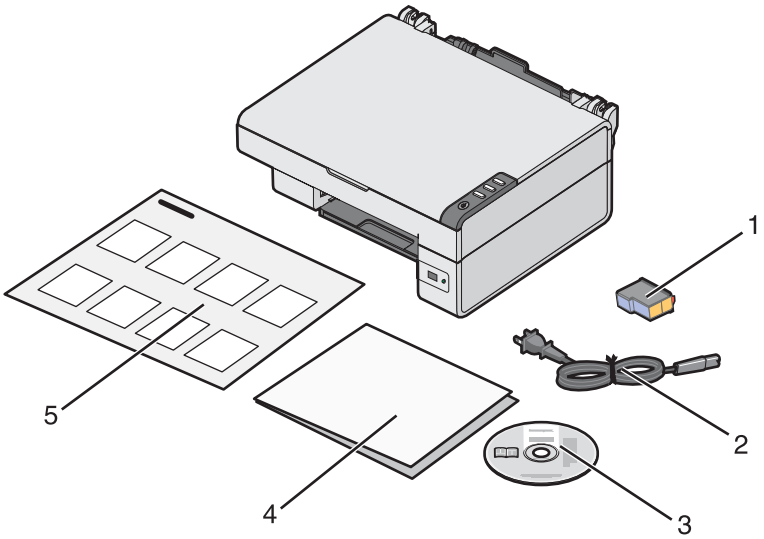

	שם	תיאור
1	מיכל דיו צבעוני	מיכל דיו המיועד להתקנה במדפסת
2	כבל ספק כוח	מתחבר ליציאת ספק הכוח הנמצאת בחלקה האחורי של המדפסת
3	תקליטור תוכנת ההתקנה	• תוכנת התקנה עבור המדפסת • עזרה • *מדריך למשתמש* בתבנית אלקטרונית
4	*צעדים ראשונים* או *פתרונות התקנה*	מידע נוסף בהתאם למדינה או לאזור שלך
5	*גיליון התקנה*	הוראות על אופן התקנת החומרה והתוכנה של המדפסת ומידע על פתרון בעיות התקנה

למד אודות המדפסת

הבנת חלקי המדפסת

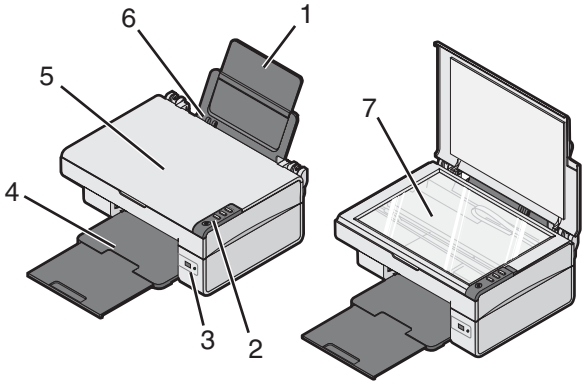

	השתמש ב:	כדי
1	תומך נייר	לטעון נייר.
2	לוח בקרה	להפעיל את המדפסת.
3	יציאת PictBridge	לחבר למדפסת מצלמה דיגיטלית מאופשרת PictBridge.
4	מגש יציאת נייר	לערום את הנייר עם יציאתו.
5	מכסה עליון	לגשת למשטח הזכוכית של הסורק.
6	מכוון נייר	ליישר את הנייר במהלך הזנה.
7	משטח הזכוכית של הסורק	לסרוק, להעתיק או להסיר פריט.

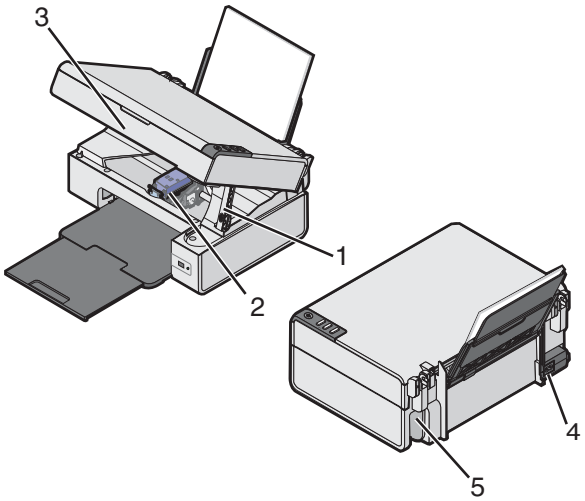

	השתמש ב:	כדי
1	תומך הסורק	להחזיק את יחידת הסורק במצב מורם.
2	מנשא מיכל דיו	להתקין או להחליף מיכל דיו.

	השתמש ב:	כדי
3	יחידת הסורק	להרים כדי לגשת למנשא מיכל הדיו.
4	יציאת ספק כוח	לחבר את המדפסת לחשמל.
5	יציאת USB	לחבר את המדפסת למחשב באמצעות כבל USB.

שימוש בלוח הבקרה

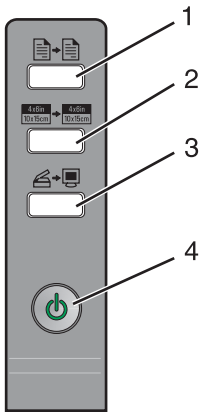

	לחץ על	כדי
1		להכין העתק צבעוני.
2	4x6in 10x15cm → 4x6in 10x15cm	להכין העתק צבעוני ללא שוליים בגודל 4x6 אינץ' או 10x15 ס"מ מתצלום.
3		• לפתוח את מרכז ה- All-In-One ולהציג תצוגה מקדימה של הסריקה במסך המחשב. • להדפיס דף יישור אם תלחץ על הלחצן למשך שלוש שניות. **הערה:** להשלמת תהליך יישור הסריקה לאחור, בצע את ההוראות במסך המחשב.
4		• להפעיל ולכבות את המדפסת. • לבטל עבודת העתקה, סריקה, או הדפסה. • לאפס את המדפסת. • להזין או להוציא נייר **הערה:** אם נורית ההפעלה מהבהבת, ראה "הודעות שגיאה" בעמוד 60.

למד אודות התוכנה

שימוש בתוכנת המדפסת

השתמש בתוכנה זו	כדי
סטודיו לעיבוד תמונה	לפתוח את הרכיב התוכנה הנדרש לך כדי שתשלים את המטלה.
מרכז ה- All-In-One	לסרוק, להעתיק, להדפיס או לשגר פקס.
מרכז הפתרונות	לחפש מידע בנושא פתרון בעיות, תחזוקה והזמנת מכלי דיו.
מאפייני הדפסה	לבחור את הגדרות ההדפסה המתאימות ביותר למסמך שמודפס.
עורך התמונות	לערוך תצלומים וגרפיקה.
מנהל תמונות מהיר	להדפיס תצלומים או תמונות.
סרגל כלי האינטרנט	ליצור גרסה ידידותית להדפסה של דפי אינטרנט.

שימוש בסטודיו לעיבוד תמונה

לחצני הסטודיו לעיבוד תמונה מקושרים לתוכנה ולמידע המסייעים במשימות הבאות:

- הדפסה, עיון או שיתוף תצלומים
- שימוש בתצלומים המאוחסנים במחשב
- סקירה ועריכת טקסט באמצעות OCR
- סריקה, העתקה או שיגור פקס
- חיפוש אתר האינטרנט שלנו
- חיפוש עצות על שימוש בתוכנה
- חיפוש מידע בנושא פתרון בעיות ותחזוקה

השתמש באחת השיטות הבאות לפתיחת הסטודיו לעיבוד תמונה:

שיטה 1	שיטה 2
בשולחן העבודה, לחץ פעמיים על הסמל **סטודיו לעיבוד תמונה**.	1 לחץ על **התחל←תוכניות** או **כל התוכניות←Lexmark 2400 Series**. 2 בחר את **סטודיו לעיבוד תמונה**.

לחץ על הסמל סטודיו לעיבוד תמונה עבור המטלה שברצונך להשלים.

לחץ על	לשם	פרטים
	עיון בתצלומים והדפסתם	• הצגת תצלומים שמורים במחשב. • הדפסת תצלומים בגדלים רגילים מתוך תמונות השמורות במחשב.
	שיתוף תצלומים	• סריקת תצלום או תמונה ושליחה בדואר אלקטרוני. • חיפוש ושליחה בדואר אלקטרוני של תמונות או תצלומים שמאוחסנים במחשב.

לחץ על	לשם	פרטים
	סריקה ועריכת טקסט (OCR)	שימוש בזיהוי תווים אופטי (OCR) כדי לסרוק מסמך למעבד תמלילים כדי לאפשר עריכה של הטקסט. (תוכנת OCR בעברית אינה כלולה).
	סריקה	• סריקת תצלום או מסמך. • בחירת הגדרות סריקה.
	העתקה	• העתקת תצלומים או מסמכים. • הגדלה, הקטנה או שינוי תכונות אחרות לפני הדפסה.
	פקס	• סריקה ושיגור פקס. • קבלת פקס. • הצגת הגדרות פקס והיסטוריית פקס.
Lexmark Web Site	גישה לאינטרנט	ביקור באתר האינטרנט שלנו.
Tips	קבל מידע נוסף על הדברים שניתן לבצע באמצעות תוכנה זו.	
Maintain/Troubleshoot	חפש מידע בנושא תחזוקה ופתרון בעיות וכלים לשמירת פעולתה התקינה של המדפסת.	

שימוש במרכז ה- All-In-One

פתיחת מרכז ה- All-In-One

השתמש בתוכנת מרכז ה- All-In-One לסריקה, להעתקה ולשיגור מסמכים בפקס.

השתמש באחת השיטות הבאות כדי לפתוח את מרכז ה- All-In-One:

שיטה 1	שיטה 2
לחץ על .	1 לחץ על **התחל**←**תוכניות** או **כל התוכניות**←**Lexmark 2400 Series**. 2 בחר **מרכז ה- All-In-One**.

שימוש בכרטיסייה סריקה והעתקה

מכאן	באפשרותך
סריקה	• לבחור תוכנית שאליה תשלח התמונה הסרוקה. • לבחור את סוג התמונה שנסרקת. • לבחור את איכות הסריקה. **הערה:** לחץ על **הצג הגדרות סריקה נוספות** להצגת כל ההגדרות.

מכאן	באפשרותך
העתקה	• לבחור את כמות וצבע ההעתקים. • לבחור הגדרת איכות עבור ההעתקים. • לבחור גודל נייר ריק. • לבחור את הגודל של מסמך המקור. • להבהיר או הכהה העתקים. • להגדיל או להקטין העתקים. **הערה:** לחץ על **הצגת הגדרות העתקה מתקדמות** להצגת כל ההגדרות.
מטלות יצירה	• הדפסה – להכפיל תמונה מספר פעמים על עמוד אחד. – להגדיל או להקטין תמונה. – להדפיס תמונה כפוסטר מרובה עמודים. • שיתוף – לשלוח תמונה בדואר אלקטרוני. – לשגר פקס באמצעות מודם המחשב. • שמירה – לשמור תמונה במחשב. – MagiChop - לשמור תצלומים מרובים. • עריכה – לערוך טקסט הנמצא במסמך שנסרק (OCR). – לשנות תמונה באמצעות עורך תמונות.
תצוגה מקדימה	• לבחור אזור מתוך תצוגה מקדימה של תמונה לצורך סריקה או העתקה. • להציג תמונה של החומר שיודפס או יועתק.

הערה: לקבלת עזרה נוספת אודות הכרטיסייה סריקה והעתקה לחץ על **עזרה** בחלק המרכזי העליון של המסך.

שימוש בכרטיסייה תמונות שמורות

השתמש בכרטיסייה תמונות שמורות כדי לבצע מטלות עם תמונות שנשמרו במחשב.

מכאן	באפשרותך
תצוגה מקדימה	• להציג או ליצור תיקיות. • להציג תמונות בתצוגה מקדימה ולבחור אותן. • לשנות שם, למחוק או לערוך תמונות נבחרות.
פתיחה באמצעות	לבחור יעד שאליו ישלחו התמונות השמורות.
הדפסת תצלומים	לחץ על **הבא** להדפסת תצלומים נבחרים במנהל תמונות מהיר.

מכאן	באפשרותך
מטלות יצירה	• הדפסה – להדפיס עמוד אלבום עם גדלים שונים של תצלומים. – להגדיל או להקטין תמונה. – להדפיס תמונה כפוסטר מרובה עמודים. • שיתוף – לשלוח תמונה בדואר אלקטרוני. – לשגר פקס באמצעות מודם המחשב. • עריכה – לערוך טקסט הנמצא במסמך שנסרק (OCR). – לשנות תמונה באמצעות עורך תמונות.

הערה: לקבלת עזרה נוספת אודות כרטיסייה תמונות שמורות לחץ על **עזרה** בחלק המרכזי העליון של המסך.

שימוש בקישור תחזוקה/פתרון בעיות

הקישור תחזוקה/פתרון בעיות מספק קישורים ישירים למרכז הפתרונות.

1 לחץ על **התחל←תוכניות** או **כל התוכניות←Lexmark 2400 Series**.

2 בחר **מרכז ה- All-In-One**.

3 לחץ על **תחזוקה/פתרון בעיות**.

4 בחר מבין הנושאים הבאים:
- טיפול בבעיות איכות או תיקונן
- פתרון בעיות
- מצב ההתקן ורמת הדיו
- רעיונות נוספים להדפסה ודרך ביצועם
- מידע ליצירת קשר
- מתקדם
- הצגת מידע על גרסת התוכנה וזכויות היוצרים

שימוש במרכז הפתרונות

מרכז הפתרונות מספק עזרה וכן מידע אודות מצב המדפסת ורמת הדיו.

השתמש באחת השיטות הבאות לפתיחת מרכז הפתרונות:

שיטה 1	שיטה 2
בשולחן העבודה, לחץ על הסמל **סטודיו לעיבוד תמונה** ולאחר מכן לחץ על הלחצן **תחזוקה/פתרון בעיות**.	1 לחץ על **התחל←תוכניות** או **כל התוכניות←Lexmark 2400 Series**. 2 בחר את **מרכז הפתרונות**.

מרכז הפתרונות מורכב משש כרטיסיות:

מכרטיסייה זו	באפשרותך
מצב מדפסת (תיבת דו-שיח ראשית)	• להציג את מצב המדפסת. לדוגמה, במהלך הדפסה, המצב הוא **עסוק בהדפסה**. • להציג את רמת הדיו של מיכל הדיו.
כיצד	ללמוד כיצד: • להדפיס, לסרוק, להעתיק ולשגר פקס. • לחפש ולשנות הגדרות. • להשתמש בתכונות בסיסיות. • להדפיס פרויקטים כגון כרזות, תצלומים, מעטפות, כרטיסים,נייר גיהוץ לחולצות ושקפים. • לחפש את המדריך האלקטרוני כדי לקבל מידע נוסף.
פתרון בעיות	• לקבל עצות הדרכה על המצב הנוכחי. • לפתור בעיות מדפסת.
תחזוקה	• להתקין מיכל דיו. **הערה:** המתן לסיום הסריקה לפני התקנת מיכל דיו חדש. • להציג אפשרויות רכישה עבור מיכל דיו חדש. • להדפיס דף ניסיון. • לנקות ולתקן פסים אופקיים. • ליישר כדי לתקן קצוות מטושטשים. • לפתור בעיות דיו אחרות.
מידע ליצירת קשר	ללמוד כיצד ליצור אתנו קשר באמצעות טלפון או באמצעות האינטרנט.
מתקדם	• לשנות את המראה של החלון מצב הדפסה. • להפעיל או להפסיק הודעות הדפסה קוליות. • לשנות את הגדרות ההדפסה ברשת. • לשתף אתנו מידע בנוגע לאופן השימוש במדפסת. • לקבל מידע על גרסת התוכנה.

הערה: לקבלת עזרה נוספת, לחץ על **עזרה** בפינה הימנית התחתונה של המסך.

שימוש במאפייני הדפסה

פתיחת מאפייני הדפסה

מאפייני הדפסה הם התוכנה ששולטת בפונקציות ההדפסה כאשר המדפסת מחוברת למחשב. באפשרותך לשנות את ההגדרות במאפייני הדפסה בהתבסס על סוג הפרויקט שברצונך ליצור. באפשרותך לפתוח את מאפייני הדפסה מתוך כל תוכנית כמעט:

1 כאשר המסמך פתוח, לחץ על **קובץ** ← **הדפסה**.

2 בתיבת הדו-שיח הדפסה, לחץ על **מאפיינים**, **העדפות**, **אפשרויות** או **הגדרות**.

שימוש בתפריט שמירת הגדרות

בתפריט "שמירת הגדרות", באפשרותך לתת שם להגדרות הנוכחיות של מאפייני הדפסה ולשמור אותן לשימוש בעתיד. באפשרותך לשמור עד חמש תצורות של הגדרות מותאמות אישית.

שימוש בתפריט ברצוני

התפריט "ברצוני" מכיל מגוון אשפי מטלות (הדפסת תצלום, מעטפה, כרזה, פוסטר או הדפסה על שני צדי הנייר) שיסייעו בבחירת הגדרות ההדפסה הנכונות עבור הפרויקט.

שימוש בתפריט אפשרויות

השתמש בתפריט "אפשרויות" כדי לערוך שינויים בהגדרות של אפשרויות איכות, אפשרויות פריסה וכן אפשרויות מצב הדפסה. לקבלת מידע נוסף על הגדרות אלה, פתח את תיבת הדו-שיח של הכרטיסייה מתוך התפריט ולאחר מכן, לחץ על הלחצן **עזרה** שבתיבת הדו-שיח.

התפריט "אפשרויות" מספק גם קישורים ישירים לחלקים שונים של מרכז הפתרונות, בנוסף למידע על גרסת התוכנה.

שימוש בכרטיסיות מאפייני הדפסה

כל הגדרות ההדפסה נמצאות בשלוש הכרטיסיות העיקריות של התוכנה מאפייני הדפסה: איכות/עותקים, הגדרות נייר ופריסת הדפסה.

כרטיסייה	אפשרויות
איכות/עותקים	• בחר הגדרת איכות/מהירות. • בחר את סוג הנייר. • התאם אישית את האופן שבו המדפסת מדפיסה מספר העתקים של עבודת הדפסה יחידה: אסופים או בצורה רגילה. • בחר בחידוד תמונה אוטומטי. • בחר להדפיס את העמוד האחרון תחילה.
הגדרות נייר	• ציין את גודל הנייר שטעון. • בחר את פריסת המסמך על העמוד המודפס: לאורך או לרוחב.
פריסת הדפסה	• בחר את הפריסה שברצונך להדפיס. • בחר בהדפסה על שני צדי הנייר ובחר את העדפות הדפסה הדו-צדדית.

הערה: לקבלת מידע נוסף על הגדרות אלה, לחץ לחיצה ימנית על הגדרה שעל המסך ולאחר מכן בחר **מה זה?**

שימוש בעורך התמונות

השתמש בתוכנת עורך התמונות לעריכת גרפיקה ותצלומים.

1 לחץ על **התחל←תוכניות** או **כל התוכניות←Lexmark 2400 Series**.

2 בחר את **עורך התמונות**.

3 לחץ על **קובץ ←פתיחה** כדי לבחור את התמונה שברצונך לערוך.

4 ערוך את התמונה באמצעות הכלים הזמינים.

הערות:

- ניתן לערוך תמונה אחת בלבד בכל פעם.
- לקבלת תיאור, הצב את הסמן מעל הכלי.
- כדי לבטל או לבצע מחדש שינויים, לחץ על החץ המתאים ליד 'בטל' בחלק המרכזי העליון של המסך. ניתן לשנות את ביצועם של שינויים מרובים.

5 לחץ על **קובץ ← שמירה בשם**.

6 הזן את שם וסוג הקובץ ולאחר מכן לחץ על **שמור**.

מתוך חלק זה	באפשרותך
תיקונים מהירים	• להסיר אפקט של עין אדומה הנגרמת בשל השתקפות אור. • לתקן תצלום בלחיצה אחת. • לצבוע את התמונה לגווני חום עתיק או חום כהה. • לחתוך את התמונה. • לסובב את התמונה. • להפוך את התמונה.
התאמת תמונה	• להתאים את עומק הצבע. • להתאים את איזון הצבעים. • לצבוע את התמונה. • להתאם את הבהירות/הניגודיות. • להתאים את הטשטוש. • להתאים את החדות. • לנקות כתמים (טשטוש) מהתצלום להסרת אבק ושריטות. • להתאים את החשיפה. • לאזן קיבוץ צבעים.
גודל תמונה	• לשנות את יחידות המידה. • לשנות את גודל התמונה. • לחתוך את התמונה.

מתוך חלק זה	באפשרותך
כלי ציור	• לבחור אזור על-ידי גרירת תיבה סביבו. להשתמש באפשרות זו להצבת תיבת טקסט וכדי לגזור ולחתוך אזורים. • להוסיף טקסט. • למלא פיקסלים בצבע. • לצייר באמצעות כלי העיפרון. • לצייר באמצעות כלי הקו. • למחוק אזורים. • לצבוע אזורים באמצעות כלי מברשת צבע. • לבחור צבע באמצעות הטפטפת.

שימוש בסרגל כלי האינטרנט

סרגל כלי האינטרנט של Lexmark מאפשר ליצור דפי אינטרנט ידידותיים להדפסה.

הערה: סרגל כלי האינטרנט של Lexmark מופעל אוטומטית כאשר אתה גולש באינטרנט באמצעות Microsoft Windows Internet Explorer version 5.5 או גרסה מתקדמת יותר.

לחץ על	כדי
LEXMARK	• לבחור אפשרויות הגדרת עמוד. • לבחור אפשרויות להתאמה אישית של מראה סרגל הכלים או לבחור הגדרות שונות להדפסת תצלומים. • לגשת לקישורים לאתר האינטרנט של Lexmark. • לגשת לעזרה לקבלת מידע נוסף. • להסיר את התקנת סרגל כלי האינטרנט.
רגילה	להדפיס דף אינטרנט שלם באיכות רגילה.
מהירה	להדפיס דף אינטרנט שלם באיכות טיוטה.
טקסט בלבד	להדפיס טקסט בלבד של דף אינטרנט.

לחץ על	כדי
תצלום	להדפיס תצלומים או תמונות בלבד של דף אינטרנט. **הערה:** מספר התמונות או התצלומים החוקיים להדפסה מופיע סמוך לתצלומים. Photos (1)
תצוגה מקדימה	להציג תצוגה מקדימה של דף האינטרנט לפני הדפסתו.

טעינת נייר ומסמכי מקור

טעינת נייר

1 ודא כי:
- אתה משתמש בנייר שמיועד למדפסות הזרקת דיו.
- אם אתה משתמש בנייר צילום, מבריק או בנייר מאט במשקל כבד, אתה טוען כאשר הצד המבריק או הצד המיועד להדפסה פונה כלפיך. (אם אינך בטוח איזה צד מיועד להדפסה, עיין בהוראות שמצורפות לנייר).
- הנייר אינו משומש או פגום.
- אם אתה משתמש בנייר מיוחד, אתה מבצע את ההוראות המצורפות לנייר המיוחד.
- אינך דוחף נייר בכוח לתוך המדפסת.

2 לפני טעינת הנייר בפעם הראשונה, לחץ על מכוון הנייר והסט אותו לצד השמאלי של תומך הנייר.

3 הנח את הנייר בצורה אנכית כנגד הצד הימני של תומך הנייר.

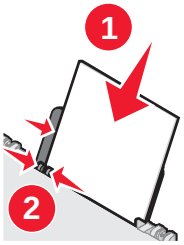

4 התאם את מכוון הנייר עד להצבתו כנגד הקצה השמאלי של הנייר.

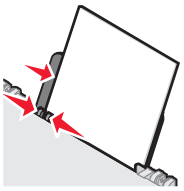

הערה: כדי למנוע חסימות נייר, ודא שהנייר אינו מתכופף בעת התאמת מכוון הנייר.

טעינת סוגים שונים של נייר

טען עד	ודא כי
100 גיליונות של נייר רגיל	• הנייר מיועד לשימוש עם מדפסות הזרקת דיו. • הנייר טעון כנגד הצד הימני של תומך הנייר. • מכוון הנייר מונח כנגד הקצה השמאלי של הנייר.
100 גיליונות של נייר מאט במשקל כבד 25 גיליונות של נייר צילום 25 גיליונות של נייר מבריק	• הצד המבריק המיועד להדפסה של הנייר פונה כלפיך. (אם אינך בטוח איזה צד מיועד להדפסה, עיין בהוראות שמצורפות לנייר). • הנייר טעון כנגד הצד הימני של תומך הנייר. • מכוון הנייר מונח כנגד הקצה השמאלי של הנייר. **הערה:** תצלומים זקוקים לזמן ייבוש ארוך יותר. הסר כל תצלום מיד עם יציאתו ואפשר לו להתייבש כדי למנוע מריחות דיו.

טען עד	ודא כי
10 גיליונות נייר גיהוץ לחולצות	• הוראות הטעינה שמצורפות לנייר הגיהוץ על חולצות מבוצעות. • צד ההדפסה של הנייר לגיהוץ על חולצות פונה כלפיך. • נייר הגיהוץ לחולצות טעון כנגד הצד הימני של תומך הנייר. • מכוון הנייר מונח כנגד הקצה השמאלי של נייר הגיהוץ. **הערה:** לקבלת תוצאות טובות ביותר, טען נייר גיהוץ לחולצות אחד בכל פעם.
25 כרטיסי ברכה 25 כרטיסיות 25 גלויות תצלום 25 גלויות	• צד ההדפסה של הכרטיסים פונה כלפיך. • הכרטיסים טעונים כנגד הצד הימני של תומך הנייר. • מכוון הנייר מונח כנגד הקצה השמאלי של הכרטיסים. **הערה:** גלויות תצלום זקוקות לזמן ייבוש ארוך יותר. הסר כל כרטיס מיד עם יציאתו ואפשר לו להתייבש כדי למנוע מריחות דיו.
10 מעטפות	• צד ההדפסה של המעטפות פונה כלפיך. • מיקום הבול נמצא בפינה השמאלית העליונה. • המעטפות מיועדות לשימוש עם מדפסות הזרקת דיו. • המעטפות טעונות כנגד הצד הימני של תומך הנייר. • מכוון הנייר מונח כנגד הקצה השמאלי של המעטפות. **אזהרה:** אל תשתמש במעטפות עם סגרים מתכתיים, שרוכי קשירה או לשוניות מתקפלות. **הערות:** – אל תטען מעטפות עם חורים, חיתוכים, חלונות או תבליטים עמוקים. – אל תשתמש במעטפות עם חומר הדבקה חשוף על הדשים. – מעטפות זקוקות לזמן ייבוש ארוך יותר. הסר כל מעטפה מיד עם יציאתה ואפשר לה להתייבש כדי למנוע מריחות דיו.

טען עד	ודא כי
25 גיליונות של מדבקות	• צד ההדפסה של המדבקות פונה כלפיך. • החלק העליון של המדבקות מוזן ראשון לתוך המדפסת. • חומר ההדבקה על המדבקות מותיר שוליים של מ"מ 1 מקצוות המדבקה. • אתה משתמש בגיליון מלא של מדבקות. גיליונות חלקיים (בעלי שטחים חשופים בשל מדבקות חסרות) עלולים לגרום להתקלפות המדבקות במהלך ההדפסה ולגרום לחסימת נייר. • המדבקות טעונות כנגד הצד הימני של תומך הנייר. • מכוון הנייר מונח כנגד הקצה השמאלי של המדבקות. **הערה:** מדבקות זקוקות לזמן ייבוש ארוך יותר. הסר כל גיליון מדבקות מיד עם יציאתו ואפשר לו להתייבש כדי למנוע מריחות דיו.
50 שקפים	• הצד המחוספס של השקפים פונה כלפיך. • אם יש לשקפים רצועה להסרה, כל רצועה פונה הרחק ממך וכלפי מטה לכיוון המדפסת. • השקפים טעונים כנגד הצד הימני של תומך הנייר. • מכוון הנייר מונח כנגד הקצה השמאלי של השקפים. **הערות:** • לא מומלץ להשתמש בשקפים עם גיליונות נייר בחלקם האחורי. • שקפים זקוקים לזמן ייבוש ארוך יותר. הסר כל שקף מיד עם יציאתו ואפשר לו להתייבש כדי למנוע מריחות דיו.
100 גיליונות נייר בגודל מותאם אישית	• צד ההדפסה של הנייר פונה כלפיך. • גודל הנייר המותאם אישית מתאים לממדים אלה: רוחב: – 76-216 מ"מ – 3.0-8.0 אינץ' אורך: – 127-432 מ"מ – 5.0-17.0 אינץ' • הנייר טעון כנגד הצד הימני של תומך הנייר. • מכוון הנייר מונח כנגד הקצה השמאלי של הנייר.

טען עד	ודא כי
20 גיליונות של נייר כרזות	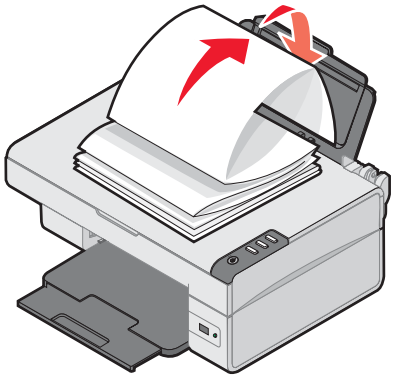 • הסרת את כל הנייר מתומך הנייר לפני טעינת נייר הכרזות. • תלשת רק את מספר הדפים שנדרש להדפסת הכרזה. • הנחת את ערמת הנייר הנדרשת של נייר הכרזות על המכסה העליון. • הקצה המוביל של נייר הכרזות נכנס ראשון לתוך המדפסת. • הנייר טעון כנגד הצד הימני של תומך הנייר. • מכוון הנייר מונח כנגד הקצה השמאלי של הנייר. • בחרת בגודל הנייר המתאים עבור הכרזה במאפייני הדפסה. לקבלת מידע נוסף, ראה "שימוש במאפייני הדפסה" בעמוד 16.

טעינת מסמכי מקור על משטח הזכוכית של הסורק

באפשרותך להעתיק, לסרוק ולהדפיס תצלומים, מסמכי טקסט, מאמרים מכתבי-עת, עיתונים ופרסומים אחרים. ניתן לסרוק מסמכים לצורך שיגורם בפקס.

1 ודא שהמדפסת מופעלת.

2 פתח את המכסה העליון.

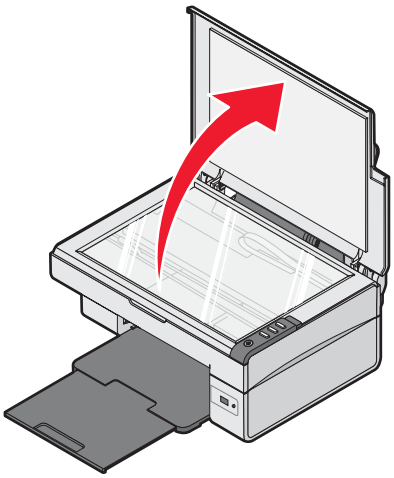

3 הנח את מסמך המקור בפינה הימנית התחתונה של משטח הזכוכית של הסורק, כאשר פניו פונים כלפי מטה.

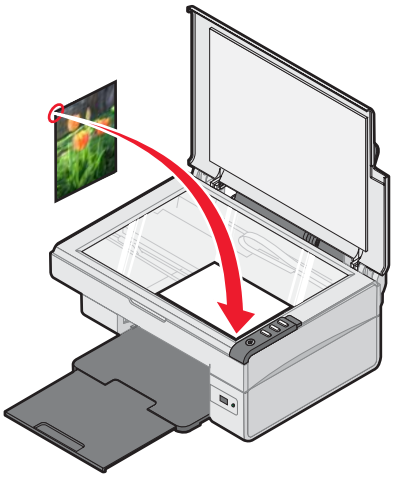

4 סגור את המכסה העליון כדי למנוע קצוות כהים בתמונה הסרוקה.

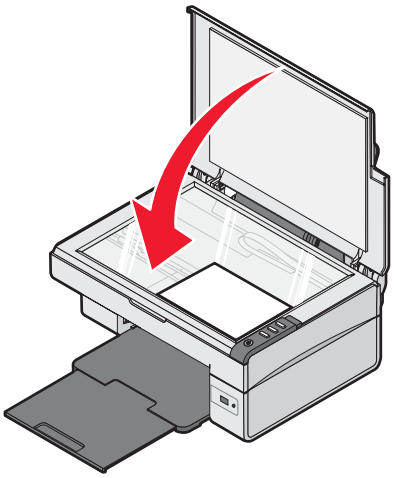

הדפסה

הערה: להדפסת תצלומים, ראה "עבודה עם תצלומים" בעמוד 30.

שינוי סוג הנייר

אם אתה מדפיס באמצעות נייר מיוחד, דוגמת נייר צילום, כרטיסים, מעטפות, שקפים או נייר גיהוץ לחולצות, עליך לשנות את הגדרת סוג הנייר בתיבת הדו-שיח הדפסה.

1 טען נייר.

2 כאשר המסמך פתוח, לחץ על **קובץ** ← **הדפסה**.

3 בתיבת הדו-שיח הדפסה, לחץ על **מאפיינים**, **העדפות**, **אפשרויות** או **הגדרות**.

4 במקטע סוג נייר, בחר את סוג הנייר המתאים לסוג הנייר שאתה טוען.

5 לחץ על **אישור**.

6 לחץ על **אישור** או על **הדפסה**.

הדפסת מסמך

1 טען נייר.

2 כאשר המסמך פתוח, לחץ על **קובץ** ← **הדפסה**.

3 לחץ על **מאפיינים**, **אפשרויות**, **הגדרות** או **העדפות**.

4 התאם את הגדרות.

5 לחץ על **אישור**.

6 לחץ על **אישור** או על **הדפסה**.

הדפסת דף אינטרנט

באפשרותך להשתמש בסרגל כלי האינטרנט כדי ליצור גרסה ידידות להדפסה של כל דף אינטרנט.

1 טען נייר.

2 פתח את דף האינטרנט באמצעות Microsoft Internet Explorer 5.5 או גרסה מתקדמת יותר.

3 אם ברצונך לבדוק או לשנות את הגדרות ההדפסה:

א באזור סרגל בכלים, לחץ על **Lexmark**← **הגדרת עמוד**.

ב התאם את הגדרות ההדפסה.

ג לחץ על **אישור**.

הערה: לאפשרויות הדפסה נוספות, ראה "שימוש במאפייני הדפסה" בעמוד 16.

4 אם ברצונך להציג את דף האינטרנט לפני הדפסתו:

א לחץ על **תצוגה מקדימה**.

ב השתמש באפשרויות סרגל הכלים כדי לגלול בין הדפים, להקטין או להגדיל או לבחור אם להדפיס טקסט ותמונות או טקסט בלבד.

ג לחץ על:

- **הדפסה**

או על

- **סגור** והמשך אל שלב 5.

5 בסרגל כלי האינטרנט של Lexmark, בחר אפשרות הדפסה:

- **רגילה**
- **מהירה**
- **טקסט בלבד**

הדפסת תצלומים או תמונות מתוך דף אינטרנט

1 טען נייר. לקבלת תוצאות טובות ביותר, השתמש בנייר צילום או בנייר מאט במשקל כבד, כאשר הצד המבריק או הצד המיועד להדפסה פונה כלפיך. (אם אינך בטוח איזה צד מיועד להדפסה, עיין בהוראות שמצורפות לנייר).

2 פתח את דף האינטרנט באמצעות Microsoft Internet Explorer 5.5 או גרסה מתקדמת יותר.

מספר התצלומים החוקיים להדפסה מופיע ליד הלחצן תצלומים שבסרגל כלי האינטרנט של Lexmark.

3 אם לא מופיע מספר סמוך לתצלומים:

א בתפריט הנפתח של הלוגו Lexmark, בחר **אפשרויות**.

ב בחר בכרטיסייה **מתקדם**.

ג בחר גודל תצלום מזערי נמוך ביותר.

ד לחץ על **אישור**.

מספר התצלומים החוקיים להדפסה מופיע סמוך לתצלומים.

4 לחץ על **תצלומים**.

מופיעה תיבת הדו-שיח מנהל תמונות מהיר.

5 אם ברצונך להדפיס את כל התצלומים או התמונות באמצעות אותן הגדרות, בחר את הגדול הרצוי, את גודל הנייר הריק שבמדפסת ואת מספר ההעתקים.

6 אם ברצונך להדפיס תמונה או תצלום אחד בכל פעם:

א לחץ על התצלום או התמונה *שאינך* רוצה להדפיס כדי לבטל את הבחירה בהם.

ב כדי לערוך שינויי עריכה שכיחים:

1 לחץ על התצלום או על התמונה.

2 לחץ על **עריכה**.

3 בצע את הבחירות.

4 בצע את ההוראות שעל המסך.

5 לאחר שתסיים את עריכת השינויים, לחץ על **בוצע**.

6 בחר את הגודל הרצוי, את גודל הנייר הריק שבמדפסת ואת מספר ההעתקים.

7 לחץ על **הדפס כעת**.

הדפסת כרטיסים

1 טען כרטיסי ברכה, כרטיסי ביקור או גלויות

2 ביישום, לחץ על **קובץ** ← **הדפסה**.

3 לחץ על **מאפיינים**, **אפשרויות**, **הגדרות** או **העדפות**.

4 בחר הגדרת איכות/מהירות.

בחר באפשרות **תצלום** עבור תצלומים וכרטיסי ברכה ו**רגיל** עבור סוגים אחרים של כרטיסים.

5 בחר בכרטיסייה **הגדרות נייר**.

6 בחר **נייר**.

7 מהרשימה גודל נייר, בחר גודל כרטיס.

8 לחץ על **אישור**.

9 לחץ על **אישור** או על **הדפסה**.

הערות:

- כדי למנוע חסימות נייר, אל תדחף את הכרטיסים בכוח לתוך המדפסת.
- כדי למנוע הכתמה, הסר כל כרטיס עם יציאתו והנח לו להתייבש לפני שתערום אותו.

הדפסת מעטפות

1 טען מעטפות.

2 ביישום, לחץ על **קובץ** ← **הדפסה**.

3 לחץ על **מאפיינים**, **אפשרויות**, **הגדרות** או **העדפות**.

4 בתפריט "ברצוני", בחר **להדפיס על מעטפה**.

5 מרשימת גודלי המעטפות, בחר בגודל המעטפה שטעונה.

6 בחר כיוון הדפסה **לאורך** או **לרוחב**.

הערות:

- רוב המעטפות מודפסות לרוחב.
- ודא שכיוון הדפסה זהה נבחר גם ביישום.

7 לחץ על **אישור**.

8 לחץ על **אישור**.

9 לחץ על **אישור** או על **הדפסה**.

הדפסת שקפים

1 טען שקפים.

2 כאשר המסמך פתוח, לחץ על **קובץ** ← **הדפסה**.

3 לחץ על **אישור** או על **הדפסה**.

הערה: כדי למנוע הכתמה, הסר כל שקף עם יציאתו והנח לו להתייבש לפני שתערום אותו. ייתכן שידרשו כ- 15 דקות לייבוש השקף.

הדפסת עותקים אסופים

אם תדפיס העתקים מרובים של מסמך, ניתן לבחור להדפיס כל העתק כסדרה (אסוף) או להדפיס את ההעתקים כקבוצות של עמודים (לא אסוף).

אסוף **לא אסוף**

1. טען נייר.
2. כאשר המסמך פתוח, לחץ על **קובץ** ← **הדפסה**.
3. לחץ על **מאפיינים**, **אפשרויות**, **הגדרות** או **העדפות**.
4. בכרטיסייה איכות/עותקים, בחר את מספר ההעתקים להדפסה.
5. בחר את תיבת הסימון **איסוף עותקים**.
6. אם ברצונך להדפיס בסדר עמודים הפוך, בחר בתיבת הסימון **הדפס עמוד אחרון תחילה**.
7. לחץ על **אישור**.
8. לחץ על **אישור** או על **הדפסה**.

הדפסת עמוד אחרון תחילה (סדר עמודים הפוך)

1. טען נייר.
2. כאשר המסמך פתוח, לחץ על **קובץ** ← **הדפסה**.
3. לחץ על **מאפיינים**, **אפשרויות**, **הגדרות** או **העדפות**.
4. בכרטיסייה איכות/עותקים, בחר **הדפס עמוד אחרון תחילה**.
5. לחץ על **אישור**.
6. לחץ על **אישור** או על **הדפסה**.

עבודה עם תצלומים

הדפסת תצלומים

הערה: להדפסת תצלומים או תמונות מתוך דף אינטרנט, ראה "הדפסת תצלומים או תמונות מתוך דף אינטרנט" בעמוד 27.

הדפסת תצלומים המאוחסנים המחשב

1. טען נייר צילום.
2. בשולחן העבודה, לחץ פעמיים על הסמל **סטודיו לעיבוד תמונה**.
3. לחץ על **עיון בתצלומים והדפסתם**.
4. לחץ על **הצג תיקיות**.
5. בחר את התיקייה שבה התמונות מאוחסנות.
6. לחץ על **הסתר תיקיות**.
7. בחר את התצלומים שברצונך להדפיס על-ידי לחיצה על כל תצלום.
8. באזור "הדפסת תצלומים..." לחץ על **הבא** כדי להציג אפשרויות שכיחות של הגדרת תצלום.
9. בחר גודל תצלום.
10. בחר גודל נייר.
11. בחר את מספר ההעתקים הרצוי.
12. אם ברצונך בתצוגה מקדימה של התצלומים, לחץ על **תצוגה מקדימה**.
13. אם ברצונך לערוך שינויי עריכה שכיחים בתצלומים:
    - **א** לחץ על **עריכה**.
    - **ב** בצע את הבחירות.
    - **ג** בצע את ההוראות שעל המסך.

    הערה: לאפשרויות עריכת תצלומים מתקדמות יותר, ראה "שימוש בעורך התמונות" בעמוד 18.
14. לחץ על **הדפס כעת**.

שימוש במצלמה דיגיטלית מאופשרת PictBridge לשליטה בהדפסת תצלומים

חבר מצלמה דיגיטלית מאופשרת PictBridge למדפסת והשתמש בלחצנים שעל המצלמה כדי לבחור תצלומים ולהדפיסם.

1 חבר קצה אחד של כבל ה- USB למצלמה.

הערה: השתמש רק בכבל USB שצורף למצלמה הדיגיטלית.

2 הכנס את הקצה השני של הכבל ליציאת PictBridge הנמצאת בחזית המדפסת.

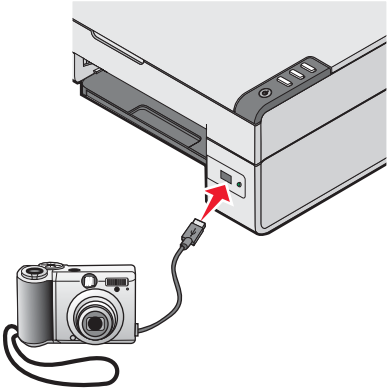

הערה: ודא שהמצלמה הדיגיטלית מאופשרת ה- PictBridge מוגדרת למצב USB נכון. לקבלת מידע נוסף, ראה את תיעוד המצלמה.

3 בצע את ההוראות שבתיעוד המצלמה לבחירה בתצלומים ולהדפסתם.

הערה: אם המדפסת מכובה בעת חיבור המצלמה, עליך לנתק את המצלמה ולחבר אותה שוב.

התאמה אישית של תצלומים

הערה: לקבלת אפשרויות עריכה מתקדמות עבור תצלומים, ראה "שימוש בעורך התמונות" בעמוד 18.

יצירת ספר גזירים או עמוד אלבום והדפסתם

1 טען נייר.

2 בשולחן העבודה, לחץ פעמיים על הסמל **סטודיו לעיבוד תמונה**.

3 לחץ על **עיון בתצלומים והדפסתם**.

4 לחץ על **הצג תיקיות**.

5 בחר את התיקייה שבה התמונות מאוחסנות.

6 לחץ על **הסתר תיקיות**.

7 במקטע מטלות יצירה, לחץ על **הדפסת עמוד אלבום עם גדלים שונים של תצלומים**.

8 בחר גודל נייר.

9 בחר פריסת עמוד.

לקבלת אפשרויות נוספות:

א לחץ על **שינוי קטגוריית הפריסות שמפורטות למעלה**.

ב בחר קטגוריית פריסת.

ג לחץ על **אישור**.

ד בחר פריסת עמוד.

10 גרור את התצלומים לעמוד.

הערה: לחץ לחיצה ימנית על התצלום בעמוד לקבלת אפשרויות עריכה.

11 לחץ על **הדפס כעת**.

הערה: כדי למנוע הכתמה, הסר כל עמוד עם יציאתו והנח לו להתייבש לפני שתערום אותו.

הוספת כותרות טקסט לעמוד תצלומים

1 טען נייר.

2 בשולחן העבודה, לחץ פעמיים על הסמל **סטודיו לעיבוד תמונה**.

3 לחץ על **עיון בתצלומים והדפסתם**.

4 לחץ על **הצג תיקיות**.

5 בחר את התיקייה שבה התמונות מאוחסנות.

6 לחץ על **הסתר תיקיות**.

7 במקטע מטלות יצירה, לחץ על **הדפסת עמוד אלבום עם גדלים שונים של תצלומים**.

8 בחר גודל נייר.

9 בחר פריסת עמוד המכילה תיבה שחורה.

לקבלת אפשרויות נוספות:

א לחץ על **שינוי קטגוריית הפריסות שמפורטות למעלה**.

ב בחר קטגוריית פריסת.

ג לחץ על **אישור**.

ד בחר פריסת עמוד המכילה תיבה שחורה.

10 גרור את התצלומים לעמוד.

הערה: לחץ לחיצה ימנית על התצלום בעמוד לקבלת אפשרויות עריכה.

11 לחץ בתוך התיבה הלבנה. מוצגת תיבת דו-שיח.

12 הזן את הטקסט הרצוי.

13 לחץ על **אישור**.

14 לחץ על **הדפס כעת**.

הערה: כדי למנוע הכתמה, הסר כל עמוד עם יציאתו והנח לו להתייבש לפני שתערום אותו.

העתקה

הכנת העתק

1 טען נייר.

2 טען מסמך מקור עם הפנים כלפי מטה על משטח הזכוכית של הסורק.

3 לחץ על .

העתק תצלומים בגדול 4x6

1 הנח תצלום בגדול 4x6 על משטח הזכוכית של הסורק כשפניו כלפי מטה.

2 טען נייר צילום בגדול 4x6.

3 לחץ על .

התאמה אישית של הגדרות העתקה

1 בשולחן העבודה, לחץ פעמיים על הסמל **סטודיו לעיבוד תמונה**.

2 לחץ על **העתקה**.

3 בצע שינויים בהגדרות ההעתקה.
- בחר את כמות וצבע ההעתקים.
- בחר הגדרת איכות עבור ההעתקים.
- בחר גודל נייר ריק.
- בחר את הגודל של מסמך המקור.
- הבהר או הכהה העתקים.
- בחר הקטנה/הגדלה כדי להתאים לעמוד.

4 אם ברצונך לבצע בחירות נוספות:

א לחץ על **הצגת הגדרות העתקה מתקדמות**.

ב התאם אישית את הגדרות ההעתקה.

ג לחץ על **אישור**.

5 לחץ על **העתק כעת**.

כרטיסיות הגדרות העתקה מתקדמות	אפשרויות
הדפסה	• בחירת גודל הנייר. • בחירת סוג הנייר. • בחירת אפשרויות להדפסה ללא שוליים. • בחירת איכות ההדפסה.
סריקה	• בחירת עומק הצבע. • בחירת רזולוציית הסריקה. • בחירה אם לבצע חיתוך אוטומטי של התמונה הסרוקה. • בחירת גודל מדויק לסריקה.

כרטיסיות הגדרות העתקה מתקדמות	אפשרויות
שיפורי תמונה	• בחירה אם לבצע ביטול הטיה של התמונה. • בחירה אם לחדד קצוות מטושטשים. • התאמת הבהירות של התמונה. • התאמת עקומת ניגודיות הצבע (גאמה) של התמונה.
תבניות תמונה	• הסרת תבניות תמונה מכתבי-עת או עיתונים (מחיקת רשת). • הפחתה רבה יותר או קטנה יותר של הפרעות רקע (שריטות) במסמך צבעוני.

סריקה

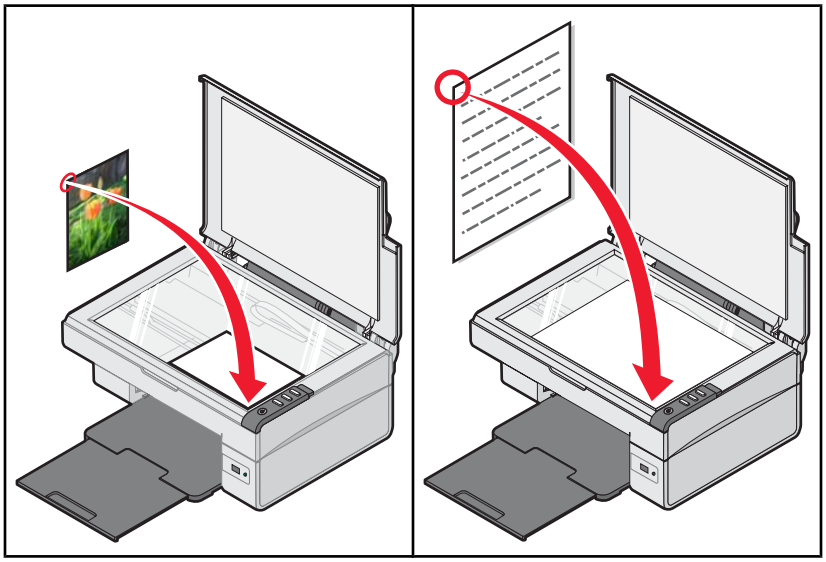

סריקת מסמך

1 ודא שהמדפסת מחוברת למחשב וכי הן המדפסת והן המחשב מופעלים.

2 טען מסמך מקור עם הפנים כלפי מטה על משטח הזכוכית של הסורק.

3 לחץ על .

4 אם ברצונך לסרוק רק חלק של הממסך, לחץ וגרור את תיבת הקו המקווקו כדי לבחור לסריקה אזור ספציפי של תמונת התצוגה המקדימה.

5 בתפריט "שלח תמונה סרוקה אל:", בחר תוכנית.

6 לחץ על **סרוק כעת**.

התאמה אישית של הגדרות סריקה

1 ודא שהמדפסת מחוברת למחשב וכי הן המדפסת והן המחשב מופעלים.

2 טען מסמך מקור עם הפנים כלפי מטה על משטח הזכוכית של הסורק.

3 לחץ על .

4 אם ברצונך לסרוק רק חלק של הממסך, לחץ וגרור את תיבת הקו המקווקו כדי לבחור לסריקה אזור ספציפי של תמונת התצוגה המקדימה.

5 בתפריט "שלח תמונה סרוקה אל": בחר תוכנית.

6 לחץ על **הצג הגדרות סריקה נוספות**.

7 בחר את סוג החומר שנסרק.

8 בחר את איכות הסריקה.

9 אם ברצונך לבצע בחירות נוספות:

א לחץ על **הצגת הגדרות סריקה מתקדמות**.

ב התאם אישית את הגדרות סריקה.

ג לחץ על **אישור**.

10 לחץ על **סרוק כעת**.

כרטיסיות הגדרות סריקה מתקדמות	אפשרויות
סריקה	• בחירת עומק הצבע. • בחירת רזולוציית הסריקה. • בחירת הגדרות סריקה אופטית. • בחירת הגדרת חיתוך אוטומטי. • בחירת אזור מדויק לסריקה. • בחירה להמיר את הפריט הסרוק לטקסט לצורך עריכה. • בחירה לסרוק תמונות מרובות לפני פלט. • עדכון רשימת התכניות שאליהן תישלח הסריקה. • עדכון מנהל ברירת המחדל של הפקס.
שיפורי תמונה	• יישור תמונות לאחר סריקה(ביטול הטיה). • בחירה אם לחדד קצוות מטושטשים. • התאמת הבהירות של התמונה. • התאמת עקומת ניגודיות הצבע (גאמה) של התמונה.
תבניות תמונה	• הסרת תבניות תמונה מכתבי-עת או עיתונים (מחיקת רשת). • הפחתה רבה יותר או קטנה יותר של הפרעות רקע (שריטות) במסמך צבעוני.
הערה: לקבלת עזרה נוספת, לחץ על **עזרה** בחלקו התחתון של המסך.	

שמירת תמונה שנסרקה

1 ודא שהמדפסת מחוברת למחשב וכי הן המדפסת והן המחשב מופעלים.

2 טען מסמך מקור עם הפנים כלפי מטה על משטח הזכוכית של הסורק.

3 לחץ על .

4 אם ברצונך לסרוק רק חלק של הממסך, לחץ וגרור את תיבת הקו המקווקו כדי לבחור לסריקה אזור ספציפי של תמונת התצוגה המקדימה.

5 בתפריט "שלח תמונה סרוקה אל": בחר תוכנית.

6 התאם את ההגדרות בהתאם לנדרש.

7 לחץ על **סרוק כעת**.

8 ביישום, לחץ על **קובץ ← שמירה בשם**.

9 הזן את שם הקובץ, התבנית והמקום שבו ברצונך לשמור את התמונה הסרוקה.

10 לחץ על **שמור**.

סריקת מסמכים או תמונות לדואר אלקטרוני

1 ודא שהמדפסת מחוברת למחשב וכי הן המדפסת והן המחשב מופעלים.

2 טען מסמך מקור עם הפנים כלפי מטה על משטח הזכוכית של הסורק.

3 לחץ על .

4 אם ברצונך לשלוח רק חלק של הממסך, לחץ וגרור את תיבת הקו המקווקו כדי לבחור לסריקה אזור ספציפי של תמונת התצוגה המקדימה.

5 בתפריט "שלח תמונה סרוקה אל:", בחר **דואר אלקטרוני**.

6 התאם את ההגדרות בהתאם לנדרש.

7 לחץ על **סרוק כעת**.

8 בצע את ההוראות שעל מסך המחשב.

סריקת טקסט לעריכה

השתמש בתכונת התוכנה לזיהוי תווים אופטי (OCR) כדי להמיר תמונות סרוקות לטקסט שניתן לערוך ביישום לעיבוד תמלילים.

1 ודא כי:
- המדפסת מחוברת למחשב וכי הן המדפסת והן המחשב מופעלים.
- התוכנה ABBYY Fine Reader מותקנת.

2 טען מסמך מקור עם הפנים כלפי מטה על משטח הזכוכית של הסורק.

3 בשולחן העבודה, לחץ פעמיים על הסמל **סטודיו לעיבוד תמונה**.

4 לחץ על **סריקה ועריכת טקסט (OCR)**.

5 אם ברצונך לסרוק רק חלק של המסמך:

א לחץ על **תצוגה מקדימה כעת**.

ב לחץ וגרור את תיבת הקו המקווקו כדי לבחור לסריקה אזור ספציפי של תמונת התצוגה המקדימה.

6 לעריכת המסמך, בחר תוכנית לעיבוד תמלילים.

7 לחץ על **שלח כעת**.

8 בצע את שינויי העריכה.

9 לשמירת המסמך, לחץ על **קובץ ← שמירה בשם**.

10 הזן את שם הקובץ, התבנית והמקום שבו ברצונך לשמור את המסמך הערוך.

11 לחץ על **שמור**.

סריקת תמונות לעריכה

1 ודא שהמדפסת מחוברת למחשב וכי הן המדפסת והן המחשב מופעלים.

2 טען מסמך מקור עם הפנים כלפי מטה על משטח הזכוכית של הסורק.

3 לחץ על .

4 בתפריט "שלח תמונה סרוקה אל": בחר תוכנית גרפית.

5 לחץ על **סרוק כעת**.

6 ערוך את התמונה באמצעות הכלים שזמינים בתוכנית הגרפית. לקבלת מידע נוסף, ראה את התיעוד שמצורף לתוכנית הגרפית.

סריקת תמונות ברורות מכתבי עת ועיתונים

מחיקת רשת מסייעת בהסרת תבניות גליות מתמונות הנסרקות מכתבי עת ועיתונים.

1 ודא שהמדפסת מחוברת למחשב וכי הן המדפסת והן המחשב מופעלים.

2 טען מסמך מקור עם הפנים כלפי מטה על משטח הזכוכית של הסורק.

3 לחץ על .

4 אם ברצונך לסרוק רק חלק של הממסך, לחץ וגרור את תיבת הקו המקווקו כדי לבחור לסריקה אזור ספציפי של תמונת התצוגה המקדימה.

5 בתפריט "שלח תמונה סרוקה אל": בחר תוכנית.

6 לחץ על **הצגת הגדרות סריקה מתקדמות**.

7 לחץ על הכרטיסייה **תבניות תמונה**.

8 בחר בתיבת הסימון **הסרת תבניות תמונה מכתב-עת/עיתון (מחיקת רשת)**.

9 בחר **איכות מיטבית** או **מהירות מיטבית**.

10 בתפריט "מה נסרק?" בחר באפשרות **עיתון** או **כתב-עת**.

11 לחץ על **אישור**.

12 לחץ על **סרוק כעת**.

פקס

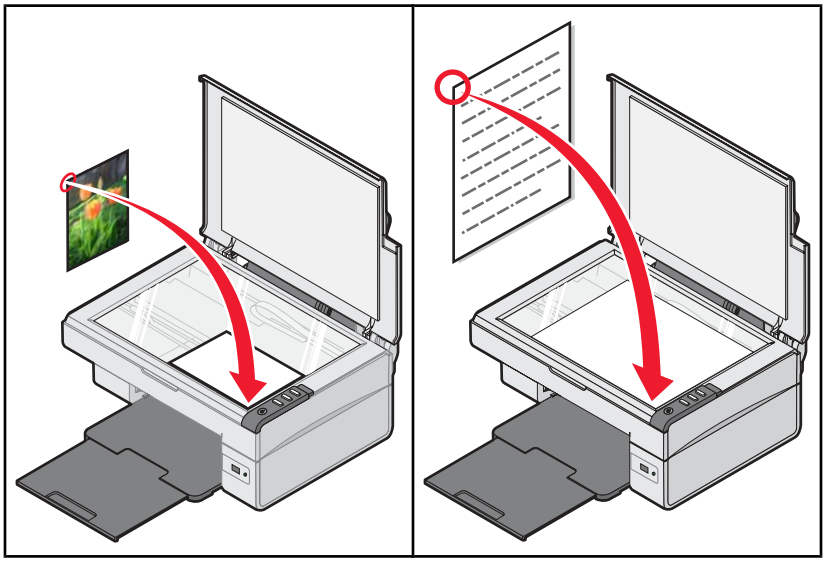

הערה: בעת השימוש הראשון בתוכנת הפקס, תתבקש להזין את פרטי המשתמש שלך עבור דף השער ו/או הכותרת העליונה של הפקסים היוצאים.

שיגור פקס באמצעות התוכנה

1 ודא כי:
- המדפסת מחוברת למחשב שמצויד בפקס-מודם.
- המחשב מחובר לקו טלפון פעיל.
- הן המדפסת והן המחשב מופעלים.

2 טען מסמך מקור עם הפנים כלפי מטה על משטח הזכוכית של הסורק.

3 בשולחן העבודה, לחץ פעמיים על הסמל **סטודיו לעיבוד תמונה**.

4 לחץ על **פקס**.

5 לחץ על **סרוק ושגר פקס**.

6 לחץ על **תצוגה מקדימה כעת**.

7 לחץ וגרור את תיבת הקו המקווקו כדי לבחור לשיגור בפקס אזור ספציפי של תמונת התצוגה המקדימה.

8 התאם את ההגדרות בהתאם לנדרש.

9 לחץ על **הבא**.

10 בצע את ההוראות שעל מסך המחשב כדי להשלים את המטלה.

קבלת פקס באמצעות התוכנה

1. ודא כי:
   - המדפסת מחוברת למחשב שמצויד בפקס-מודם.
   - המחשב מחובר לקו טלפון פעיל.
   - הן המדפסת והן המחשב מופעלים.
2. בשולחן העבודה, לחץ פעמיים על הסמל **סטודיו לעיבוד תמונה**.
3. לחץ על **פקס**.
4. לחץ על **קבלת פקס או הצגת הגדרות/היסטוריה**.

   הערה: ניתן לקבל פקסים רק כאשר תוכנת הפקס פתוחה.
5. לחץ פעמיים על הפקס בחלון המצב כדי להציג אותו.
6. לחץ על סמל המדפסת כדי להדפיס את הפקס.

הערה: אם ברצונך להדפיס את הפקסים עם הגעתם, בחר **הדפסת פקסים נכנסים**.

עבודה ברשת עם המדפסת

התקנת מדפסת רשת מאפשרת למשתמשים בתחנות עבודה שונות להדפיס למדפסת משותפת.

הדפסה משותפת

התקנת תוכנה ושיתוף המדפסת ברשת (או במחשב המארח)

1 חבר את המדפסת למחשב רשת באמצעות כבל USB.

אם מופיעה תיבת הדו-שיח זוהתה חומרה חדשה, לחץ על **ביטול**.

2 הכנס את תקליטור התוכנה.

3 לחץ על **התקנה**.

4 לחץ על **המשך**.

5 בחר **כן** כדי לשתף את המדפסת.

6 הקצה שם של מדפסת משותפת.

7 כשתתבקש, בחר **דף ניסיון** כדי לוודא שהמחשב יכול להדפיס למדפסת.

8 בצע את ההוראות שמופיעות על מסך המחשב עד להשלמת ההתקנה.

התקנת המדפסת המשותפת במחשבי רשת אחרים (במחשבי הלקוח)

שימוש בשיטת peer-to-peer	שימוש בשיטת הצבע-והדפס
א עבור למחשב רשת שברצונך לאפשר להדפסה למדפסת המשותפת. **ב** הכנס את התקליטור. **ג** לחץ על **התקנה**. **ד** בתיבת הדו-שיח "חבר את המדפסת", בחר את אפשרות הרשת. **ה** בתיבת הדו-שיח "התקנת רשת", בחר **Peer-to-Peer**. **ו** הזן את השמות המשותפים של המדפסת ושל מחשב הרשת שהוקצו בשלב 6בעמוד 41. **ז** כשתתבקש, בחר **דף ניסיון** כדי לוודא שהמחשב יכול להדפיס למדפסת המשותפת. **ח** בצע את ההוראות שמופיעות על מסך המחשב עד להשלמת ההתקנה. **ט** חזור על נוהל זה עבור כל מחשב רשת שברצונך כי יוכל לגשת למדפסת המשותפת.	**א** עבור למחשב רשת שברצונך לאפשר להדפסה למדפסת המשותפת. **ב** עיין ב"שכנים ברשת" עד שתמצא את שם המדפסת המשותפת שהוקצה בשלב 6בעמוד 41. **ג** לחץ לחיצה ימנית על סמל המדפסת ולאחר מכן בחר **פתיחה** או **חיבור**. **ד** פעולה זו תעתיק מערכת משנה של תוכנת המדפסת מהמחשב המארח. אובייקט מדפסת ייווצר בתיקייה מדפסות של הלקוח. **ה** כשתתבקש, בחר **דף ניסיון** כדי לוודא שהמחשב יכול להדפיס למדפסת המשותפת.

תחזוקת המדפסת

החלפת מיכל הדיו של המדפסת

הסרת מיכל דיו משומש

1 ודא שהמדפסת מופעלת.

2 הרם את יחידת הסורק.

מנשא מכלי הדיו זז ועוצר במיקום הטעינה, אלא אם המדפסת עסוקה.

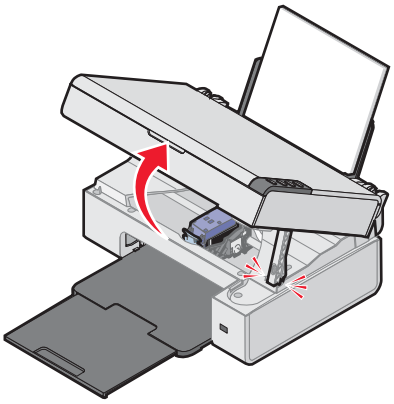

3 לחץ את הידית כלפי מטה כדי להרים את מכסה המיכל.

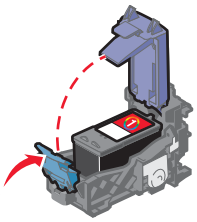

4 הסר את מיכל הדיו המשומש.

למחזור המיכל המשומש, ראה "מחזור מוצרי Lexmark" בעמוד 47.

התקנת מיכל דיו

1 אם אתה מתקין מיכל דיו חדש, הסר את המדבקה והסרט מהחלק האחורי והתחתון של מיכל הדיו.

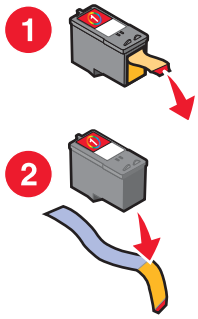

אזהרה: אל תיגע באזור מגעי הזהב או בחרירי המתכת בחלקו התחתון של מיכל הדיו.

2 לחץ את ידית מיכל הדיו כלפי מטה כדי להרים את מכסה המיכל.

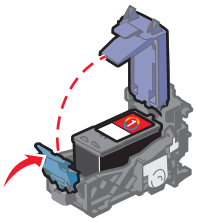

3 הכנס את מיכל הדיו.

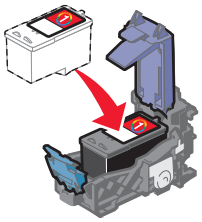

4 סגור את המכסה.

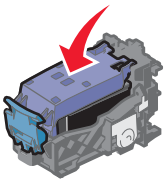

5 הרם את יחידת הסורק, לחץ על תומך הסורק לאחור עד שיחליק לחריץ וסגור את יחידת הסורק.

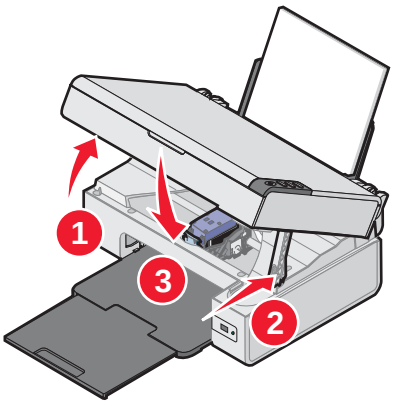

זהירות: בעת סגירת יחידת הסורק, הקפד להרחיק את הידיים מהאזור שנמצא מתחת ליחידת הסורק.

הערה: יחידת הסורק חייבת להיות סגורה כדי להתחיל עבודה חדשה של סריקה, הדפסה, העתקה או פקס.

6 לחץ על למשך שלוש שניות כדי להדפיס דף יישור.

7 בצע את ההוראות שעל מסך המחשב.

קבלת איכות הדפסה טובה יותר

שיפור איכות הדפסה

אם אינך מרוצה מאיכות ההדפסה של המסמך, ודא כי אתה:

- משתמש בסוג הנכון של הנייר עבור המסמך. לדוגמה, השתמש בנייר צילום פרמיום של Lexmark אם אתה מדפיס תצלומים או תמונות אחרות באיכות גבוהה.
- ודא שהצד המבריק או הצד שמיועד להדפסה פונה כלפיך. (אם אינך בטוח איזה צד מיועד להדפסה, עיין בהוראות שמצורפות לנייר).
- משתמש בנייר במשקל כבד יותר או לבן מבריק.
- בוחר הגדרת איכות הדפסה גבוהה יותר.

אם המסמך עדיין אינו באיכות ההדפסה הרצויה לך, בצע שלבים אלה:

1. יישר את מיכל הדיו. לקבלת מידע נוסף, ראה "יישור מיכל הדיו באמצעות המחשב" בעמוד 44.

   אם איכות הדפסה לא השתפרה, המשך אל שלב 2.

2. נקה את חרירי ההדפסה של מיכל הדיו לקבלת מידע נוסף, ראה "ניקוי חרירי ההדפסה של מיכל הדיו" בעמוד 44.

   אם איכות הדפסה לא השתפרה, המשך אל שלב 3.

3. הסר את מיכל הדיו והכנס אותו חזרה. לקבלת מידע נוסף, ראה "הסרת מיכל דיו משומש" בעמוד 42 וכן "התקנת מיכל דיו" בעמוד 42.

   אם איכות הדפסה לא השתפרה, המשך אל שלב 4.

4. נגב את חרירי ההדפסה של מיכל הדיו והמגעים. לקבלת מידע נוסף, ראה "ניגוב חרירי ההדפסה של מיכל הדיו והמגעים" בעמוד 45.

   אם איכות ההדפסה עדיין אינה משביעת רצון, החלף את מיכל הדיו. לקבלת מידע נוסף, ראה "הזמנת חומרים מתכלים" בעמוד 46.

יישור מיכל הדיו באמצעות המחשב

לשיפור איכות ההדפסה, יישר את מיכל הדיו מייד לאחר התקנתו. לקבלת מידע נוסף, ראה "התקנת מיכל דיו" בעמוד 42.

1. טען נייר.
2. בשולחן העבודה, לחץ פעמיים על הסמל **סטודיו לעיבוד תמונה**.
3. לחץ על הלחצן **תחזוקה/פתרון בעיות**.
4. לחץ על **תחזוקה**.
5. לחץ על **יישר כדי לתקן קצוות מטושטשים**.
6. לחץ על **הדפסה**.

   מודפס דף יישור.

7. בצע את ההוראות שעל מסך המחשב.

ניקוי חרירי ההדפסה של מיכל הדיו

1. טען נייר רגיל.
2. בשולחן העבודה, לחץ פעמיים על הסמל **סטודיו לעיבוד תמונה**.
3. לחץ על הלחצן **תחזוקה/פתרון בעיות**.
4. לחץ על **תחזוקה**.

5 לחץ על **ניקוי לתיקון פסים אופקיים**.

6 לחץ על **הדפסה**.

מודפס דף, המאלץ יציאת דיו דרך חרירי ההדפסה כדי לנקות אותם.

7 הדפס שוב את המסמך כדי לוודא שאיכות ההדפסה השתפרה.

8 אם איכות ההדפסה לא השתפרה, נסה לנקות את החרירים לא יותר מפעמיים נוספות.

ניגוב חרירי ההדפסה של מיכל הדיו והמגעים

1 הסר את מיכל הדיו.

2 לחלח מטלית נקייה נטולת סיבים במים.

3 הצמד בעדינות את המטלית אל חרירי ההדפסה למשך כשלוש שניות ולאחר מכן נגב בכיוון שמוצג.

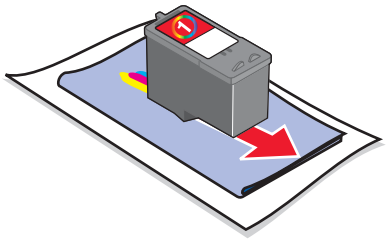

4 הצמד בעדינות חלק נקי אחר של המטלית אל המגעים למשך כשלוש שניות ולאחר מכן נגב בכיוון שמוצג.

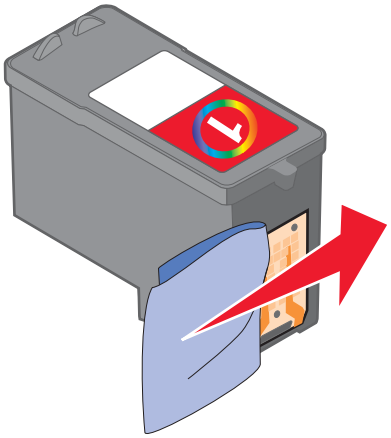

5 באמצעות חלק נקי אחר של המטלית, חזור על שלבים שלב 3 וכן שלב 4.

6 הנח לחרירים ולמגעים להתייבש לחלוטין.

7 הכנס מחדש את מיכל הדיו.

8 הדפס שוב את המסמך.

9 אם איכות הדפסה לא השתפרה, נקה את חרירי ההדפסה. לקבלת מידע נוסף, ראה "ניקוי חרירי ההדפסה של מיכל הדיו" בעמוד 44.

10 חזור על השלב שלב 9 פעמיים נוספות לכל היותר.

11 אם איכות ההדפסה עדיין אינה משביעת רצון, החלף את מיכל הדיו.

שמירה על מיכל הדיו

- שמור מיכל דיו חדש באריזתו עד שתהיה מוכן להתקינו.
- אל תסיר מיכל דיו מהמדפסת אלא לשם החלפה, ניקוי, או אחסון אותו בכלי אטום לאוויר. מכלי הדיו לא ידפיסו כשורה אם יושאר חשוף לפרק זמן ארוך.

ניקוי משטח הזכוכית של הסורק

1 לחלח מטלית נקייה נטולת סיבים במים.

2 נגב בעדינות את משטח הזכוכית של הסורק כדי לנקותו.

הערה: ודא שכל הדיו או נוזל התיקון שעל המסמך יבש לפני הנחת המסמך על משטח הזכוכית של הסורק.

הזמנת חומרים מתכלים

כדי להזמין חומרים מתכלים או לאתר ספק הסמוך אליך, בקר באתר האינטרנט שלנו בכתובת**www.lexmark.com**.

הערות:

- לקבלת התוצאות הטובות ביותר, השתמש רק במכלי דיו של Lexmark.
- לתוצאות טובות ביותר עת הדפסת תצלומים או תמונות אחרות באיכות גבוהה, השתמש בנייר צילום פרמיום של Lexmark.

פריט	מספר חלק
מיכל דיו	1
כבל USB	12A2405
נייר צילום ונייר צילום פרמיום של Lexmark.	משתנה בהתאם למדינה או אזור

שימוש במכלי דיו מקוריים של Lexmark

המדפסות, מכלי הדיו ונייר הצילום של Lexmark מתוכננים לפעול יחד לקבלת איכות הדפסה מעולה.

אם תקבל את ההודעה **דיו מקורי של Lexmark אזל**, הדיו המקורי של Lexmark במכלים שצוינו התרוקן.

אם אתה סבור שרכשת מיכל דיו חדש ומקורי של Lexmark, אולם מופיעה ההודעה **דיו מקורי של Lexmark אזל**:

1 לחץ בהודעה על **קבל מידע נוסף**.

2 לחץ על **דווח על מיכל דיו שאינו של Lexmark**.

כדי למנוע מההודעה להופיע שוב עבור מכלי הדיו שצוינו:

- החלף את מכלי הדיו במכלי דיו חדשים של Lexmark.
- אם אתה מדפיס ממחשב, לחץ על **קבל מידע נוסף** שעל ההודעה, בחר את תיבת הסימון ולחץ על **סגור**.
- אם אתה משתמש במדפסת ללא שימוש במחשב, לחץ על **ביטול**.

האחריות של Lexmark אינה מכסה נזק שנגרם כתוצאה מדיו או ממכלי דיו שאינם של Lexmark.

מילוי מחדש של מיכל דיו

האחריות אינה מכסה תיקון כשלים או נזק הנגרמים ממיכל דיו שמולא מחדש. Lexmark אינה ממליצה על שימוש במיכל שמולא מחדש. מילוי מחדש של מיכל דיו עלול לפגום באיכות ההדפסה ולגרום נזק למדפסת. לקבלת התוצאות הטובות ביותר, השתמש בחומרים מתכלים של Lexmark.

מחזור מוצרי Lexmark

כדי להחזיר את מוצרי Lexmark ל- Lexmark לצורך מחזור:

1. בקר באתר האינטרנט שלנו בכתובת **www.lexmark.com/recycle**.
2. בצע את ההוראות שעל מסך המחשב.

פתרון בעיות

- "פתרון בעיות התקנה" בעמוד 48
- "פתרון בעיות הדפסה" בעמוד 51
- "פתרון בעיות העתקה" בעמוד 54
- "פתרון בעיות סריקה" בעמוד 55
- "פתרון בעיות פקס" בעמוד 57
- "פתרון בעיות חסימה והזנת נייר" בעמוד 59
- "הודעות שגיאה" בעמוד 60
- "הסרה והתקנה מחדש של התוכנה" בעמוד 61

פתרון בעיות התקנה

- "הלחצן הפעלה אינו דולק" בעמוד 48
- "לא ניתן להתקין את התוכנה" בעמוד 48
- "העמוד אינו מודפס" בעמוד 49
- "לא ניתן להדפיס ממצלמה דיגיטלית באמצעות PictBridge" בעמוד 51

הלחצן הפעלה אינו דולק

1 נתק את כבל ספק הכוח משקע החשמל שבקיר ולאחר מכן מהמדפסת.

2 הכנס את הכבל עד הסוף ביציאת ספק הכוח במדפסת.

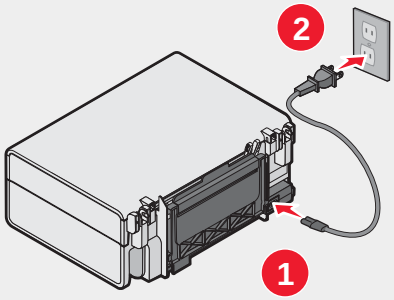

3 חבר את הכבל לשקע חשמל שמשמש מכשירי חשמל אחרים.

4 אם הנורית ⏻ אינה דולקת, לחץ על ⏻.

לא ניתן להתקין את התוכנה

נתמכות מערכות ההפעלה הבאות:

- Windows 98/Me
- Windows 2000
- Windows XP

ודא שהמחשב שברשותך עונה לדרישות המינימום של המערכת המפורטות בתיבה.

1 בדוק אם קיים נזק גלוי כלשהו בכבל ה- USB.

2 חבר היטב את הקצה המלבני של כבל ה- USB ליציאת ה- USB במחשב.

יציאת ה- USB מסומנת בסמל ה- USB .

3 חבר היטב את הקצה המרובע של כבל ה- USB לחלקה האחורי של המדפסת.

1 כבה את המחשב ולאחר מכן הפעל אותו מחדש.

2 לחץ על **ביטול** בכל המסכים של אותרה חומרה חדשה.

3 הכנס את התקליטור ובצע את ההוראות שעל המסך כדי להתקין מחדש את התוכנה.

1 לחץ על ⏻ כדי לכבות את המדפסת.

2 נתק את כבל החשמל מהשקע בקיר.

3 הוצא את ספק הכוח בעדינות מהמדפסת.

4 חבר מחדש את ספק הכוח למדפסת.

5 חבר את כבל החשמל לשקע בקיר.

6 לחץ על ⏻ כדי להפעיל את המדפסת.

1 סגור את כל היישומים הפתוחים.

2 נטרל את כל תוכנת האנטי וירוס.

3 לחץ פעמיים על הסמל **המחשב שלי**.

ב- Windows XP, לחץ על **התחל** כדי לגשת לסמל המחשב שלי.

4 לחץ פעמיים על הסמל **כונן התקליטורים**.

5 אם נדרש, לחץ פעמיים על **setup.exe**.

6 בצע את ההוראות שמוצגות על המסך כדי להתקין את התוכנה.

1 בקר באתר האינטרנט שלנו בכתובת **www.lexmark.com** כדי לבדוק אם קיימות תוכנות חדישות יותר.

2 בכל במדינות והאזורים, למעט ארה"ב, בחר את מדינתך או את האזור שלך.

3 לחץ על הקישור עבור drivers או downloads (מנהלי התקנים או הורדות).

4 בחר את משפחת המדפסות שברשותך.

5 בחר את דגם המדפסת שברשותך.

6 בחר את מערכת ההפעלה שברשותך.

7 בחר את הקובץ שברצונך להוריד ולאחר מכן בצע את ההוראות שמופיעות במסך המחשב.

העמוד אינו מודפס

אם נורית ⏻ מהבהבת, ראה "הודעות שגיאה" בעמוד 60.

אם הנורית ⏻ אינה דולקת, ראה "הלחצן הפעלה אינו דולק" בעמוד 48.

הסר את הנייר ולאחר מכן טען אותו חזרה.

בדוק את רמת הדיו, ואם נדרש, התקן מיכל דיו חדש.

1 הסר את מיכל הדיו.

2 ודא שהמדבקה והסרט הוסרו.

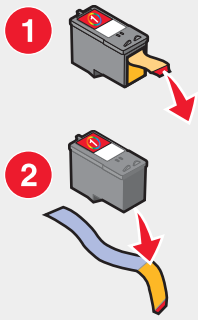

3 הכנס מחדש את מיכל הדיו.

ודא שהמדפסת מוגדרת כמדפסת ברירת המחדל ואינה נמצאת במצב המתנה או השהייה.

1 לחץ על:
- עבור Windows XP Pro: **התחל** ← **הגדרות** ← **מדפסות ופקסים**.
- עבור Windows XP Home: **התחל** ← **לוח הבקרה** ← **מדפסות ופקסים**.
- עבור Windows 2000: **התחל** ← **הגדרות** ← **מדפסות**.
- עבור Windows 98/Me: **התחל** ← **הגדרות** ← **מדפסות**.

2 לחץ פעמיים על שם המדפסת.

3 לחץ על **מדפסת**.
- ודא שלא מופיע סימן ביקורת ליד האפשרות השהיית הדפסה.
- ודא שסימן ביקורת מופיע ליד קבע כברירת מחדל.

1 לחץ על ⏻ כדי לכבות את המדפסת.

2 נתק את כבל החשמל מהשקע בקיר.

3 הוצא את ספק הכוח בעדינות מהמדפסת.

4 חבר מחדש את ספק הכוח למדפסת.

5 חבר את כבל החשמל לשקע בקיר.

6 לחץ על ⏻ כדי להפעיל את המדפסת.

1 הסר את התקנת תוכנת המדפסת ולאחר מכן התקן אותה מחדש. לקבלת מידע נוסף, ראה "הסרה והתקנה מחדש של התוכנה" בעמוד 61.

2 אם התוכנה עדיין אינה מותקנת כהלכה, בקר האתר האינטרנט שלנו בכתובת **www.lexmark.com** כדי לבדוק אם קיימות תוכנות חדישות יותר.

   א בכל במדינות והאזורים, למעט ארה"ב, בחר את מדינתך או את האזור שלך.

   ב לחץ על הקישור עבור drivers או downloads (מנהלי התקנים או הורדות).

   ג בחר את משפחת המדפסות שברשותך.

   ד בחר את דגם המדפסת שברשותך.

ה בחר את מערכת ההפעלה שברשותך.

ו בחר את הקובץ שברצונך להוריד ולאחר מכן בצע את ההוראות שמופיעות במסך המחשב.

לא ניתן להדפיס ממצלמה דיגיטלית באמצעות PictBridge

אפשר הדפסת PictBridge במצלמה על-ידי בחירה במצב USB נכון. לקבלת מידע נוסף, ראה את תיעוד המצלמה הדיגיטלית.

1 נתק את המצלמה.

2 חבר מצלמה דיגיטלית מאופשרת PictBridge ליציאת PictBridge. עיין בתיעוד המצלמה הדיגיטלית כדי לקבוע אם היא מאופשרת PictBridge.

השתמש רק בכבל USB שצורף למצלמה.

פתרון בעיות הדפסה

- "שיפור איכות הדפסה" בעמוד 44
- "איכות ירודה של טקסט וגרפיקה" בעמוד 52
- "איכות ההדפסה ירודה בשולי העמוד" בעמוד 53
- "מודפסים חלקי מסמך או תצלום" בעמוד 54
- "המדפסת אינה מדפיסה או אינה מגיבה" בעמוד 53
- "מהירות ההדפסה איטית" בעמוד 53

שיפור איכות הדפסה

אם אינך מרוצה מאיכות ההדפסה של המסמך, ודא כי אתה:

- משתמש בסוג הנכון של הנייר עבור המסמך. לדוגמה, השתמש בנייר צילום פרמיום של Lexmark אם אתה מדפיס תצלומים או תמונות אחרות באיכות גבוהה.
- ודא שהצד המבריק או הצד שמיועד להדפסה פונה כלפיך. (אם אינך בטוח איזה צד מיועד להדפסה, עיין בהוראות שמצורפות לנייר).
- משתמש בנייר במשקל כבד יותר או לבן מבריק.
- בוחר הגדרת איכות הדפסה גבוהה יותר.

אם המסמך עדיין אינו באיכות ההדפסה הרצויה לך, בצע שלבים אלה:

1 יישר את מיכל הדיו. לקבלת מידע נוסף, ראה "יישור מיכל הדיו באמצעות המחשב" בעמוד 44.

אם איכות הדפסה לא השתפרה, המשך אל שלב 2.

2 נקה את חרירי ההדפסה של מיכל הדיו. לקבלת מידע נוסף, ראה "ניקוי חרירי ההדפסה של מיכל הדיו" בעמוד 44.

אם איכות הדפסה לא השתפרה, המשך אל שלב 3.

3 הסר את מיכל הדיו והכנס אותו חזרה. לקבלת מידע נוסף, ראה "הסרת מיכל דיו משומש" בעמוד 42 וכן "התקנת מיכל דיו" בעמוד 42.

אם איכות הדפסה לא השתפרה, המשך אל שלב 4.

4 נגב את חרירי ההדפסה של מיכל הדיו והמגעים. לקבלת מידע נוסף, ראה "ניגוב חרירי ההדפסה של מיכל הדיו והמגעים" בעמוד 45.

אם איכות ההדפסה עדיין אינה משביעת רצון, החלף את מיכל הדיו. לקבלת מידע נוסף, ראה "הזמנת חומרים מתכלים" בעמוד 46.

איכות ירודה של טקסט וגרפיקה

דוגמאות לאיכות ירודה של טקסט וגרפיקה כוללת:

- דפים ריקים
- הדפסה כהה
- הדפסה דהויה
- צבעים לא נכונים
- רצועות בהירות וכהות בהדפסה
- שורות מוטות
- מריחות
- קווים
- קווים לבנים בהדפסה

בדוק את רמת הדיו, ואם נדרש, התקן מיכל דיו חדש.

ראה "שיפור איכות הדפסה" בעמוד 51.

כדי למנוע מריחות דיו בעת שימוש בסוגי המדיה הבאים, הסר כל גיליון מיד עם יציאתו ואפשר לו להתייבש:

- מסמך עם גרפיקה או תמונות
- נייר צילום
- נייר מאט במשקל כבד או נייר מבריק
- שקף
- מדבקות
- מעטפות
- נייר גיהוץ לחולצות

הערה: ייתכן שידרשו כ- 15 דקות לייבוש השקף.

השתמש בנייר של חברה שונה. נייר של חברות שונות מקבל דיו בצורה שונה ומודפס עם שינויים בצבע. השתמש בנייר צילום פרמיום של Lexmark אם אתה מדפיס תצלומים או תמונות אחרות באיכות גבוהה.

השתמש בנייר חדש בלבד שאינו מקומט.

1. הסר את התקנת תוכנת המדפסת ולאחר מכן התקן אותה מחדש. לקבלת מידע נוסף, ראה "הסרה והתקנה מחדש של התוכנה" בעמוד 61.
2. אם התוכנה עדיין אינה מותקנת כהלכה, בקר באתר האינטרנט שלנו בכתובת **www.lexmark.com** כדי לבדוק אם קיימות תוכנות חדישות יותר.
   - **א** בכל במדינות והאזורים, למעט ארה"ב, בחר את מדינתך או את האזור שלך.
   - **ב** לחץ על הקישור עבור drivers and download (מנהלי התקנים והורדות).
   - **ג** בחר את משפחת המדפסות שברשותך.
   - **ד** בחר את דגם המדפסת שברשותך.
   - **ה** בחר את מערכת ההפעלה שברשותך.
   - **ו** בחר את הקובץ שברצונך להוריד ובצע את ההוראות שמופיעות במסך המחשב.

איכות ההדפסה ירודה בשולי העמוד

אם אינך משתמש בתכונת ההדפסה ללא שוליים, השתמש בהגדרת שולי ההדפסה המזעריים:

- שוליים שמאליים וימניים:
  - 6.35 מ"מ (0.25 אינץ') עבור נייר בגודל letter
  - 3.37 מ"מ (0.133 אינץ') עבור כל גודלי הנייר מלבד letter
- שוליים עליונים: 1.7 מ"מ (0.67 אינץ')
- שוליים תחתונים: 12.7 מ"מ (0.5 אינץ')

בחר בתכונה הדפסה ללא שוליים.

1. ביישום, לחץ על **קובץ** ← **הדפסה**.
2. לחץ על **מאפיינים**, **אפשרויות**, **הגדרות** או **העדפות**.
3. לחץ על **פריסת הדפסה**.
4. לחץ על **ללא שוליים**.

בדוק שגודל הנייר שבשימוש מתאים להגדרות המדפסת.

1. ביישום, לחץ על **קובץ** ← **הדפסה**.
2. לחץ על **מאפיינים**, **אפשרויות**, **הגדרות** או **העדפות**.
3. לחץ על **הגדרות נייר**.
4. בדוק את גודל הנייר.

המדפסת אינה מדפיסה או אינה מגיבה

ראה "העמוד אינו מודפס" בעמוד 49.

מהירות ההדפסה איטית

סגור את כל יישומים שאינם בשימוש.

נסה למזער את כמות וגודל הגרפיקה והתמונות במסמך.

שקול רכישת זיכרון RAM נוסף.

הסר מהמערכת את כל הגופנים שאינם נמצאים בשימוש.

1. ביישום, לחץ על **קובץ** ← **הדפסה**.
2. לחץ על **מאפיינים**, **אפשרויות**, **הגדרות** או **העדפות**.
3. לחץ על **איכות/עותקים**.
4. באזור איכות/מהירות, בחר הגדרת איכות הדפסה נמוכה יותר.

1. הסר את התקנת תוכנת המדפסת ולאחר מכן התקן אותה מחדש. לקבלת מידע נוסף, ראה "הסרה והתקנה מחדש של התוכנה" בעמוד 61.
2. אם התוכנה עדיין אינה מותקנת כהלכה, בקר באתר האינטרנט שלנו בכתובת **www.lexmark.com** כדי לבדוק אם קיימות תוכנות חדישות יותר.
   - **א** בכל במדינות והאזורים, למעט ארה"ב, בחר את מדינתך או את האזור שלך.
   - **ב** לחץ על הקישור עבור drivers and download (מנהלי התקנים והורדות).

ג בחר את משפחת המדפסות שברשותך.

ד בחר את דגם המדפסת שברשותך.

ה בחר את מערכת ההפעלה שברשותך.

ו בחר את הקובץ שברצונך להוריד ובצע את ההוראות שמופיעות במסך המחשב.

מודפסים חלקי מסמך או תצלום

ודא שהמסמך או התצלום טעונים בצורה נכונה על משטח הזכוכית של הסורק.

ודא שגודל הנייר שבשימוש מתאים לגודל שבחרת.

פתרון בעיות העתקה

- "המעתיק אינו מגיב" בעמוד 54
- "יחידת הסורק אינה נסגרת" בעמוד 54
- "איכות העתקה ירודה" בעמוד 54
- "מועתקים חלקי מסמך או תצלום" בעמוד 55

המעתיק אינו מגיב

אם נורית ⏻ מהבהבת, ראה "הודעות שגיאה" בעמוד 60.

אם הנורית ⏻ אינה דולקת, ראה "הלחצן הפעלה אינו דולק" בעמוד 48.

1 הסר את התקנת תוכנת המדפסת ולאחר מכן התקן אותה מחדש. לקבלת מידע נוסף, ראה "הסרה והתקנה מחדש של התוכנה" בעמוד 61.

2 אם התוכנה עדיין אינה מותקנת כהלכה, בקר באתר האינטרנט שלנו בכתובת **www.lexmark.com** כדי לבדוק אם קיימות תוכנות חדישות יותר.

א בכל במדינות והאזורים, למעט ארה"ב, בחר את מדינתך או את האזור שלך.

ב לחץ על הקישור עבור drivers and download (מנהלי התקנים והורדות).

ג בחר את משפחת המדפסות שברשותך.

ד בחר את דגם המדפסת שברשותך.

ה בחר את מערכת ההפעלה שברשותך.

ו בחר את הקובץ שברצונך להוריד ובצע את ההוראות שמופיעות במסך המחשב.

יחידת הסורק אינה נסגרת

1 הרם את יחידת הסורק.

2 הסר כל מכשול המפריע לסגירת יחידת הסורק.

3 הנמך את יחידת הסורק.

איכות העתקה ירודה

הדוגמאות כוללות:

- דפים ריקים
- תבנית לוח-שחמט
- גרפיקה ותמונות מעוותות
- תווים חסרים
- הדפסה דהויה

- הדפסה כהה
- שורות מוטות
- מריחות
- קווים
- תווים בלתי צפויים
- קווים לבנים בהדפסה

אם נורית ⏻ מהבהבת, ראה "הודעות שגיאה" בעמוד 60.

בדוק את רמת הדיו, ואם נדרש, התקן מיכל דיו חדש.

אם משטח הזכוכית של הסורק מלוכלך, לחלח במים מטלית נטולת סיבים ונגב את המשטח בעדינות.

ראה "שיפור איכות הדפסה" בעמוד 44.

אם אתה מעתיק או סורק עיתון, כתב-עת או נייר מבריק, ראה"סריקת תמונות ברורות מכתבי עת ועיתונים" בעמוד 38.

אם איכות מסמך המקור אינה משביעת רצון, נסה להשתמש בגרסה ברורה יותר של מסמך התמונה.

הנח מסמך על משטח הזכוכית של הסורק כשפניו כלפי מטה.

מועתקים חלקי מסמך או תצלום

ודא שהמסמך או התצלום טעונים בצורה נכונה על משטח הזכוכית של הסורק.

ודא שגודל הנייר שבשימוש מתאים לגודל שבחרת.

פתרון בעיות סריקה

- "הסורק אינו מגיב" בעמוד 55
- "הסריקה נמשכת זמן רב מדי או מקפיאה את המחשב" בעמוד 56
- "הסריקה לא הצליחה" בעמוד 56
- "איכות ירודה של תמונה סרוקה" בעמוד 57
- "נסרקים חלקי מסמך או תצלום" בעמוד 57
- "לא ניתן לסרוק ליישום" בעמוד 57

הסורק אינו מגיב

אם נורית ⏻ מהבהבת, ראה "הודעות שגיאה" בעמוד 60.

אם הנורית ⏻ אינה דולקת, ראה "הלחצן הפעלה אינו דולק" בעמוד 48.

ודא שהמדפסת מוגדרת כמדפסת ברירת המחדל ואינה נמצאת במצב המתנה או השהייה.

1 לחץ על:
   - עבור Windows XP Pro: **התחל** ← **הגדרות** ← **מדפסות ופקסים**.
   - עבור Windows XP Home: **התחל** ← **לוח הבקרה** ← **מדפסות ופקסים**.
   - עבור Windows 2000: **התחל** ← **הגדרות** ← **מדפסות**.
   - עבור Windows 98/Me: **התחל** ← **הגדרות** ← **מדפסות**.
2 לחץ פעמיים על שם המדפסת.

3 לחץ על **מדפסת**.
- ודא שלא מופיע סימן ביקורת ליד האפשרות השהיית הדפסה.
- ודא שסימן ביקורת מופיע ליד קבע כברירת מחדל.

1 הסר את התקנת תוכנת המדפסת ולאחר מכן התקן אותה מחדש. לקבלת מידע נוסף, ראה "הסרה והתקנה מחדש של התוכנה" בעמוד 61.

2 אם התוכנה עדיין אינה מותקנת כהלכה, בקר האתר האינטרנט שלנו בכתובת **www.lexmark.com** כדי לבדוק אם קיימות תוכנות חדישות יותר.
   - **א** בכל במדינות והאזורים, למעט ארה"ב, בחר את מדינתך או את האזור שלך.
   - **ב** לחץ על הקישור עבור drivers או downloads (מנהלי התקנים או הורדות).
   - **ג** בחר את משפחת המדפסות שברשותך.
   - **ד** בחר את דגם המדפסת שברשותך.
   - **ה** בחר את מערכת ההפעלה שברשותך.
   - **ו** בחר את הקובץ שברצונך להוריד ולאחר מכן בצע את ההוראות שמופיעות במסך המחשב.

הסריקה נמשכת זמן רב מדי או מקפיאה את המחשב

סגור את כל התוכניות שאינן בשימוש.

כדי לשנות את רזולוציית הסריקה לערך נמוך יותר:

1 לחץ על **התחל←תוכניות** או **כל התוכניות←Lexmark 2400 Series**.

2 בחר **מרכז ה- All-In-One**.

3 במקטע סריקה, לחץ על **הצג הגדרות סריקה נוספות**.

4 לחץ על **הצגת הגדרות סריקה מתקדמות**.

5 בתפריט רזולוציית סריקה, בחר מספר נמוך יותר.

הסריקה לא הצליחה

1 בדוק אם קיים נזק גלוי כלשהו בכבל ה- USB.

2 חבר היטב את הקצה המלבני של כבל ה- USB ליציאת ה- USB במחשב.

יציאת ה- USB מסומנת בסמל ה- USB .

3 חבר היטב את הקצה המרובע של כבל ה- USB לחלקה האחורי של המדפסת.

כבה את המחשב ולאחר מכן הפעל אותו מחדש.

1 הסר את התקנת תוכנת המדפסת ולאחר מכן התקן אותה מחדש. לקבלת מידע נוסף, ראה "הסרה והתקנה מחדש של התוכנה" בעמוד 61.

2 אם התוכנה עדיין אינה מותקנת כהלכה, בקר האתר האינטרנט שלנו בכתובת **www.lexmark.com** כדי לבדוק אם קיימות תוכנות חדישות יותר.
   - **א** בכל במדינות והאזורים, למעט ארה"ב, בחר את מדינתך או את האזור שלך.
   - **ב** לחץ על הקישור עבור drivers או downloads (מנהלי התקנים או הורדות).
   - **ג** בחר את משפחת המדפסות שברשותך.
   - **ד** בחר את דגם המדפסת שברשותך.

ה בחר את מערכת ההפעלה שברשותך.

ו בחר את הקובץ שברצונך להוריד ובצע את ההוראות שמופיעות במסך המחשב.

איכות ירודה של תמונה סרוקה

אם נורית ⏻ מהבהבת, ראה "הודעות שגיאה" בעמוד 60.

אם משטח הזכוכית של הסורק מלוכלך, לחלח במים מטלית נטולת סיבים ונגב את המשטח בעדינות.

כדי להתאים את איכות הסריקה:

1 טען מסמך על משטח הזכוכית של הסורק כשפניו כלפי מטה.

2 בלוח הבקרה, לחץ על .

3 בתפריט "שלח תמונה סרוקה אל:", בחר תוכנית.

4 לחץ על **הצגת הגדרות סריקה מתקדמות**.

5 לחץ על הכרטיסייה **סריקה**.

6 בוחר הגדרת רזולוציית סריקה גבוהה יותר.

7 לחץ על **אישור**.

8 לחץ על **סרוק כעת**.

ראה "שיפור איכות הדפסה" בעמוד 44.

אם אתה מעתיק או סורק עיתון, כתב-עת או נייר מבריק, ראה"סריקת תמונות ברורות מכתבי עת ועיתונים" בעמוד 38.

אם איכות מסמך המקור אינה משביעת רצון, נסה להשתמש בגרסה ברורה יותר של מסמך התמונה.

הנח מסמך על משטח הזכוכית של הסורק כשפניו כלפי מטה.

נסרקים חלקי מסמך או תצלום

ודא שהמסמך או התצלום טעונים בצורה נכונה על משטח הזכוכית של הסורק.

ודא שגודל הנייר שבשימוש מתאים לגודל שבחרת.

לא ניתן לסרוק ליישום

1 בתיבת הדו-שיח היישום הנבחר אינו תומך בריבוי עמודים לחץ על **ביטול**.

2 בכרטיסייה סריקה והעתקה של מרכז ה- All-In-One, בחר יישום שונה מהתפריט הנפתח שלח תמונה סרוקה אל.

3 סרוק את המסמך.

פתרון בעיות פקס

- "עצות לשיגור פקס באמצעות הסטודיו לעיבוד תמונה" בעמוד 58
- "לא ניתן להדפיס פקס או לפקס שהתקבל איכות הדפסה ירודה" בעמוד 58
- "הפקס המתקבל ריק" בעמוד 58

עצות לשיגור פקס באמצעות הסטודיו לעיבוד תמונה

אם אתה משגר פקס באמצעות הסטודיו לעיבוד תמונה, ודא כי:

- המדפסת מחוברת למחשב שמצויד בפקס-מודם.
- המחשב מחובר לקו טלפון פעיל.
- הן המדפסת והן המחשב מופעלים.

לקבלת סיוע נוסף בעת השימוש ביישום פקס, ראה את התיעוד שמצורף ליישום הפקס.

לא ניתן לשגר או לקבל פקס

אם מופיעה הודעת שגיאה, בצע את ההוראות שבתיבת הדו-שיח של השגיאה.

בצע שיחת ניסיון למספר הטלפון שאליו ברצונך לשגר פקס כדי לוודא שהוא פועל כשורה.

אם קו הטלפון נמצא בשימושו של התקן אחר, המתן עד שההתקן האחר יסיים לפני שתשגר פקס.

שיחה ממתינה עלולה להפריע לשידור פקס. נטרל את התכונה לפני שיגור או קבלת פקס. התקשר אל חברת הטלפונים כדי לקבל את רצף המקשים לנטרול זמני של שיחה ממתינה.

לא ניתן להדפיס פקס או לפקס שהתקבל איכות הדפסה ירודה

בקש מהשולח:

- לבדוק שאיכות מסמך המקור משביעת רצון.
- לשגר שוב את הפקס. ייתכן שהייתה בעיית איכות בקו הטלפון שמחובר.
- להגדיל את רזולוציית הסריקה של הפקס.

בדוק את רמת הדיו, ואם נדרש, התקן מיכל דיו חדש.

1 הסר את מיכל הדיו.

2 ודא שהמדבקה והסרט הוסרו.

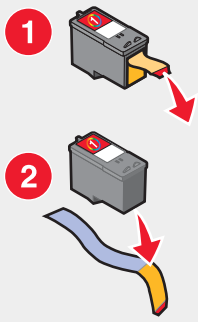

3 הכנס מחדש את מיכל הדיו.

אם הנורית ⏻ אינה דולקת, ראה "הלחצן הפעלה אינו דולק" בעמוד 48.

בדוק שאין חסימות נייר ונקה חסימות אם הן קיימות.

הפקס המתקבל ריק

בקש מהשולח לוודא שמסמך המקור נטען כהלכה.

פתרון בעיות חסימה והזנת נייר

- "חסימת נייר במדפסת" בעמוד 59
- "נייר או מדיה מיוחדת אינם מוזנים כהלכה" בעמוד 59
- "המדפסת אינה מזינה נייר, מעטפות או מדיה מיוחדת" בעמוד 60
- "חסימות נייר כרזות" בעמוד 60

חסימת נייר במדפסת

להוצאת נייר אוטומטית:

1. לחץ על ⏻ והשאר לחוץ.
2. הסר את הנייר ממגש יציאת הנייר.

כדי להסיר את הנייר ידנית:

1. לחץ על ⏻ כדי לכבות את המדפסת.
2. אחוז היטב בנייר ומשוך החוצה בעדינות.
3. לחץ על ⏻ כדי להפעיל חזרה את המדפסת.

חסימת נייר בתומך הנייר

1. לחץ על ⏻ כדי לכבות את המדפסת.
2. אחוז היטב בנייר ומשוך החוצה בעדינות.
3. לחץ על ⏻ כדי להפעיל חזרה את המדפסת.

נייר או מדיה מיוחדת אינם מוזנים כהלכה

אם נייר או מדיה מיוחדת אינם מוזנים כהלכה או מוטים או שמספר גיליונות מוזנים יחד או נדבקים זה לזה, נסה את הפתרונות הבאים:

טען במדפסת כמויות נייר קטנות יותר.

ראה "טעינת סוגים שונים של נייר" בעמוד 21 לקבלת מידע על:

- כמות מרבית לטעינה לפי סוג נייר
- הוראות טעינה ספציפיות עבור נייר נתמך ומדיה מיוחדת

טען נייר כאשר הצד להדפסה פונה אליך.

הסר כל עמוד מיד עם יציאתו והנח לו להתייבש לגמרי לפני שתערום אותו.

השתמש בנייר חדש בלבד שאינו מקומט.

התאם את מכווני הנייר:

- בעת שימוש במדיה שרוחבה קטן מ- 8.5 אינץ'
- התאם את הקצה השמאלי של הנייר או המדיה, תוך הקפדה שאינו מתכופף

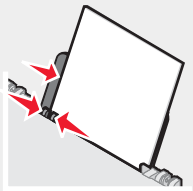

המדפסת אינה מזינה נייר, מעטפות או מדיה מיוחדת

אם קיימת חסימת נייר, עיין במקטע המתאים לחסימת נייר.

ודא שהמדיה המיוחדת טעונה כראוי.

נסה לטעון עמוד אחד, מעטפה אחת או גיליון אחד של מדיה מיוחדת בכל פעם.

ודא שהמדפסת מוגדרת כמדפסת ברירת המחדל ואינה נמצאת במצב המתנה או השהייה.

1 לחץ על:
- עבור Windows XP Pro: **התחל** ← **הגדרות** ← **מדפסות ופקסים**.
- עבור Windows XP Home: **התחל** ← **לוח הבקרה** ← **מדפסות ופקסים**.
- עבור Windows 2000: **התחל** ← **הגדרות** ← **מדפסות**.
- עבור Windows 98/Me: **התחל** ← **הגדרות** ← **מדפסות**.

2 לחץ פעמיים על שם המדפסת.

3 לחץ על **מדפסת**.
- ודא שלא מופיע סימן ביקורת ליד האפשרות השהיית הדפסה.
- ודא שסימן ביקורת מופיע ליד קבע כברירת מחדל.

חסימות נייר כרזות

1 לחץ על ⏻ כדי לכבות את המדפסת.

2 הסר את נייר הכרזות שנתקע מהמדפסת.

כדי למנוע חסימה של עבודת הדפסת כרזה:
- השתמש רק במספר הגיליונות הנדרש להדפסת הכרזה.
- בחר את ההגדרות הבאות כדי לאפשר למדפסת להזין נייר בצורה רציפה וללא היתקעות:
  1 כאשר המסמך פתוח, לחץ על **קובץ** ← **הדפסה**.
  2 לחץ על **מאפיינים**, **אפשרויות**, **הגדרות** או **העדפות**.
  3 בחר בכרטיסייה **הגדרות נייר**.
  4 מהאזור גודל נייר, בחר **כרזה**.
  5 כגודל נייר, בחר **כרזה-Letter** או **כרזה-A4**.
  6 בחר כיוון הדפסה **לאורך** או **לרוחב**.
  7 לחץ על **אישור**.
  8 לחץ על **אישור** או על **הדפסה**.

הודעות שגיאה

הנורית ⏻ מהבהבת כדי לדווח על מצב שגיאה.

נורית ההפעלה מהבהבת	פתרון
איטי	אין נייר במדפסת. 1 טען נייר. 2 לחץ על ⏻.

נורית ההפעלה מהבהבת	פתרון
מהיר	קיימת חסימת נייר במדפסת. • להוצאת נייר אוטומטית: 1 לחץ על ⏻ והשאר לחוץ. 2 הסר את הנייר ממגש יציאת הנייר. • כדי להסיר את הנייר ידנית: 1 לחץ על ⏻ כדי לכבות את המדפסת. 2 אחוז היטב בנייר ומשוך החוצה בעדינות. 3 לחץ על ⏻ כדי להפעיל חזרה את המדפסת.
פעם אחת, הפסקה, והבהוב נוסף	• הרם את יחידת הסורק והסר עצמים כלשהם שחוסמים את נתיב מנשא מיכל הדיו. • מיכל הדיו חסר או שאינו מותקן כהלכה. לקבלת מידע נוסף, ראה "התקנת מיכל דיו" בעמוד 42. • בדוק כדי לוודא שמיכל הדיו הוא מהסוג הנכון עבור המדפסת. לקבלת מידע על מספר החלק של מיכל הדיו, ראה "הזמנת חומרים מתכלים" בעמוד 46. • אפס את המדפסת. 1 לחץ על ⏻ כדי לכבות את המדפסת. 2 נתק את כבל החשמל מהשקע בקיר. 3 הוצא את ספק הכוח בעדינות מהמדפסת. 4 חבר מחדש את ספק הכוח למדפסת. 5 חבר את כבל החשמל לשקע בקיר. 6 לחץ על ⏻ כדי להפעיל את המדפסת. • החלף את מיכל הדיו במיכל דיו חדש.

הסרה והתקנה מחדש של התוכנה

אם המדפסת אינה מתפקדת כשורה או שמופיעות הודעות שגיאת תקשורת בעת שהנך מנסה להשתמש במדפסת, ייתכן שתאלץ להסיר את התקנת תוכנת המדפסת ולאחר מכן להתקין את התוכנה מחדש.

1 לחץ על **התחל←תוכניות** או **כל התוכניות←Lexmark 2400 Series**.

2 בחר באפשרות **הסרת התקנה**.

3 בצע את ההוראות שמוצגות על המסך כדי להסיר את תוכנת המדפסת.

4 הפעל מחדש את המחשב לפני שתתקין מחדש את תוכנת המדפסת.

5 לחץ על **ביטול** בכל המסכים של אותרה חומרה חדשה.

6 הכנס את התקליטור ובצע את ההוראות שעל המסך כדי להתקין מחדש את התוכנה.

הודעות

שם מוצר	Lexmark 2400 Series
סוג מכשיר	4423

Trademarks

Lexmark and Lexmark with diamond design are trademarks of Lexmark International, Inc., registered in the United States and/or other countries.

All other trademarks are the property of their respective owners.

מוסכמות

הערה: *הערה* באה לציין דבר מה העשוי לסייע לך.

זהירות: *זהירות* באה לציין דבר מה העלול לפגוע בך.

אזהרה: *אזהרה* באה לציין דבר מה העלול לגרום נזק לחומרה או לתוכנה של המוצר.

הצהרת תאימות של הוועדה האמריקנית הפדרלית לתקשורת (FCC)

מוצר זה נבדק ונמצא תואם למגבלות התקן ספרתי Class B, בהמשך לחלק 15 של חוקי ה- FCC. ההפעלה כפופה לשני התנאים שלהלן: (1) התקן זה אינו יכול לגרום להפרעה מזיקה, וכן (2) התקן זה חייב לקבל כל הפרעה שמתקבלת, כולל הפרעה שעלולה לגרום לפעולה בלתי רצויה.

הגבלות Class B של ה-FCC מיועדות לספק הגנה סבירה נגד הפרעה מזיקה כאשר הציוד מופעל בהתקנה באזור מגורים. ציוד זה מפיק, משתמש ועשוי להקרין אנרגיה בתדירות רדיו, ולפיכך התקנה ושימוש בציוד זה שלא בהתאם להוראות, עלולים לגרום להפרעות מזיקות לתקשורת רדיו. עם זאת, אין כל ערובה שלא תהיינה הפרעות בהתקנה מסוימת. אם ציוד זה גורם להפרעות בקליטת רדיו או טלוויזיה, כפי שניתן לקבוע על ידי כיבוי והפעלה של הציוד, על המשתמש לנסות ולתקן את ההפרעה באמצעות אחד או יותר מהאמצעים הבאים:

- כיוון מחדש או מיקום מחדש של אנטנת הקליטה.
- הגדלת המרחק בין הציוד לבין המקלט.
- חיבור הציוד לשקע במעגל שונה מהמעגל שאליו מחובר המקלט.
- התייעצות עם נקודת הרכישה או נציג שירות לקבלת הצעות נוספות.

היצרן אינו אחראי להפרעת רדיו או טלוויזיה, שנגרמה עקב שימוש בכבלים שונים מאלה המומלצים או בשל שינויים והתאמות בלתי מאושרים לציוד זה. שינויים והתאמות בלתי מאושרים יכולים לבטל את הרשות שניתנה למשתמש להפעיל את הציוד.

הערה: כדי להבטיח התאמה לתקנות FCC לגבי הפרעות אלקטרומגנטיות להתקן מחשוב Class B, השתמש בכבל מסוכך ומוארק כהלכה דוגמת מספר חלק 12A2405 של Lexmark לחיבור מקבילי או חלק מספר 12A2405 לחיבור USB. שימוש בכבל חלופי שאינו מסוכך או מוארק כהלכה יכול להביא להפרה של תקנות FCC.

כל שאלה הנוגעת להצהרת תאימות זו יש להפנות אל:

Director of Lexmark Technology & Services
Lexmark International, Inc.
West New Circle Road 740
Lexington, KY 40550
(859) 232–3000

Industry Canada compliance statement

This Class B digital apparatus meets all requirements of the Canadian Interference-Causing Equipment Regulations.

Avis de conformité aux normes de l’industrie du Canada

Cet appareil numérique de la classe B respecte toutes les exigences du Règlement sur le matériel brouilleur du Canada.

הנחיות תאימות של European Community (CE)

מוצר זה תואם לדרישות ההגנה של הנחיות 89/336/EEC ו- 73/23/EEC של ה- EC Council להערכה והתאמה של החוקים של המדינות החברות המתייחסים לתאימות אלקטרומגנטית ובטיחות של ציוד חשמלי המיועד לשימוש במסגרת וולטאג' מסוים.

הצהרה של תאימות עם הדרישות וההנחיות נחתמה על-ידי Director of Manufacturing and Technical Support, Lexmark International, S.A., Boigny, France.

מוצר זה עונה למגבלות Class B של EN 55022 ודרישות הבטיחות של EN 60950.

Japanese VCCI notice

製品にこのマークが表示されている場合、
次の要件を満たしています。

この装置は、情報処理装置等電波障害自主規制協議会(VCCI)の基準に基づくクラスB情報技術装置です。この装置は、家庭環境で使用することを目的としていますが、この装置がラジオやテレビジョン受信機に近接して使用されると、受信障害を引き起こすことがあります。
取扱説明書に従って正しい取り扱いをしてください。

Korean MIC statement

If this symbol appears on your product, the accompanying statement is applicable.

B급 기기 (가정용 정보통신기기) 이 기기는 가정용으로 전자파적합등록을 한 기기로서 주거지역에서는 물론 모든 지역에서 사용할 수 있습니다.	MIC

רמות פליטת רעש

המדידות שלהלן נערכו בהתאם לתקן ISO 7779 ודווחו בהתאמה לתקן ISO 9296.

הערה: ייתכן שמצבים מסוימים אינם יישימים למוצר שברשותך.

	לחץ קול ממוצע של מטר 1, dBA
הדפסה	45
סריקה	35
העתקה	41
מוכן	0

הערכים כפופים לשינויים. לקבלת הערכים הנוכחיים, בקר באתר **www.lexmark.com** .

הנחיית פסולת מציוד חשמלי ואלקטרוני (WEEE)

הלוגו WEEE מציין תוכניות מחזור ונהלים ספציפיים עבור מוצרים אלקטרוניים במדינות האיחוד האירופי. אנו מעודדים את מחזור המוצרים שלנו. אם יש לך שאלות נוספות על אפשרויות מחזור, בקר באתר האינטרנט של Lexmark בכתובת **www.lexmark.com** לחיפוש מספר הטלפון של משרד המכירות המקומי.

ENERGY STAR

צריכת חשמל

צריכת האנרגיה של המוצר

הטבלה הבאה מתעדת את מאפייני צריכת החשמל של המוצר.

הערה: ייתכן שמצבים מסוימים אינם יישימים למוצר שברשותך.

מצב	תיאור	צריכת חשמל (וואטים)
הדפסה	המוצר מפיק פלט של עותק קשיח מקלט אלקטרוני.	9.5
העתקה	המוצר מפיק פלט של עותק קשיח מקלט עותק קשיח של מסמכי מקור.	8.0
סריקה	המוסר סורק מסמכי עותק קשיח.	5.6
מוכן	המוצר ממתין לעבודת הדפסה.	3.2
מצב חיסכון בחשמל	המוצר נמצא המצב חיסכון באנרגיה.	3.2
מצב High Off	המוצר מחובר לשקע בקיר, אולם מתג (לחצן) ההפעלה מכובה.	2.8
מצב Low Off (<1 W Off)	המוצר מחובר לשקע בקיר, מתג (לחצן) ההפעלה מכובה והמוצר נמצא במצב צריכת חשמל נמוכה ביותר שאפשר.	2.8
כבוי	המוצר מחובר לשקע בקיר, אולם מתג (לחצן) ההפעלה מכובה.	2.8

רמות צריכת החשמל המפורטות בטבלה הקודמת מייצגות מדידות זמן ממוצע. צריכת חשמל ברגע מסוים עשויה להיות גבוהה בצורה ממשית מהממוצע. הערכים כפופים לשינויים. לקבלת הערכים הנוכחיים, בקר באתר **www.lexmark.com** .

מצב כיבוי

במוצר זה קיים מצב כיבוי אשר צורך עדיין כמות קטנה של חשמל. כדי להפסיק לחלוטין את צריכת החשמל של המוצר, נתק את ספק הכוח משקע הקיר.

צריכת אנרגיה כוללת

לעיתים, שימושי לחשב את צריכת האנרגיה הכוללת של המוצר. היות שדרישות צריכת החשמל ניתנות ביחידות מתח או בוואטים, כדי לחשב את צריכת האנרגיה, יש להכפיל את צריכת החשמל בזמן שבו המוצר נמצא בכל מצב. צריכת האנרגיה הכוללת של המוצר היא סכום השימוש באנרגיה של כל מצב.

Statement of Limited Warranty

Lexmark International, Inc., Lexington, KY

This limited warranty applies to the United States. For customers outside the U.S., see the country-specific warranty information that came with your product.

This limited warranty applies to this product only if it was originally purchased for your use, and not for resale, from Lexmark or a Lexmark remarketer, referred to in this statement as "Remarketer."

Limited warranty

Lexmark warrants that this product:

Is manufactured from new parts, or new and serviceable used parts, which perform like new parts—

Is, during normal use, free from defects in material and workmanship—

If this product does not function as warranted during the warranty period, contact a Remarketer or Lexmark for repair (or replacement (at Lexmark's option).

If this product is a feature or option, this statement applies only when that feature or option is used with the product for which it was designed. To obtain warranty service, you may be required to present the feature or option with the product.

If you transfer this product to another user, warranty service under the terms of this statement is available to that user for the remainder of the warranty period. You should transfer proof of original purchase and this statement to that user.

Limited warranty service

The warranty period starts on the date of original purchase as shown on the purchase receipt. The warranty period ends 12 months later.

To obtain warranty service you may be required to present proof of original purchase. You may be required to deliver your product to the Remarketer or Lexmark, or ship it prepaid and suitably packaged to a Lexmark designated location. You are responsible for loss of, or damage to, a product in transit to the Remarketer or the designated location.

When warranty service involves the exchange of a product or part, the item replaced becomes the property of the Remarketer or Lexmark. The replacement may be a new or repaired item. The replacement item assumes the remaining warranty period of the original product.

Replacement is not available to you if the product you present for exchange is defaced, altered, in need of a repair not included in warranty service, damaged beyond repair, or if the product is not free of all legal obligations, restrictions, liens, and encumbrances.

Before you present this product for warranty service, remove all print cartridges, programs, data, and removable storage media (unless directed otherwise by Lexmark).

For further explanation of your warranty alternatives and the nearest Lexmark authorized servicer in your area, contact Lexmark at (800) 332-4120, or on the World Wide Web at **www.lexmark.com/support**.

Remote technical support is provided for this product throughout its warranty period. For products no longer covered by a Lexmark warranty, technical support may not be available or only be available for a fee.

Extent of limited warranty

.We do not warrant uninterrupted or error-free operation of any product

:Warranty service does not include repair of failures caused by

Modification or attachments—

Accidents or misuse—

Unsuitable physical or operating environment—

Maintenance by anyone other than Lexmark or a Lexmark authorized servicer—

Operation of a product beyond the limit of its duty cycle—

Use of printing media outside of Lexmark specifications—

Supplies (such as ink) not furnished by Lexmark—

Products, components, parts, materials, software, or interfaces not furnished by Lexmark—

TO THE EXTENT PERMITTED BY APPLICABLE LAW, NEITHER LEXMARK NOR ITS THIRD PARTY SUPPLIERS OR REMARKETERS MAKE ANY OTHER WARRANTY OR CONDITION OF ANY KIND, WHETHER EXPRESS OR IMPLIED, WITH RESPECT TO THIS PRODUCT, AND SPECIFICALLY DISCLAIM THE IMPLIED WARRANTIES OR CONDITIONS OF MERCHANTABILITY, FITNESS FOR A PARTICULAR PURPOSE, AND SATISFACTORY QUALITY. ANY WARRANTIES THAT MAY NOT BE DISCLAIMED UNDER APPLICABLE LAW ARE LIMITED IN DURATION TO THE WARRANTY PERIOD. NO WARRANTIES, EXPRESS OR IMPLIED, WILL APPLY AFTER THIS PERIOD. ALL INFORMATION, SPECIFICATIONS, PRICES, AND SERVICES ARE .SUBJECT TO CHANGE AT ANY TIME WITHOUT NOTICE

Limitation of liability

Your sole remedy under this limited warranty is set forth in this document. For any claim concerning performance or nonperformance of Lexmark or a Remarketer for this product under this limited warranty, you may recover actual .damages up to the limit set forth in the following paragraph

Lexmark's liability for actual damages from any cause whatsoever will be limited to the amount you paid for the product that caused the damages. This limitation of liability will not apply to claims by you for bodily injury or damage to real property or tangible personal property for which Lexmark is legally liable. IN NO EVENT WILL LEXMARK BE LIABLE FOR ANY LOST PROFITS, LOST SAVINGS, INCIDENTAL DAMAGE, OR OTHER ECONOMIC OR CONSEQUENTIAL DAMAGES. This is true even if you advise Lexmark or a Remarketer of the possibility of such .damages. Lexmark is not liable for any claim by you based on a third party claim

This limitation of remedies also applies to claims against any Suppliers and Remarketers of Lexmark. Lexmark's and its Suppliers' and Remarketers' limitations of remedies are not cumulative. Such Suppliers and Remarketers .are intended beneficiaries of this limitation

Additional rights

Some states do not allow limitations on how long an implied warranty lasts, or do not allow the exclusion or limitation .of incidental or consequential damages, so the limitations or exclusions contained above may not apply to you

.This limited warranty gives you specific legal rights. You may also have other rights that vary from state to state

אינדקס

4

4x6 לחצן העתקת תצלומים 33

O

OCR, עריכת טקסט מסמך 37

P

peer-to-peer, שיטה 41

א

איכות הדפסה, שיפור 51 ,44
איכות ההדפסה ירודה בשולי העמוד 53
איכות העתקה ירודה 54
איכות ירודה של טקסט וגרפיקה 52
איכות ירודה של תמונה סרוקה 57
איכות/עותקים, הכרטיסייה 17
איסוף עותקים 29
אתר אינטרנט
חיפוש 8
לחצן 13

ג

גודלי נייר, ציון 17
גלויות
הדפסה 28
טעינה 22
גלויות תצלום, טעינה 22
גרפיקה, עריכה 18

ד

דף אינטרנט
הדפסה 26
הדפסת תצלומים בלבד 27
דף ספר גזירים, יצירה 31

ה

הגדרות נייר, הכרטיסייה
שינוי גודל נייר 17
שינוי כיוון הדפסה 17
הדפסה
איסוף עותקים 29
גלויות 28
דף אינטרנט 26
דף אינטרנט, תצלומים בלבד 27
כרטיסי ברכה 28
כרטיסיות 28
כרטיסים 28
מסמך 26
מעטפות 28
סדר עמודים הפוך 29
עמוד אחרון תחילה 29
שינוי סוג נייר 26
שקפים 28
תצלומים ממצלמה מאופשרת
PictBridge 31
הדפסה משותפת
peer-to-peer, שיטה 41
הצבע-והדפס, שיטה 41
הדפסת תצלומים
ממחשב 30
הודעות 62, 63, 64, 65
הודעות FCC 62
הודעות פליטה 62, 63
הודעות שגיאה 60
הוספת כותרות טקסט 32
הזמנת חומרים מתכלים 46
הכנסת מצלמה דיגיטלית מאופשרת
PictBridge 31
המדפסת אינה מדפיסה או אינה מגיבה 53
המעתיק אינו מגיב 54
הסורק אינו מגיב 55
הסריקה לא הצליחה 56
הסריקה נמשכת זמן רב מדי או מקפיאה את המחשב 56
הסרת מיכל דיו 42
העמוד אינו מודפס 49
העתקה
הגדרות 33
העתקה 33
תצלומים בגדול 4x6 33
הפקס המתקבל ריק 58
הצבע-והדפס, שיטה 41
התאמה אישית של הגדרות
העתקה 33
סריקה 35
התפריט ברצוני 17
התקנה
מיכל דיו 42
תוכנה ושיתוף מדפסת ברשת 41
תוכנת המדפסת 61

ח

חומרים מתכלים, הזמנה 46
חיפוש
אתר אינטרנט 8
מידע 7
פרסומים 7
חלקים
יחידת הסורק 11
יציאת PictBridge 10
יציאת USB 11
יציאת ספק כוח 11
לוח בקרה 10
מגש יציאת נייר 10
מכוון נייר 10
מכסה עליון 10
מנשא מיכל דיו 10
משטח הזכוכית של הסורק 10
תומך הסורק 10
תומך נייר 10
חסימות נייר בתומך נייר 59
חסימות נייר כרזות 60
חסימת נייר במדפסת 59
חרירי הדפסה של מיכל דיו, ניקוי 44

ט

טעינה
גלויות 22
גלויות תצלום 22
כרטיסי ברכה 22
כרטיסיות 22
מדבקות 23
מסמכים על משטח הזכוכית של הסורק 24
מעטפות 22
נייר 21
נייר בגודל מותאם אישית 23
נייר גיהוץ לחולצות 22
נייר כרזות 24
נייר מבריק 21
נייר מצופה 21
נייר צילום 21
שקפים 23
תצלומים על משטח הזכוכית של הסורק 24

י

יחידת הסורק 11
יחידת הסורק אינה נסגרת 54
יישור מכלי דיו באמצעות המחשב 44
יציאת PictBridge 10
יציאת USB 11
יציאת ספק כוח 11

כ

כותרות טקסט, הוספה 32
כיוון הדפסה לאורך, בחירה 17
כיוון הדפסה לרוחב, בחירה 17
כיוון הדפסה, שינוי
לאורך 17
לרוחב 17
כיצד, הכרטיסייה 16
כרטיסי ברכה
הדפסה 28
טעינה 22
כרטיסיות
הדפסה 28
טעינה 22
כרטיסים
הדפסה 28

ל

לא ניתן להדפיס ממצלמה דיגיטלית באמצעות PictBridge 51
לא ניתן להדפיס פקס או לפקס שהתקבל
איכות הדפסה ירודה 58
לא ניתן להתקין את התוכנה 48
לא ניתן לסרוק ליישום 57
לא ניתן לשגר או לקבל פקס 58
לוח בקרה 10
שימוש 11

לחצן ההפעלה מהבהב 60
לחצן הפעלה אינו דולק 48
לחצנים
4x6 33
לחצנים, לוח הבקרה
העתקה 11
העתקת תצלום בגודל 4x6 אינץ' או 10x15 ס"מ 11
הפעלה (Power) 11
הפעלה (מהבהב) 60
סריקה 11
לחצנים, סטודיו לעיבוד תמונה
אתר אינטרנט 13
העתקה 13
סריקה 13
סריקה ועריכת טקסט (OCR) 13
עיון בתצלומים והדפסתם 12
עצות 13
פקס 13
שימוש 12
שיתוף תצלומים 12
תחזוקה/פתרון בעיות 13

מ

מאמרים מכתבי עת, טעינה על משטח הזכוכית של הסורק 24
מאפייני הדפסה
איכות/עותקים, הכרטיסייה 17
הגדרות נייר, הכרטיסייה 17
התפריט אפשרויות 17
התפריט ברצוני 17
התפריט שמירת הגדרות 17
כרטיסיות מאפייני ההדפסה 17
פריסת הדפסה, הכרטיסייה 17
פתיחה 16
מגש יציאת נייר 10
מדבקות, טעינה 23
מדפסת אינה מזינה נייר, מעטפות או מדיה מיוחדת 60
מהירות ההדפסה איטית 53
מודפסים חלקי מסמך או תצלום 54
מועתקים חלקי מסמך או תצלום 55
מחזור
הצהרת WEEE 64
מוצרי Lexmark 47
מידע בטיחותי 2
מידע ליצירת קשר, הכרטיסייה 16
מידע, חיפוש 7
מיכל דיו
הסרה 42
התקנה 42
יישור 44
ניגוב 45
ניקוי 44
שמירה 46
מיכל דיו, הדפסה
הסרה 42
התקנה 42
יישור 44
ניגוב 45
ניקוי 44
שמירה 46
מכוון נייר 10
מכסה עליון 10
מנשא מיכל דיו 10
מסמכים
הדפסה 26
טעינה על משטח הזכוכית של הסורק 24
סריקה לדואר אלקטרוני 37
סריקת טקסט לעריכה (OCR) 37
סריקת תמונות לעריכה 37
שיגור פקס באמצעות התוכנה 39
מעטפות
הדפסה 28
טעינה 22
מצב מדפסת, תיבת דו-שיח 16
מצלמה דיגיטלית (מאופשרת PictBridge) 31
מצלמה דיגיטלית מאופשרת PictBridge, הדפסת תצלומים מתוך 31
מרכז ה- All-In-One
סריקה והעתקה, הכרטיסייה 13
פתיחה 13
תחזוקה/פתרון בעיות, קישור 15
תמונות שמורות, הכרטיסייה 14
מרכז הפתרונות
כיצד, הכרטיסייה 16
מידע ליצירת קשר, הכרטיסייה 16
מצב מדפסת, תיבת דו-שיח 16
מתקדם, הכרטיסייה 16
פתיחה 15
פתרון בעיות, הכרטיסייה 16
שימוש 15
תחזוקה, הכרטיסייה 16
משטח הזכוכית של הסורק 10
טעינת מסמכים 24
ניקוי 46
מתקדם, הכרטיסייה 16

נ

נייר או מדיה מיוחדת אינם מוזנים כהלכה 59
נייר בגודל מותאם אישית, טעינה 23
נייר גיהוץ לחולצות, טעינה 22
נייר כרזות, טעינה 24
נייר מבריק, טעינה 21
נייר מצופה, טעינה 21
נייר צילום, טעינה 21
נייר, טעינה 21
ניקוי חרירי הדפסה של מיכל דיו 44
נסרקים חלקי מסמך או תצלום 57

ס

סדר עמודים הפוך 29
סוג נייר, שינוי 26
סטודיו לעיבוד תמונה, לחצנים
אתר אינטרנט 13
העתקה 13
סריקה 13
סריקה ועריכת טקסט (OCR) 13
עיון בתצלומים והדפסתם 12
עצות 13
פקס 13
שימוש 12
שיתוף תצלומים 12
תחזוקה/פתרון בעיות 13
סטודיו לעיבוד תמונה, שימוש 12
סרגל כלי האינטרנט
הדפסת דף אינטרנט 26
הדפסת התצלומים בלבד מתוך דף אינטרנט 27
שימוש 19
סריקה
לחצן 13
סריקה והעתקה, הכרטיסייה
העתקה, מקטע 14
מטלות היצירה, מקטע 14
סריקה, מקטע 13
שימוש 13
תצוגה מקדימה, מקטע 14
סריקה ועריכת טקסט (OCR), לחצן 13
סריקה
התאמה אישית של הגדרות 35
טקסט לעריכה (OCR) 37
מכתבי עת או עיתונים 38
מסמכים או תמונות לדואר אלקטרוני 37
עריכת תמונות 37
שימוש בלוח הבקרה 35
שמירת תמונה סרוקה 36

ע

עבודה ברשת
שימוש בשיטת peer-to-peer 41
שימוש בשיטת הצבע-והדפס 41
עורך התמונות, שימוש 18
עיון בתצלומים והדפסתם, לחצן 12
עיתונים, טעינה על משטח הזכוכית של הסורק 24
עמוד אחרון תחילה 29
עמוד אלבום, יצירה 31
עצות, לחצן 13
עריכה
טקסט מסמך (OCR) 37
תמונות סרוקות 37
תצלומים 18

פ

פקס
קבלה באמצעות התוכנה 40
שיגור באמצעות התוכנה 39
שימוש בסטודיו לעיבוד תמונה 58
פקס, לחצן 13
פריסה, בחירה 17
פריסת הדפסה, הכרטיסייה
הדפסה דו-צדדית 17
שינוי סוג מסמך 17
פרסומים, חיפוש 7
פתרון בעיות
הודעות שגיאה 60
פתרון בעיות הדפסה
איכות ההדפסה ירודה בשולי העמוד 53
איכות ירודה של טקסט וגרפיקה 52
המדפסת אינה מדפיסה או אינה מגיבה 53
מהירות ההדפסה איטית 53

מודפסים חלקי מסמך או תצלום 54
שיפור איכות הדפסה 51
פתרון בעיות העתקה
איכות העתקה ירודה 54
המעתיק אינו מגיב 54
יחידת הסורק אינה נסגרת 54
מועתקים חלקי מסמך או תצלום 55
פתרון בעיות התקנה
העמוד אינו מודפס 49
לא ניתן להדפיס ממצלמה דיגיטלית באמצעות PictBridge 51
לא ניתן להתקין את התוכנה 48
לחצן הפעלה אינו דולק 48
פתרון בעיות חסימה והזנת נייר
חסימות נייר בתומך נייר 59
חסימות נייר כרזות 60
חסימת נייר במדפסת 59
מדפסת אינה מזינה נייר, מעטפות או מדיה מיוחדת 60
נייר או מדיה מיוחדת אינם מוזנים כהלכה 59
פתרון בעיות סריקה
איכות ירודה של תמונה סרוקה 57
הסורק אינו מגיב 55
הסריקה לא הצליחה 56
הסריקה נמשכת זמן רב מדי או מקפיאה את המחשב 56
לא ניתן לסרוק ליישום 57
נסרקים חלקי מסמך או תצלום 57
פתרון בעיות פקס
הפקס המתקבל ריק 58
לא ניתן להדפיס פקס או לפקס שהתקבל
איכות הדפסה ירודה 58
לא ניתן לשגר או לקבל פקס 58
פתרון בעיות, הדפסה
איכות ההדפסה ירודה בשולי העמוד 53
איכות ירודה של טקסט וגרפיקה 52
המדפסת אינה מדפיסה או אינה מגיבה 53
מהירות ההדפסה איטית 53
מודפסים חלקי מסמך או תצלום 54
שיפור איכות הדפסה 51
פתרון בעיות, הכרטיסייה 16
פתרון בעיות, העתקה
איכות העתקה ירודה 54
המעתיק אינו מגיב 54
יחידת הסורק אינה נסגרת 54
מועתקים חלקי מסמך או תצלום 55
פתרון בעיות, התקנה
העמוד אינו מודפס 49
לא ניתן להדפיס ממצלמה דיגיטלית באמצעות PictBridge 51
לא ניתן להתקין את התוכנה 48
לחצן הפעלה אינו דולק 48
פתרון בעיות, חסימה והזנת נייר
חסימות נייר בתומך נייר 59
חסימות נייר כרזות 60
חסימת נייר במדפסת 59
מדפסת אינה מזינה נייר, מעטפות או מדיה מיוחדת 60
נייר או מדיה מיוחדת אינם מוזנים כהלכה 59
פתרון בעיות, סריקה
איכות ירודה של תמונה סרוקה 57
הסורק אינו מגיב 55
הסריקה לא הצליחה 56
הסריקה נמשכת זמן רב מדי או מקפיאה את המחשב 56
לא ניתן לסרוק ליישום 57
נסרקים חלקי מסמך או תצלום 57
פתרון בעיות, פקס
הפקס המתקבל ריק 58
לא ניתן להדפיס פקס או לפקס שהתקבל
איכות הדפסה ירודה 58
לא ניתן לשגר או לקבל פקס 58

ק

קבלת פקס באמצעות התוכנה 40

ר

רמות פליטת רעש 63
רמת דיו, בדיקה 15

ש

שיפור איכות הדפסה 44, 51
שיתוף תצלומים, לחצן 12
שקפים
הדפסה 28
טעינה 23

ת

תוכנה
הסרה והתקנה מחדש 61
מאפייני הדפסה 16
מרכז ה- All-In-One 13
מרכז הפתרונות 15
סטודיו לעיבוד תמונה 12
סרגל כלי האינטרנט 19
עורך התמונות 18
שימוש 12
תוכנת המדפסת
הסרה 61
התקנה מחדש 61
שימוש 12
תומך הסורק 10
תומך נייר 10
תחזוקה, הכרטיסייה 16
תחזוקה/פתרון בעיות
לחצן 13
קישור 15
תכולה, אריזה 9
תכולת האריזה 9
תמונות שמורות, הכרטיסייה
הדפסת תצלומים, מקטע 14
מטלות היצירה, מקטע 15
פתיחה באמצעות, מקטע 14
שימוש 14
תצוגה מקדימה, מקטע 14
תצוגה מקדימה של תצלומים ממחשב 14
תצלומים
דף ספר גזירים 31
הדפסה ממחשב 30
הדפסה מתוך דף אינטרנט 27
הדפסת ממצלמה מאופשרת PictBridge 31
הוספת כותרות טקסט 32
טעינה על משטח הזכוכית של הסורק 24
עמוד אלבום 31
עריכה 18