LEXMARK™

21D0074

5200 Series All-In-One

www.lexmark.com

Safety information

- Use only the power supply provided with this product or the manufacturer's authorized replacement power supply.
- Connect the power supply cord to an electrical outlet that is near the product and easily accessible.
- Refer service or repairs, other than those described in the user documentation, to a professional service person.

CAUTION: Do not set up this product or make any electrical or cabling connections, such as the power supply cord or telephone, during a lightning storm.

Informações sobre segurança

- Utilize apenas o cabo de alimentação fornecido com este produto ou um cabo de substituição autorizado pelo fabricante.
- Ligue o cabo de alimentação a uma tomada localizada perto do produto e facilmente acessível.
- Para todos os serviços ou reparações não referidos na documentação do utilizador, deve contactar um técnico dos serviços de assistência.

CUIDADO: Não instale este produto nem faça ligações eléctricas ou de cabos (de alimentação, do telefone, etc.) durante uma trovoada.

Informace o bezpečnosti

- Používejte výhradně napájecí zdroj dodávaný s produktem nebo odpovídající náhradní napájecí zdroj schválený výrobcem.
- Napájecí kabel musí být připojen do snadno přístupné elektrické zásuvky blízko produktu.
- Služby nebo opravy, které nejsou popsány v dokumentaci, svěřte profesionálnímu opraváři.

VÝSTRAHA: Neinstalujte tento produkt ani neprovádějte žádná zapojení kabelů (napájení, telefon atd.) za bouřky.

Πληροφορίες σχετικά με τηνασφάλεια

- Χρησιμοποιήστε μόνο το τροφοδοτικό που περιέχεται στη συσκευασία αυτού του προϊόντος ή το εγκεκριμένο από τον κατασκευαστή ανταλλακτικό τροφοδοτικό.
- Συνδέστε το καλώδιο ρεύματος σε πρίζα που βρίσκεται κοντά στο προϊόν και στην οποία είναι εύκολη η πρόσβαση.
- Αναθέστε τη συντήρηση ή τις επισκευές που δεν περιγράφονται στην τεκμηρίωση χρήστη σε έναν επαγγελματία τεχνικό.

ΠΡΟΣΟΧΗ: Η εγκατάσταση του συγκεκριμένου προϊόντος καθώς και οι ηλεκτρικές/καλωδιακές συνδέσεις (όπως του καλωδίου ρεύματος ή της τηλεφωνικής συσκευής) δεν πρέπει να γίνονται κατά τη διάρκεια ηλεκτρικής καταιγίδας.

Biztonsággal kapcsolatos tudnivalók

- A készülékhez csak a mellékelt tápegységet használja, vagy a gyártó által ajánlott, cserealkatrészként vásárolt tápegységet használjon.
- A tápegységet egy készülékhez közeli, könnyen elérhető konnektorba kell csatlakoztatni.
- A használati útmutatóban nem szereplő szervizelési és javítási teendőket bízza hozzáértő szakemberre.

FIGYELEM! Amikor villámlik, ne helyezze üzembe a készüléket, és ne csatlakoztasson kábeleket (pl. tápkábelt, telefonkábelt stb.).

Güvenlik bilgileri

- Yalnızca bu ürünle birlikte sağlanan ya da üreticinin onayladığı bir güç kaynağı kullanın.
- Güç kablosunu, ürünün yakınında bulunan ve kolayca erişilebilen bir elektrik prizine takın.
- Bu elkitabında açıklananlar dışındaki hizmet ve onarımlar için yetkili servise başvurun.

DİKKAT: Bu ürünü şimşekli havalarda kurmayın ya da elektrik/kablo bağlantıları (elektrik kablosu, telefon, vb.) yapmayın.

1

Unpack your All-In-One.

Note: Contents may vary based on geography.

Retire o All-In-One (dispositivo multifuncional) da caixa.

Nota: O conteúdo da caixa varia de umas regiões para as outras.

Vybalte zařízení All-In-One.

Poznámka: Obsah balení se může lišit v závislosti na zemi či oblasti prodeje.

Βγάλτε τον εκτυπωτή Όλα σε Ένα από τη συσκευασία.

Σημείωση: Τα περιεχόμενα ενδέχεται να διαφέρουν ανάλογα μετη χώρα.

Csomagolja ki a multifunkciós készüléket.

Megjegyzés: A tartalom területenként változhat.

All-In-One'ı Ambalajından Çıkarma.

Not: İçindekiler ülkeye gore değişiklik gösterebilir.

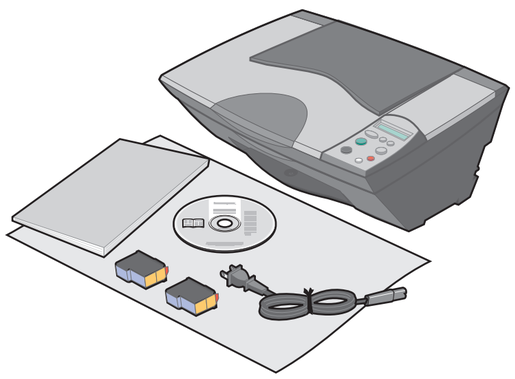

Note: You may need to purchase a USB cable separately.

Nota: Pode ser necessário adquirir um cabo USB em separado.

Poznámka: Kabel USB je třeba zakoupit samostatně.

Σημείωση: Ενδέχεται να πρέπει να αγοράσετε ένα καλώδιο USB ξεχωριστά.

Megjegyzés: Lehet, hogy egy USB kábelt is vásárolnia kell.

Not: Bir USB kablosu satın almanız gerekebilir.

Your All-In-One may include a photo cartridge instead of a black print cartridge.
O All-In-One (dispositivo multifuncional) pode incluir um tinteiro fotográfico em vez de um tinteiro preto.
K zařízení All-In-One může být dodána fotografická tisková kazeta namísto černé tiskové kazety.
Ο εκτυπωτής Όλα σε Ένα που παραλάβατε ενδέχεται να περιλαμβάνει μια κασέτα εκτύπωσης φωτογραφιών αντί της κασέτας ασπρόμαυρης εκτύπωσης.
Előfordulhat, hogy a multifunkciós készülék nem fekete patront, hanem fotópatront tartalmaz.
All-In-One aygıtınızda, siyah yazdırma kartuşu yerine bir fotoğraf kartuşu bulunabilir.

Before you continue, remove the photo cartridge from the print cartridge storage unit.
Antes de continuar, retire o tinteiro fotográfico da respectiva unidade de armazenamento.
Než budete pokračovat, vyjměte fotografickou kazetu ze schránky.
Πριν συνεχίσετε, αφαιρέστε την κασέτα εκτύπωσης φωτογραφιών από τη μονάδα αποθήκευσης.
Mielőtt továbblépne, vegye ki a fotópatront a patron tárolóegységéből.
Devam etmeden once, fotoğraf kartuşunu, yazdırma kartuşu saklama biriminden çıkarın.

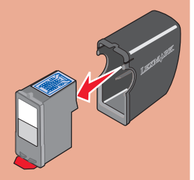

Reminder: Save the print cartridge storage unit to protect unused cartridges.
Lembrete: Guarde a unidade de armazenamento, para proteger tinteiros que não estejam a ser utilizados.
Upozornění: K uložení náhradních tiskových kazet používejte schránku na tiskové kazety.
Υπενθύμιση: Κρατήστε τη μονάδα αποθήκευσης και χρησιμοποιήστε την για να προστατεύσετε τις κασέτες που δεν χρησιμοποιείτε.
Emlékeztető: A használaton kívüli patronokat tárolja a tárolóegységben.
Hatırlatma: Tazdırma kartuşu saklama birimini, kullanılmayan kartuşları koymak için saklayın.

2

Connect the power cord.
Ligue o cabo de alimentação.
Připojte kabel napájení.
Συνδέστε το καλώδιο ρεύματος.
Csatlakoztassa a tápkábelt.
Güç kablosunu bağlayın.

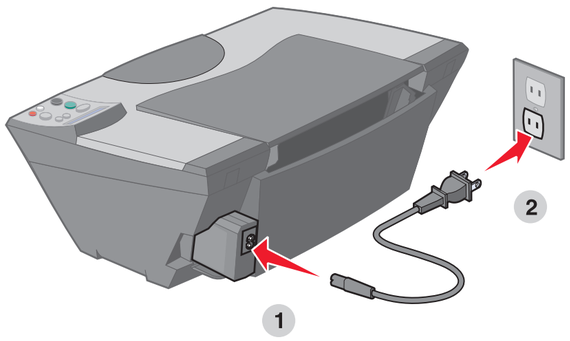

3

Make sure the Power light is on.
Certifique-se de que o indicador luminoso da alimentação está aceso.
Ověřte, že svítí síťová kontrolka.
Βεβαιωθείτε ότι η λυχνία λειτουργίας είναι αναμμένη.
Győződjön meg róla, hogy a Be/kikapcsolás jelzőfény világít.
Güç ışığının yandığından emin olun.

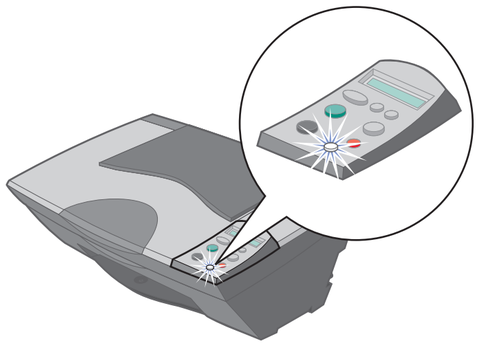

4

Press ⊕ to scroll to your *language* and then press →.

Prima ⊕ para seleccionar o seu *idioma* e, em seguida, prima →.

Pomocí tlačítka ⊕ vyberte svůj *jazyk* a stiskněte tlačítko →.

Πατήστε ⊕ για να μεταβείτε στη *γλώσσα* που θέλετε και πατήστε →.

A ⊕ gomb nyomogatásával lépjen a kívánt *nyelvre* majd, nyomja meg a → gombot.

Dilinizi seçmek için ⊕ düğmesine ve sonra → düğmesine basın.

5

Lift the paper support and extend the paper exit tray.
Levante o suporte de papel e puxe para fora o tabuleiro de saída do papel.
Zvedněte podpěru papíru a vysuňte výstupní zásobník papíru.
Ανασηκώστε το στήριγμα χαρτιού και τραβήξτε τη θήκη εξόδου χαρτιού προς τα έξω.
Emelje fel a papírtartót, és húzza ki teljesen a papírkimeneti tálcát.
Kağıt desteğini kaldırın ve kağıt çıkış tepsisini açın.

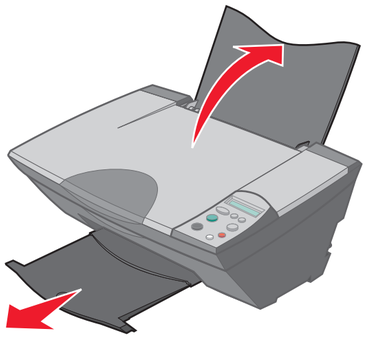

6

Load paper and adjust the paper guide.
Coloque o papel e ajuste a guia do papel.
Vložte papír a upravte vodicí lištu.
Τοποθετήστε χαρτί και ρυθμίστε τον οδηγό χαρτιού.
Tegyen be papírt, és állítsa be a papírvezetőt.
Kağıt yükleyin ve kağıt kılavuzunu ayarlayın.

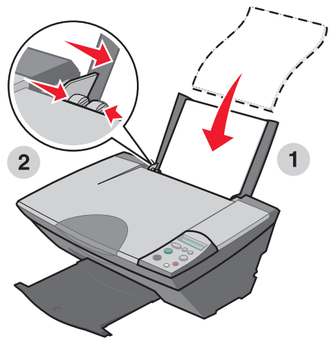

7

Lift the scanner unit.
Levante a unidade de digitalização.
Zvedněte jednotku skeneru.
Ανοίξτε τη μονάδα του σαρωτή.
Nyissa fel a lapolvasó egységet.
Tarayıcı ünitesini kaldırın.

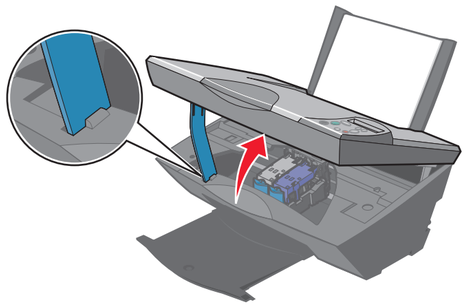

8

Remove the sticker and tape from the print cartridges.
Retire a etiqueta e a fita adesiva dos tinteiros.
Sejměte z kazet přelepku a ochrannou pásku.
Αφαιρέστε το αυτοκόλλητο και την ταινία από τις κασέτες εκτύπωσης.
Távolítsa el a címkét és a szalagot a nyomtatópatronokról.
Yazıcı kartuşlarındaki etiket ve bantları çıkarın.

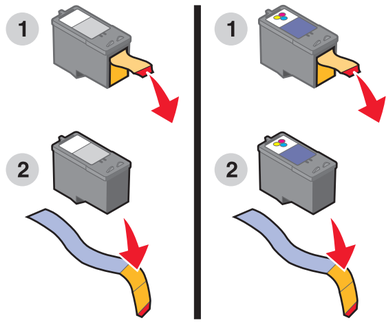

9

Open the cartridge lids, insert the cartridges, and snap the lids closed.
Abra as tampas dos tinteiros, instale os tinteiros, e feche as tampas.
Otevřete západky kazety, vložte kazey a západky zajistěte.
Ανοίξτε τα καλύμματα των κασετών, τοποθετήστε τις κασέτες και τη συνέχεια κλείστε τα, ώστε να ασφαλίσουν.
Hajtsa fel a patrontartók fülét, tegye be a patronokat, majd hajtsa le a füleket.
Kartuş kapaklarını açın, kartuşları takın ve kapakları yerine oturacak şekilde kapatın.

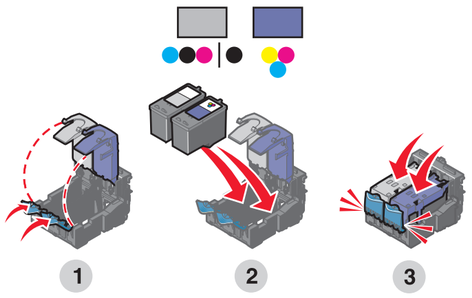

10

Close the scanner unit.
Feche a unidade de digitalização.
Zavřete jednotku skeneru.
Κλείστε τη μονάδα του σαρωτή.
Zárja le a lapolvasó egységet.
Tarayıcı ünitesini kapayın.

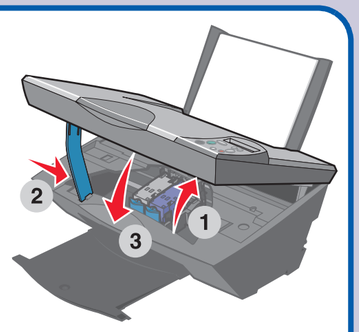

11

Press → to print an alignment page.

Prima → para imprimir uma página de alinhamento.

Stisknutím tlačítka → vytiskněte stránku se vzorky vyrovnání.

Πατήστε → για να τυπωθεί η σελίδα ευθυγράμμισης.

A → gomb megnyomásával nyomtasson ki egy kalibrálási lapot.

Hizalama sayfasý yazdýrmak için → düðmesine basýn.

If you are using your All-In-One ***without*** a computer, you are finished.
Se vai utilizar o dispositivo All-In-One (dispositivo multifuncional) ***sem*** um computador, chegou ao fim da instalação.
Pokud používáte zařízení All-In-One ***bez*** počítače, je instalace dokončena.
Εάν χρησιμοποιείτε τον εκτυπωτή Όλα σε Ένα ***χωρίς*** υπολογιστή, έχετε ολοκληρώσει τη διαδικασία.
Ha a multifunkciós készüléket ***nem*** csatlakoztatta számítógéphez, készen van.
All-In-One'ı bilgisayar ***olmadan*** kullanıyorsanız, işlem tamamlanmış demektir.

If you are using your All-In-One ***with*** a computer, continue to step 12.
Se vai utilizar o dispositivo All-In-One (dispositivo multifuncional) ***com*** um computador, prossiga com o passo 12.
Pokud používáte zařízení All-In-One ***s počítačem***, pokračujte krokem 12.
Εάν χρησιμοποιείτε τον εκτυπωτή Όλα σε Ένα ***με*** υπολογιστή, συνεχίστε με το βήμα 12.
Ha a multifunkciós készüléket ***számítógéphez*** csatlakoztatta, folytassa a 12. lépéssel.
All-In-One'ı bilgisayar ***ile*** kullanıyorsanız, adım 12 ile devam edin.

12

Make sure your computer is on.
Certifique-se de que o computador está ligado.
Ujistěte se, že je počítač zapnutý.
Βεβαιωθείτε ότι ο υπολογιστής σας είναι ενεργοποιημένος.
Győződjön meg róla, hogy a számítógép be van kapcsolva.
Bilgisayarın açık olduğundan emin olun.

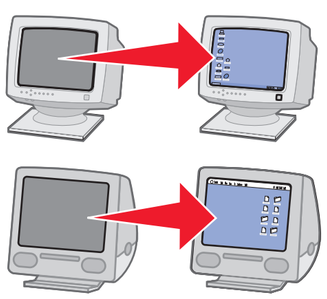

13

Connect the USB cable.
Ligue o cabo USB.
Připojte kabel USB.
Συνδέστε το καλώδιο USB.
Csatlakoztassa az USB kábelt.
USB kablosunu bağlayın.

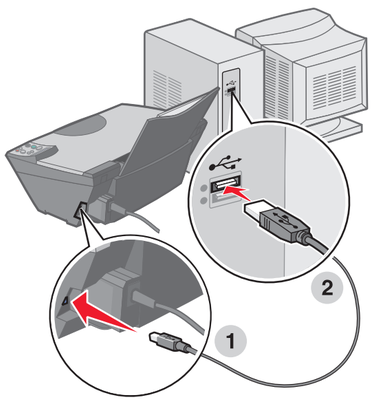

14

Important!
Click **Cancel** on *all* New Hardware screens.

Důležité!
Ve *všech* oknech se zprávou o novém hardwaru klepněte na tlačítko **Storno**.

Fontos!
Kattintson a **Mégse** gombra az Új hardver varázsló *összes* paneljén.

Importante!
Clique em **Cancel** (Cancelar) em *todos os ecrãs de* novo hardware.

Σημαντικό!
Πατήστε **Άκυρο** σε *όλες* τις οθόνες που αφορούν νέο υλικό.

Önemli!
Tüm Yeni Donanım ekranlarında, **İptal** düğmesini tıklatın.

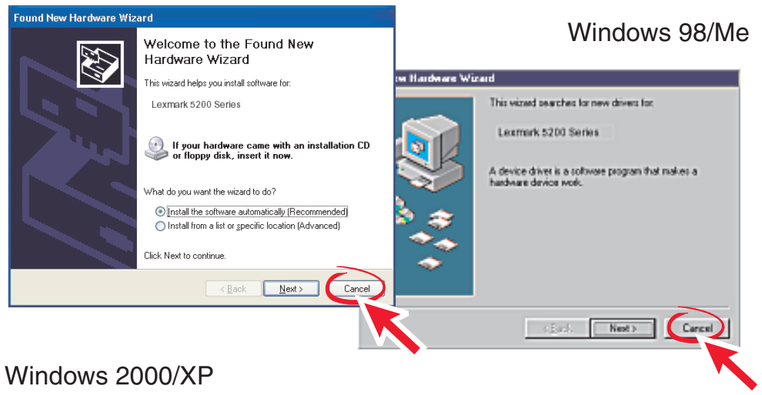

Windows 98/Me

Windows 2000/XP

Note: New Hardware screens appear only for Windows users. For Macintosh, continue to step 15.

Nota: Os ecrãs de novo hardware aparecem apenas no Windows. Se utiliza Macintosh, prossiga com o passo 15.

Poznámka: Okno se zprávou o novém hardwaru se zobrazí pouze v systémech Windows. U systémů Macintosh pokračujte krokem 15.

Σημείωση: Οι οθόνες που αφορούν νέο υλικό εμφανίζονται μόνο στα Windows. Αν χρησιμοποιείτε Macintosh, συνεχίστε με το βήμα 15.

Megjegyzés: Az Új hardver képernyő csak a Windows rendszeren jelenik meg. Ha Macintosht használ, ugorjon a 15. lépésre.

Not: Yeni Donanım ekranları yalnızca Windows kullanıcılarına görüntülenir. Macintosh için, adım 15 ile devam edin.

15

Insert the CD. Follow the instructions on your computer screen.
Introduza o CD. Siga as instruções apresentadas no ecrã do computador.
Vložte disk CD. Postupujte podle pokynů na obrazovce počítače.
Τοποθετήστε το CD. Ακολουθήστε τις οδηγίες που εμφανίζονται στην οθόνη του υπολογιστή.
Helyezze be a CD-lemezt. Kövesse a számítógép képernyőjén megjelenő utasításokat.
CD'yi yerleştirin. Bilgisayar ekranınızdaki yönergeleri izleyin.

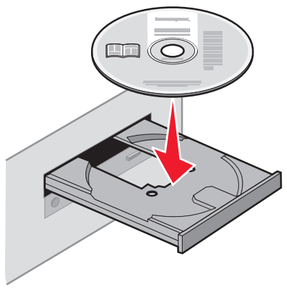

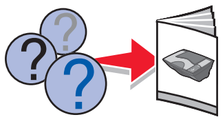

P/N 21D0074 E.C. 21D005
© 2004 Lexmark International, Inc. All rights reserved.