M3150dn

Guia do usuário

Agosto de 2014 **www.lexmark.com**

Tipo(s) de máquina:

4514

Modelo(s):

638

Conteúdo

Informações sobre segurança.....5

Aprender sobre a impressora.....7

Localização das informações sobre a impressora.....7
Seleção de um local para a impressora.....8
Configurações da impressora.....9
usando o painel de controle.....10
Entendendo as cores das luzes do botão Suspender e do indicador.....11

Configuração adicional da impressora.....12

Instalação de opções internas.....12
Instalação de hardware opcional.....17
Conexão de cabos.....18
Configuração do software da impressora.....19
Colocando em rede.....20
Verificação da configuração da impressora.....24

Carregamento de papel e mídia especial.....25

Definindo o tamanho e o tipo de papel.....25
Definição de configurações de papel Universal.....25
Uso da bandeja padrão e da parada de papel.....25
Carregamento de bandejas.....26
Carregando o alimentador multi-uso.....31
Ligação e desligamento de bandejas.....34

Guia de papel e mídia especial.....37

Usando mídia especial.....37
Diretrizes de papel.....39
Tamanhos, tipos e pesos de papel suportados.....42

Impressão.....46

Impressão de um documento.....46
Impressão de trabalhos confidenciais e outros trabalhos suspensos.....47
Impressão de páginas de informações.....48
Cancelamento de um trabalho de impressão.....48

Compreendendo os menus da impressora.....50
Lista de menus.....50
Menu Papel.....51
Menu Relatórios.....59
Menu Rede/Portas.....60
menu Segurança.....71
Menu Configurações.....74
Menu Ajuda.....93

Economizar dinheiro e cuidar do meio ambiente.....94
Economizar papel e toner.....94
Economizar energia.....95
Reciclagem.....98

Protegendo a impressora.....100
Uso do recurso de trava de segurança.....100
Declaração de volatilidade.....100
Limpando a memória volátil.....100
Limpeza da memória não-volátil.....101
Localizando informações de segurança da impressora.....101

Manutenção da impressora.....102
Limpeza da impressora.....102
Pedido de suprimentos.....102
Número estimado de páginas restantes.....103
Armazenamento de suprimentos.....104
Troca de suprimentos.....104
Transporte da impressora.....108

Gerenciamento da impressora.....110
Verificar vídeo virtual.....110
Exibir relatórios.....110
Configurando notificações de suprimentos usando o Servidor da Web incorporado.....110
Modificação das configurações de impressão confidencial.....111
Cópia das configurações de outras impressoras.....111
Criando um PIN para o painel de controle da impressora.....112
Verificação do status de peças e suprimentos.....113

Restaurando as definições padrão de fábrica....113

Limpeza de atolamentos....114

Evitando atolamentos....114
Para entender as mensagens e os locais de atolamento....115
[x]-atolamento de papel, abra a porta frontal. [20y.xx]....117
[x]-atolamento de papel, abra a porta traseira. [20y.xx]....120
[x]-atolamento de página, limpe a bandeja padrão. [20y.xx]....121
[x]-atolamento de papel, retire a bandeja 1 para limpar o duplex. [23y.xx]....122
[x]-atolamento de papel, abra a bandeja[x]. [24y.xx]....123
[x]-atolamento de papel, limpe o alimentador manual. [25y.xx]....124

Solução de problemas....126

Compreendendo as mensagens da impressora....126
Solução de problemas da impressora....137
Solução de problemas de impressão....143
O Servidor da Web Incorporado não abre....167
Entrando em contato com o suporte ao cliente....169

Avisos....170

Informações sobre o produto....170
Aviso de edição....170
Consumo de energia....174

Índice....180

Informações sobre segurança

Conecte o cabo de alimentação diretamente em uma tomada elétrica adequadamente aterrada que esteja perto do produto e possa ser facilmente acessada.

ATENÇÃO — RISCO DE FERIMENTO: Não use este produto com extensões, filtros de linha com várias tomadas, extensores com várias tomadas ou outros tipos de dispositivos de sobretensão ou UPS. A capacidade de potência desses tipos de acessórios pode facilmente ser sobrecarregada por uma impressora a laser e resultar em um baixo desempenho, danos ou incêndios.

Não coloque ou use este produto próximo a locais com água ou úmidos.

ATENÇÃO — RISCO DE FERIMENTO: Este produto utiliza um laser. O uso de controles ou ajustes, ou a execução de procedimentos diferentes daqueles aqui especificados, pode resultar em exposição perigosa à radiação.

Este produto utiliza um processo de impressão que aquece a mídia de impressão, e o aquecimento pode fazer com que a mídia libere emissões. Você deve ler e compreender a seção de instruções de operação que aborda as diretrizes para a seleção da mídia de impressão a fim de evitar a possibilidade de emissões perigosas.

ATENÇÃO — RISCO DE FERIMENTO: A bateria de lítio neste produto não deve ser substituída. Existe o risco de explosão se uma bateria de lítio for substituída incorretamente. Não recarregue, desmonte ou incinere uma bateria de lítio. Descarte as baterias de lítio usadas de acordo com as instruções do fabricante e regulamentos locais.

ATENÇÃO — RISCO DE FERIMENTO: Antes de mover a impressora, siga estas diretrizes para evitar danos a você ou à impressora:

- Desligue a impressora pelo interruptor e desconecte o cabo de energia elétrica.
- Desconecte todos os fios e cabos da impressora antes de movimentá-la.
- Se uma bandeja opcional estiver instalada, remova-a da impressora. Para remover a bandeja opcional, deslize a lingüeta no lado direito da bandeja em direção à frente da mesma até que ela se *encaixe* no lugar.
- Use as alças laterais da impressora para levantá-la.
- Tome cuidado para que seus dedos não fiquem embaixo da impressora ao abaixá-la.
- Antes de instalar a impressora, certifique-se de que existe espaço suficiente ao redor dela.

Utilize somente o cabo de alimentação fornecido com o produto ou um cabo de alimentação substituto de um fabricante autorizado.

ATENÇÃO — SUPERFÍCIE QUENTE: A parte interna da impressora pode estar quente. Para reduzir o risco de ferimentos em um componente quente, espere a superfície esfriar antes de tocá-la.

ATENÇÃO—PERIGO DE CHOQUE: Se você for acessar a placa do controlador ou instalar hardware opcional ou dispositivos de memória algum tempo após configurar a impressora, desligue a impressora e desconecte o cabo de alimentação da energia elétrica antes de continuar. Se houver qualquer outro dispositivo conectado à impressora, desligue-os também e desconecte qualquer cabo ligado à impressora.

ATENÇÃO—PERIGO DE CHOQUE: Verifique se todas as conexões externas (como as da Ethernet e de sistema telefônico) estão corretamente instaladas em suas devidas portas.

Este produto foi projetado, testado e aprovado como um produto que atende aos mais rígidos padrões globais de segurança com o uso de componentes específicos do fabricante. Os recursos de segurança de algumas peças nem sempre são óbvios. O fabricante não se responsabiliza pelo uso de outras peças de substituição.

ATENÇÃO — RISCO DE FERIMENTO: Não recorte, torça, enrole, amasse ou coloque objetos pesados no cabo de alimentação. Não submeta o cabo de alimentação à abrasão ou estresse. Não coloque o cabo de alimentação entre objetos como móveis e paredes. Se qualquer um desses itens forem observados, poderá haver risco de incêndio ou choque elétrico. Inspecione o cabo de alimentação regularmente para verificar sinais desses problemas. Remova o cabo de alimentação da tomada elétrica antes de verificá-lo.

Para fazer manutenção e reparos não descritos na documentação do usuário, entre em contato com um representante de serviço.

ATENÇÃO—PERIGO DE CHOQUE: Para evitar o risco de choque elétrico ao limpar a parte externa da impressora, desconecte o cabo de energia da tomada e todos os cabos da impressora antes de prosseguir.

ATENÇÃO — RISCO DE FERIMENTO: Para reduzir o risco de instabilidade do equipamento, coloque cada bandeja separadamente. Mantenha todas as outras bandejas fechadas até serem necessárias.

ATENÇÃO—PERIGO DE CHOQUE: Não instale este produto nem faça conexões elétricas ou a cabo, como recursos do fax, cabos de alimentação ou telefone, durante tempestades com relâmpago.

GUARDE ESTAS INSTRUÇÕES.

Aprender sobre a impressora

Localização das informações sobre a impressora

O que você está procurando?	Encontre aqui
Instruções para configuração inicial: • Conectando a impressora • Instalação do software da impressora	Documentação de configuração – A documentação de configuração é fornecida com a impressora e está disponível também no site **http://support.lexmark.com**.
Instruções e configuração adicionais para utilização da impressora: • Selecionando e armazenando papéis e mídias especiais • Carregamento de papel • Configuração das definições da impressora • Exibindo e imprimindo documentos e fotografias • Configurando e usando o software da impressora • Configuração da impressora na rede • Cuidados e manutenção da impressora • Solucionando problemas	*Guia do usuário* e *Guia de Referência Rápida*—Os guias estão disponíveis no CD de *Documentação*. **Nota:** Esses guias também estão disponíveis em outros idiomas.
Informações sobre configuração e configurar os recursos de acessibilidade da sua impressora.	*Guia Lexmark de Acessibilidade*- este guia está disponível em **http://support.lexmark.com**.
Ajuda para utilização do software da impressora	Ajuda do Windows ou do Mac — Abra o aplicativo ou programa de software da impressora e clique em **Ajuda**. Clique em para visualizar as informações contextuais. **Notas:** • A ajuda é instalada automaticamente com o software da impressora. • O software da impressora está localizado na pasta de programas da impressora ou na área de trabalho, dependendo do sistema operacional.

O que você está procurando?	Encontre aqui
O suporte ao cliente, as atualizações e as informações suplementares mais atuais: • Documentação • Downloads de drivers • Suporte via bate-papo em tempo real • Suporte via e-mail • Suporte a voz	Website de suporte da Lexmark — **http://support.lexmark.com.** **Nota:** selecione seu país ou sua região e depois seu produto para ver o site de suporte apropriado. Você pode encontrar os números de suporte telefônico e os horários de funcionamento em sua região ou seu país no site de suporte ou na garantia impressa fornecida com a impressora. Anote as seguintes informações (localizadas no recibo e na parte posterior da impressora) e as tenha em mãos ao nos contatar para que o serviço seja agilizado: • Número do Tipo de máquina • Número de série • Data da compra • Loja onde foi realizada a compra
Informações sobre garantia	As informações de garantia variam de acordo com o país ou região: • **Nos EUA** — Consulte a Declaração de garantia limitada que acompanha esta impressora ou acesse **http://support.lexmark.com**. • **Em outros países e regiões** — Consulte a garantia impressa que acompanha a impressora.

Seleção de um local para a impressora

Quando selecionar um local para a impressora, deixe espaço suficiente para abrir bandejas, tampas e portas. Se você pretende instalar qualquer uma das opções de hardware, reserve espaço suficiente para elas também. É importante:

- Instale a impressora perto de uma tomada elétrica adequadamente aterrada e de fácil acesso.
- Verifique se o fluxo de ar no ambiente está de acordo com a última revisão do padrão ASHRAE 62 ou do padrão CEN/TC 156.
- Usar uma superfície plana, firme e estável.
- Mantenha a impressora:
  - Limpa, seca e livre de poeira.
  - Longe de grampos e clipes de papel soltos.
  - Longe da corrente de ar direta do ar-condicionado, da calefação ou dos ventiladores.
  - Longe da luz direta do sol e da umidade excessiva.
- Observe as temperaturas recomendadas e evite variações.

Temperatura ambiental	16 a 32 °C (60 a 90 °F)
Temperatura de armazenamento	1 a 35 °C (34 a 95 °F)

- Deixar a seguinte quantidade de espaço recomendado ao redor da impressora para obter a ventilação adequada:

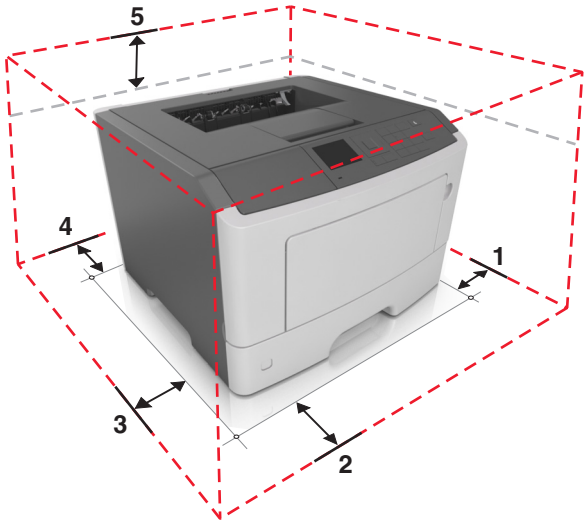

1	Lado direito	110 mm (4,33 pol.)
2	Frente	305 mm (12 pol.)
3	Lado esquerdo	65 mm (2,56 pol.)
4	Posterior	100 mm (3,94 pol.)
5	Superior	305 mm (12 pol.)

Configurações da impressora

ATENÇÃO — RISCO DE FERIMENTO: Para reduzir o risco de instabilidade do equipamento, carregue cada bandeja separadamente. Mantenha todas as outras bandejas fechadas até serem necessárias.

Modelos básicos e configurados

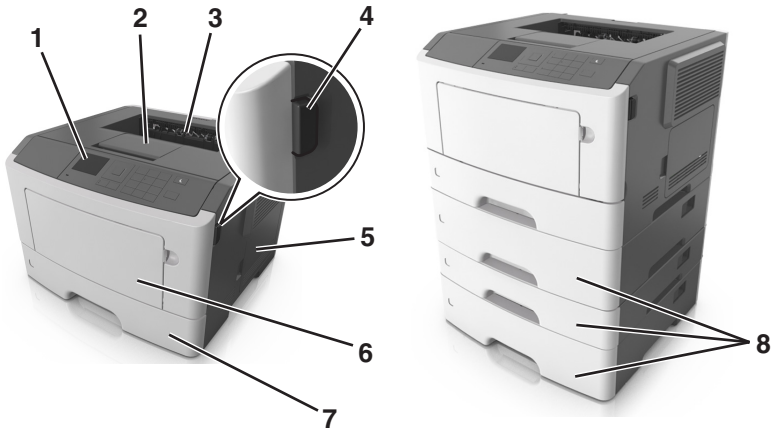

1	Painel de controle
2	Parada do papel
3	Bandeja padrão
4	Botão de liberação da porta frontal

5	Porta de acesso à placa de controle
6	Alimentador multi-uso para 100 folhas
7	Bandeja padrão para 250 folhas
8	Bandejas opcionais para 250 ou 550 folhas

usando o painel de controle

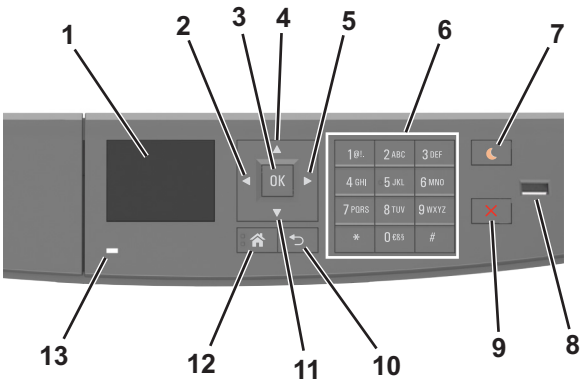

	Utilize	Para
1	Visor	• Exibir mensagens e status da impressora. • Configurar e operar a impressora.
2	Botão de seta para esquerda	Role para a esquerda.
3	Botão Selecionar	• Selecionar opções de menu. • Salvar definições.
4	Botão de seta para cima	Navegar para cima.
5	Botão de seta para a direita	Role para a direita.
6	Teclado	Inserir números, letras ou símbolos.
7	Botão Suspender	Ativar o Modo de suspensão ou o Modo de hibernação. As ações a seguir tiram a impressora do Modo de suspensão: • Pressionando qualquer botão de hardware • Abrindo uma bandeja ou a porta frontal • Enviar um trabalho de impressão do computador • Executar uma reinicialização de ativação (POR), usando o interruptor principal • Anexar um dispositivo à porta USB
8	Porta USB	Conecte uma unidade flash na impressora. **Notas:** • somente a porta USB frontal suporta unidades flash. • esse recurso está disponível apenas em modelos de impressora selecionados.
9	Botão Parar ou Cancelar	Parar toda a atividade da impressora.
10	Botão Voltar	Retornar à tela anterior.
11	Botão de seta para baixo	Navegar para baixo.

	Utilize	Para
12	Botão Início	Ir para o tela Bem-vindo.
13	Luz do indicador	Verificar o status da impressora.

Entendendo as cores das luzes do botão Suspender e do indicador

As cores e luzes do botão Suspender e do indicador no painel de controle da impressora significam um determinado status ou condição da impressora.

Luz do indicador	Status da impressora
Desativado	A impressora está desligada ou no modo Hibernação.
Verde intermitente	A impressora está aquecendo, processando dados ou imprimindo.
Totalmente verde	A impressora está ligada, porém ociosa.
Vermelho piscando	A impressora exigir intervenção do usuário.

Luz do botão Suspender	Status da impressora
Desativado	A impressora está desligada, ociosa ou no estado Pronto.
Âmbar sólido	A impressora está no modo de suspensão.
Pisca em âmbar	A impressora está entrando ou saindo do modo Hibernação.
Piscando em âmbar por 0,1 segundo e, em seguida, completamente desligada por 1,9 segundo em padrão pulsante	A impressora está no modo Hibernação.

Configuração adicional da impressora

Instalação de opções internas

ATENÇÃO—PERIGO DE CHOQUE: Se você for acessar a placa do controlador ou instalar hardware opcional ou dispositivos de memória algum tempo após configurar a impressora, desligue a impressora e desconecte o cabo de alimentação da tomada elétrica antes de continuar. Se houver outros dispositivos conectados à impressora, desligue-os também e desconecte os cabos que vão para a impressora.

Aviso—Dano Potencial: Os componentes eletrônicos da placa do controlador são facilmente danificados pela eletricidade estática. Toque em uma superfície metálica da impressora antes de tocar em qualquer conector ou componente eletrônico da placa do controlador.

Opções internas disponíveis

- DDR3 DIMM
- Memória Flash
  - Fontes
  - Firmware
    - Códigos de barra dos formulários
    - Prescribe
    - IPDS
    - PrintCryption
- Disco rígido*
- Portas de soluções internas (ISP)*
  - Interface paralela 1284-B
  - Interface MarkNet N8130 10/100 Fiber
  - Placa de interface serial RS-232-C

* Essa opção interna está disponível apenas no modelo de impressora M3150de.

Acesso à placa de controle

ATENÇÃO—PERIGO DE CHOQUE: Se você for acessar a placa do controlador ou instalar hardware opcional ou dispositivos de memória algum tempo após configurar a impressora, desligue a impressora e desconecte o cabo de alimentação da energia elétrica antes de continuar. Se houver outros dispositivos conectados à impressora, desligue-os também e desconecte os cabos que vão para a impressora.

1 Abra a porta de acesso à placa de controle.

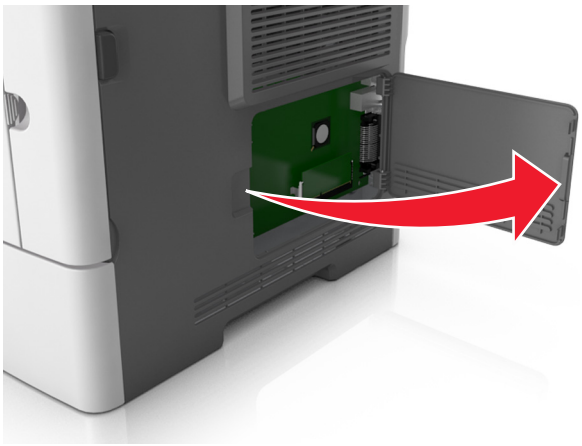

2 Use a ilustração a seguir para localizar o conector apropriado.

Aviso—Dano Potencial: Os componentes eletrônicos da placa de controle são facilmente danificados pela eletricidade estática. Toque em uma superfície metálica da impressora antes de tocar em qualquer conector ou componente eletrônico da placa de controle.

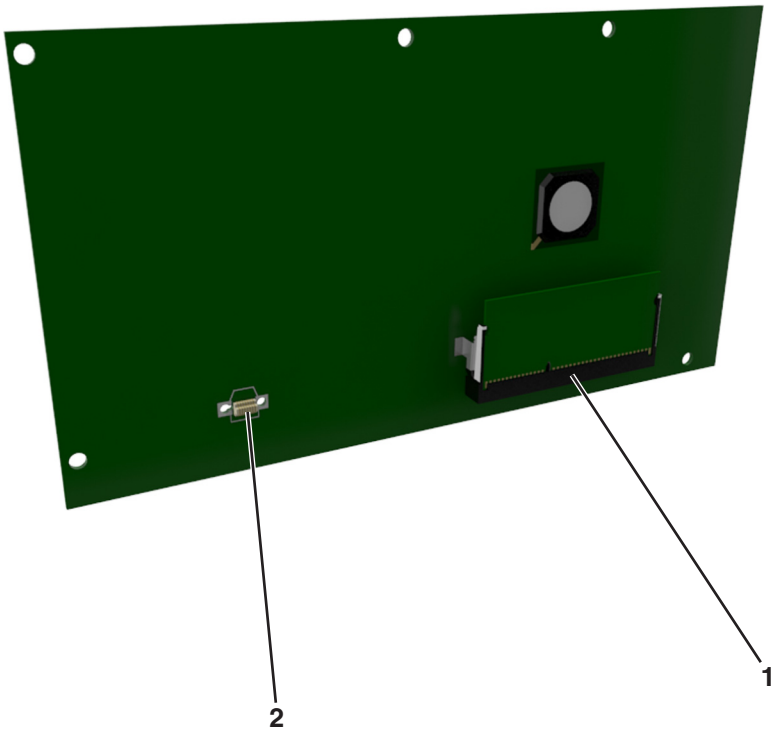

1	Conector do cartão de memória
2	Conector da placa opcional

Instalação de uma placa opcional

ATENÇÃO—PERIGO DE CHOQUE: Se você for acessar a placa do controlador ou instalar hardware opcional ou dispositivos de memória algum tempo após configurar a impressora, desligue a impressora e desconecte o cabo de energia da tomada elétrica antes de continuar. Se houver outros dispositivos conectados à impressora, desligue-os também e desconecte os cabos que vão para a impressora.

Aviso—Dano Potencial: Os componentes eletrônicos da placa do controlador são facilmente danificados pela eletricidade estática. Toque em uma superfície metálica da impressora antes de tocar em qualquer conector ou componente eletrônico da placa do controlador.

1. Acesse a placa do controlador.

   Para obter mais informações, consulte "Acesso à placa de controle" na página 13.

2. Desembale a placa opcional.

   Aviso—Dano Potencial: Evite tocar nos pontos de conexão nas extremidades do cartão.

3. Segurando a placa pelas laterais, alinhe os pinos de plástico (1) do cartão com os orifícios (2) na placa do controlador.

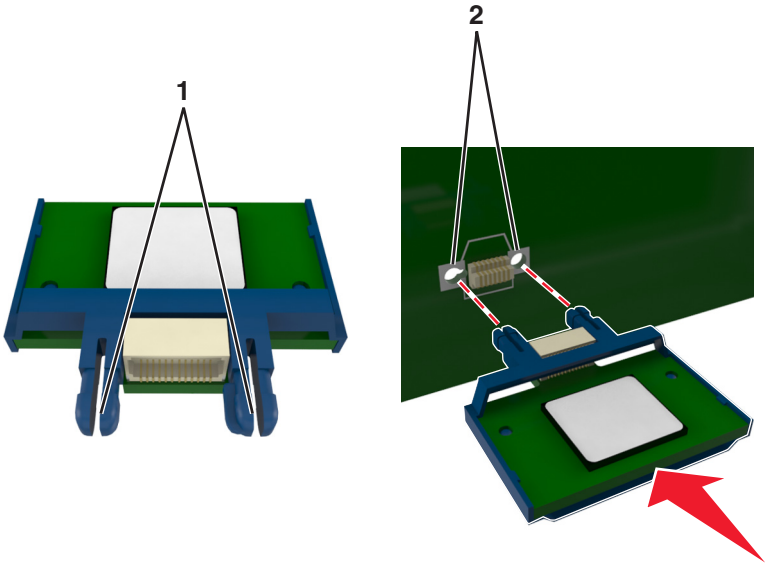

4 Pressione a placa com firmeza no lugar conforme mostrado na ilustração.

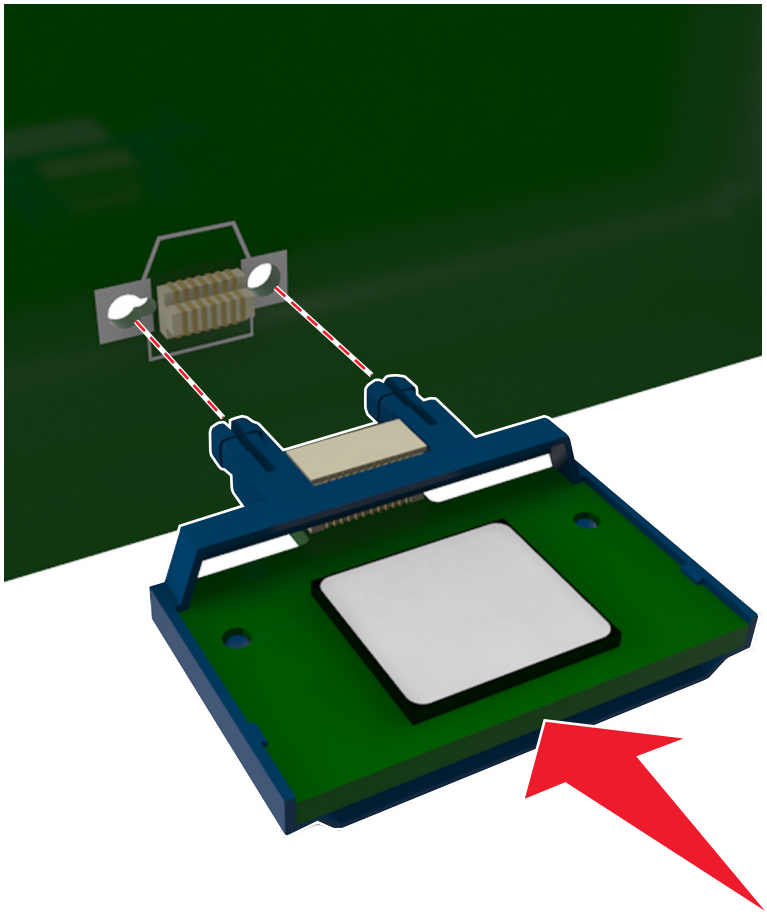

Aviso—Dano Potencial: A instalação incorreta da placa pode causar danos à placa e à placa do controlador.

Nota: Todo o comprimento do conector na placa deve tocar e ficar encostado no painel do controlador.

5 Feche a porta de acesso à placa do controlador.

Nota: Se o software da impressora e as opções de hardware estiverem instaladas, talvez seja necessário adicionar manualmente as opções no driver da impressora para que elas fiquem disponíveis para os trabalhos de impressão. Para obter mais informações, consulte "Adicionar opções disponíveis ao driver de impressão" na página 20.

Instalando um cartão de memória

ATENÇÃO—PERIGO DE CHOQUE: Se você for acessar a placa do controlador ou instalar hardware opcional ou dispositivos de memória algum tempo após configurar a impressora, desligue a impressora e desconecte o cabo de energia da eletricidade antes de continuar. Se houver outros dispositivos conectados à impressora, desligue-os também e desconecte os cabos que vão para a impressora.

Aviso—Dano Potencial: Os componentes eletrônicos da placa de controle são facilmente danificados pela eletricidade estática. Toque em uma superfície metálica da impressora antes de tocar em qualquer conector ou componente eletrônico da placa de controle.

Um cartão de memória opcional pode ser adquirido separadamente e conectado à placa do controlador.

1 Acesse a placa do controlador.

Para obter mais informações, consulte “Acesso à placa de controle” na página 13.

2 Desembale o cartão de memória.

Aviso—Dano Potencial: Não toque nos pontos de conexão nas extremidades do cartão. Isso poderá causar danos.

3 Alinhe o entalhe (1) do cartão de memória com a saliência (2) do conector.

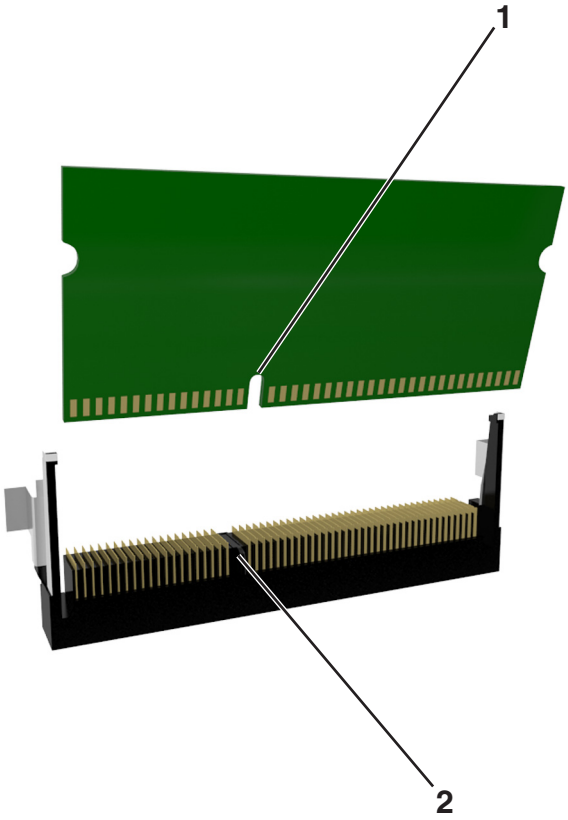

4 Empurre o cartão de memória direto para dentro do conector e, depois, empurre-a para a parede da placa de controle até que ela se *encaixe* no lugar.

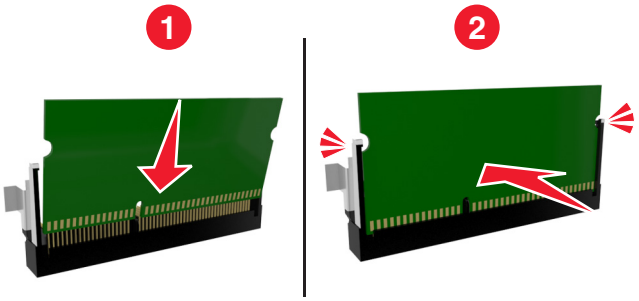

5 Feche a porta de acesso à placa do controlador.

Nota: Se o software da impressora e quaisquer opções de hardware estiverem instalados, talvez seja necessário adicionar manualmente as opções no driver da impressora para que fiquem disponíveis para os trabalhos de impressão. Para obter mais informações, consulte “Adicionar opções disponíveis ao driver de impressão” na página 20.

Instalação de hardware opcional

Instalação das bandejas opcionais

ATENÇÃO—PERIGO DE CHOQUE: Se você for acessar a placa do controlador ou instalar hardware opcional ou dispositivos de memória algum tempo após configurar a impressora, desligue a impressora e desconecte o cabo de alimentação da energia elétrica antes de continuar. Se houver outros dispositivos conectados à impressora, desligue-os também e desconecte os cabos que vão para a impressora.

1 Desligue a impressora pelo botão liga/desliga e desconecte o cabo de energia da tomada.

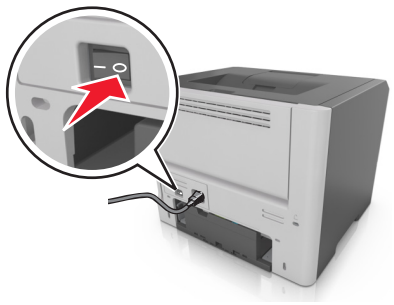

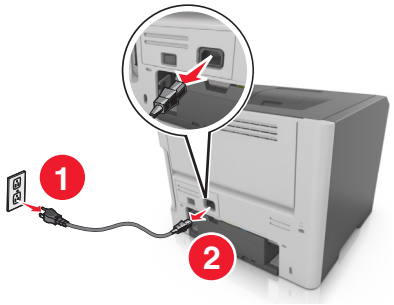

2 Tire a bandeja e remova todo o material de embalagem.

3 Retire a bandeja completamente da base.

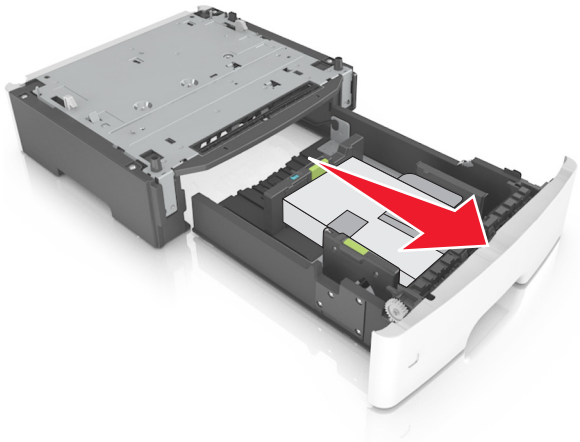

4 Remova todo o material de embalagem da parte interna da bandeja.

5 Insira a bandeja na base.

6 Coloque a bandeja perto da impressora.

7 Alinhe a impressora à bandeja e encaixe a impressora no lugar.

Nota: As bandejas opcionais travam juntas quando são empilhadas.

8 Conecte o cabo de alimentação à impressora e a uma tomada adequadamente aterrada. Em seguida, ligue a impressora.

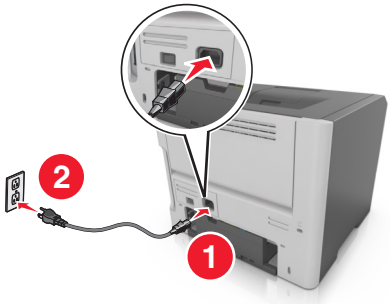

Nota: Quando o software da impressora e quaisquer opções de hardware estiverem instaladas, talvez seja necessário adicionar manualmente as opções no driver da impressora para que elas fiquem disponíveis para os trabalhos de impressão. Para obter mais informações, consulte "Adicionar opções disponíveis ao driver de impressão" na página 20.

Para desinstalar as bandejas opcionais, deslize a lingueta no lado direito da impressora em direção à frente da mesma até que ela se *encaixe* no lugar e, em seguida, remova as bandejas empilhadas, uma a uma, começando por cima.

Conexão de cabos

Conecte a impressora ao computador com um cabo USB ou cabo paralelo ou à rede com um cabo Ethernet.

Certifique-se de que:

- O símbolo USB do cabo seja igual ao da impressora
- O cabo paralelo apropriado com a porta paralela
- O cabo Ethernet apropriado com a porta Ethernet

Aviso—Dano Potencial: Não toque nas áreas mostradas do cabo USB, do adaptador de rede ou da impressora enquanto estiver imprimindo. Poderá haver perda de dados ou problemas de operação.

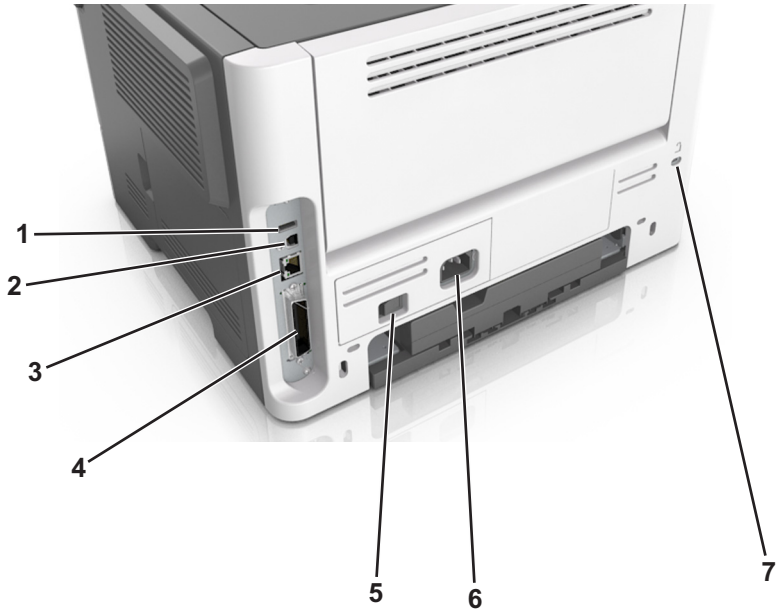

	Utilize	Para
1	Porta USB	Conecte um adaptador de rede sem fio opcional.
2	Porta USB de impressora	Conectar a impressora ao computador.
3	Porta Ethernet	Conecte a impressora a uma rede Ethernet.
4	Porta paralela **Nota:** Esta porta está disponível apenas em modelos de impressora selecionados.	Conectar a impressora ao computador.
5	Interruptor	Ligar ou desligar a impressora.
6	Soquete do cabo de energia da impressora	Conectar a impressora a uma tomada elétrica.
7	Slot de segurança	Anexar uma trava que fixará a impressora no lugar.

Configuração do software da impressora

Instalando a impressora

1. Obtenha uma cópia do pacote instalador do software.
2. Execute a instalação e siga as instruções exibidas na tela do computador.

3 Para usuários do Macintosh, adicione a impressora.

Nota: Obtenha o endereço IP da impressora na seção TCP/IP do menu Rede/Portas.

Adicionar opções disponíveis ao driver de impressão

Para usuários do Windows

1 Abra a pasta de impressoras.

No Windows 8

No botão Pesquisar, digite **`run`** e navegue para:

Executar > digite **`control printers`** (controlar impressoras) >**OK**

No Windows 7 ou anterior

a Clique em , ou clique em **Iniciar** e depois em **Executar**.

b Digite **`control printers`** (controlar impressoras).

c Pressione **Enter** ou clique em **OK**.

2 Selecione a impressora que você deseja atualizar e execute os seguintes procedimentos:

- No Windows 7 ou posterior, selecione **Propriedades da impressora**.
- Em versões anteriores, selecione **Propriedades**.

3 Navegue até a guia Configuração e selecione **Atualizar agora - Perguntar à impressora**.

4 Aplique as alterações.

Para usuários do Macintosh

1 Em Preferências do sistema no menu da Apple, navegue até a impressora e selecione **Opções e suprimentos**.

2 Navegue até a lista de opções de hardware e, em seguida, adicione qualquer uma das opções instaladas.

3 Aplique as alterações.

Colocando em rede

Notas:

- Primeiro compre MarkNet™ um adaptador de rede sem fio N8352 antes de configurar a impressora em uma rede sem fio. Para obter mais informações sobre a instalação de um adaptador de rede sem fio, consulte a folha de instruções fornecida com o adaptador.
- Um Service Set Identifier (SSID) é um nome atribuído a uma rede sem fio. A Wired Equivalent Privacy (WEP), o Wi-Fi Protected Access (WPA), o WPA2 e o 802.1X - RADIUS são tipos de segurança usados em uma rede.

Preparando a configuração da impressora em uma rede Ethernet

Para configurar a impressora para conectar em uma rede Ethernet, organize as seguintes informações antes de começar:

Nota: Se a rede atribuir automaticamente endereços IP aos computadores e impressoras, continue a instalar a impressora.

- Um endereço IP válido e único para a impressora usar em uma rede
- O gateway de rede
- A máscara de rede
- Um apelido para a impressora (opcional)

  Nota: Um apelido da impressora pode tornar mais fácil identificar a impressora na rede. Você pode escolher um apelido padrão da impressora ou atribuir um nome que é mais fácil de lembrar.

Você precisará de um cabo Ethernet para conectar a impressora à rede e uma porta disponível onde a impressora poderá se conectar fisicamente à rede. Use um cabo de rede novo sempre que possível para evitar danos potenciais causados por um cabo danificado.

Preparando a configuração da impressora em uma rede sem fio.

Notas:

- Verifique se o adaptador de rede sem fio está instalado na sua impressora e funcionando corretamente. Para obter mais informações, consulte a folha de instruções fornecida com o adaptador de rede sem fio.
- Verifique se o ponto de acesso (roteador sem fio) está ligado e funcionando corretamente.

Verifique se você tem as informações a seguir antes de configurar a impressora em uma rede sem fio:

- **SSID**—O SSID também é citado como o nome da rede.
- **Modo Sem fio (ou Modo Rede)**—O modo será infraestrutura ou ad hoc.
- **Canal (para redes ad hoc)**—O canal padrão assume automático como padrão para redes infraestrutura.

  Algumas redes ad hoc também precisarão da configuração automática. Entre em contato com a pessoa responsável pelo suporte ao sistema se não tiver certeza de qual canal deve ser selecionado.
- **Método Segurança**—Existem quatro opções para o Método Segurança:
  - chave WEP

    Se a sua rede utilizar mais de uma chave WEP, insira até quatro nos espaços disponíveis. Selecione a chave atualmente usada na rede selecionando a chave de transmissão WEP padrão.
  - Chave/frase WPA ou WPA2 pré-compartilhada

    A WPA inclui criptografia como uma camada adicional de segurança. As opções são AES ou TKIP. A criptografia deve ser do mesmo tipo no roteador e na impressora, caso contrário a impressora não conseguirá se comunicar na rede.
  - 802.1X–RADIUS

    Se você estiver instalando uma impressora em uma rede 802.1X, então pode precisar do seguinte:
    - Tipo de autenticação
    - Tipo de autenticação interna
    - Nome de usuário e senha de 802.1X
    - Certificados
  - Sem segurança

    Se a sua rede wireless não utiliza nenhum tipo de segurança, você não terá informações de segurança.

    Nota: Não é recomendado utilizar uma rede de conexão sem fio sem segurança.

Notas:

- Se você não souber o SSID da rede à qual o seu computador está conectado, inicie o utilitário sem fio do adaptador de rede do computador e procure o nome da rede. Se você não conseguir encontrar o SSID ou as informações de segurança de sua rede, consulte a documentação fornecida com o ponto de acesso ou entre em contato com o funcionário do suporte ao sistema.
- Para encontrar a chave ou senha WPA/WPA2 pré-compartilhada da rede sem fio, consulte a documentação fornecida com o ponto de acesso, o Embedded Web Server sobre o ponto de acesso ou o funcionário do suporte ao sistema.

Conectando a impressora usando o Assistente de configuração sem fio

Antes de começar, verifique se:

- Um adaptador de rede sem fio está instalado na impressora e está funcionando corretamente. Para obter mais informações, consulte a folha de instruções fornecida com o adaptador de rede sem fio.
- O cabo Ethernet foi desconectado da impressora.
- A NIC ativa esteja definida como Automática. Para defini-la como Automática, vá para:
  - >**Configurações** >OK >**Rede/Portas** >OK >**NIC ativa** >OK >**Auto** >OK
  - >**Rede/portas** >**NIC ativa** >**Automático**

Nota: Verifique se a impressora está desligada, aguarde pelo menos cinco segundos e ligue-a novamente.

1. Dependendo do modelo da impressora, vá para:
   - >**Configurações** >OK >**Rede/Portas** >OK >**Rede [x]** >OK >**Rede [x] Configuração** >OK >**Sem fio** >OK >**Configuração de conexão sem fio** >OK
   - >**Rede/Portas** >**Rede [x]** >**Rede [x] Configuração** >**Sem fio** >**Configuração de conexão sem fio**
2. Selecione uma configuração de conexão sem fio.

Use	Para
Pesquisar redes	Mostrar conexões sem fio disponíveis. **Nota:** Este item de menu mostra todos os SSIDs protegidos ou desprotegidos por difusão.
Inserir um nome de rede	Digitar manualmente o SSID. **Nota:** Certifique-se de digitar o SSID correto.
Configuração protegida de Wi-Fi	Conectar a impressora em uma rede sem fio usando o Wi-FI Protected Setup.

3. Siga as instruções exibidas no visor de impressão.

Configurando a impressora em uma rede sem fio usando o Wi-FI Protected Setup

Antes de conectar a impressora em uma rede sem fio, certifique-se de que:

- O ponto de acesso (roteador sem fio) tenha certificação Wi-Fi Protected Setup (WPS) ou compatível com WPS. Para obter mais informações, consulte a documentação fornecida com seu ponto de acesso.
- Um adaptador de rede sem fio está instalado na sua impressora e está funcionando corretamente. Para obter mais informações, consulte a folha de instruções fornecida com o adaptador de rede sem fio.

Usar o Método de configuração do botão de controle

1 Dependendo do modelo da impressora, navegue até um dos itens a seguir:

- >**Configurações** > >**Redes/Portas** > >**Rede [x]** > >**Configuração de rede [x]** > >**Sem fio** > > >**Configuração de conexão sem fio** > >**Wi-Fi Protected Setup** > >**Iniciar método de botão de controle** >
- >**Rede/Portas** >**Rede [x]** >**Configuração de rede [x]** >**Sem fio** >**Configuração de conexão sem fio** >**Wi-Fi Protected Setup** >**Iniciar método de botão de controle**

2 Siga as instruções exibidas no visor de impressão.

Usar o Método de número de identificação pessoal (PIN, Personal Identification Number)

1 Dependendo do modelo da impressora, navegue até um dos itens a seguir:

- >**Configurações** > >**Redes/Portas** > >**Rede [x]** > >**Configuração da rede [x]** > >**Sem fio** > > >**Configuração de conexão sem fio** > >**Wi-Fi Protected Setup** > >**Iniciar método PIN** >
- >**Rede/Portas** >**Rede [x]** >**Configuração de rede [x]** >**Sem fio** >**Configuração de conexão sem fio** >**Wi-Fi Protected Setup** >**Iniciar método PIN**

2 Copiar o WPS PIN de 8 dígitos.

3 Abra um navegador da Web e digite o endereço IP do ponto de acesso no campo de endereços.

Notas:

- O endereço IP é exibido como quatro conjuntos de números separados por pontos, por exemplo 123.123.123.123.
- Se você estiver acessando um servidor proxy, desative-o temporariamente para carregar a página da Web corretamente.

4 Acesse as configurações WPS. Para obter mais informações, consulte a documentação fornecida com seu ponto de acesso.

5 Informe o PIN de oito dígitos e, em seguida, salve a configuração.

Conectando a impressora em uma rede sem fio usando o Embedded Web Server

Antes de começar, verifique se:

- A impressora está conectada temporariamente a uma rede Ethernet.
- Um adaptador de rede sem fio está instalado na sua impressora e funcionando corretamente. Para obter mais informações, consulte a folha de instruções fornecida com o adaptador de rede sem fio.

1 Abra o navegador da Internet e digite o endereço IP da impressora no campo de endereço.

Notas:

- Veja o endereço IP da impressora no painel de controle da impressora. O endereço IP é exibido como quatro conjuntos de números separados por pontos, por exemplo 123.123.123.123.

- Se você estiver usando um servidor proxy, desative-o temporariamente para carregar a página da Web corretamente.

2 Clique em **Definições** >**Rede/Portas** >**Sem fio**.

3 Modifique as configurações para coincidir com as configurações do seu ponto de acesso (roteador sem fio).

Nota: Insira o SSID correto, o método de segurança, a chave ou senha pré-compartilhada, o modo de rede e o canal.

4 Clique em **Enviar**.

5 Desligue a impressora e desconecte o cabo Ethernet. Aguarde por pelo menos cinco minutos e ligue a impressora novamente.

6 Para verificar se a impressora está conectada a uma rede, imprima uma página de configuração de rede. Em seguida, na seção Placa de rede [x], confira se o status é Conectado.

Verificação da configuração da impressora

Imprimindo uma página de definições de menu

Imprima uma página de configurações de menu para visualizar as configurações de menu atuais e verificar se as opções da impressora estão instaladas corretamente.

No painel de controle da impressora, navegue até:

>**Definições** >**Relatórios** > >**Página de definições de menu** >

Nota: Se você ainda não alterou as configurações do item de menu, a página de configurações de menu listará todas as configurações padrão de fábrica. As definições salvas dos menus substituem as definições padrão de fábrica como *definições padrão do usuário*. Uma definição padrão do usuário permanecerá em vigor até que você acesse o menu novamente, selecione outro valor e salve-o.

Imprimindo uma página de configuração de rede

Se a impressora estiver conectada a uma rede, imprima uma página de configuração de rede para verificar a conexão da rede. Essa página fornece também informações importantes que ajudam a configurar a impressão em rede.

1 No painel de controle da impressora, navegue até:

>**Definições** >**Relatórios** > >**Página de configuração de rede** >

Nota: Se houver um servidor de impressão interno opcional instalado, **`Imp Pág config de rede [x]`** será exibido.

2 Consulte a primeira seção da página de configuração de rede e confirme se o status está definido como **`Conectado`**.

Se o status estiver definido como **`Não conectado`**, talvez o ponto de rede não esteja ativo ou o cabo de rede não esteja funcionando corretamente. Consulte o responsável pelo suporte do sistema para obter uma solução e depois imprima outra página de configuração da rede.

Carregamento de papel e mídia especial

A seleção e o manuseio do papel e da mídia especial podem afetar a qualidade da impressão dos documentos. Para obter mais informações, consulte “Evitando atolamentos” na página 114 e “Armazenamento do papel” na página 42.

Definindo o tamanho e o tipo de papel

1. No painel de controle da impressora, navegue até:

   >**Definições** > >**Menu Papel** > >**Tamanho/tipo do papel** >

2. Pressione os botões de seta para cima ou para baixo para selecionar a bandeja ou o alimentador e, em seguida, pressione .
3. Pressione o botão de seta para cima ou para baixo para selecionar o tamanho do papel e, em seguida, pressione .
4. Pressione o botão de seta para cima ou para baixo para selecionar o tipo do papel e, em seguida, pressione para alterar as definições.

Definição de configurações de papel Universal

O tamanho de papel Universal é uma configuração definida pelo usuário que permite imprimir em tamanhos de papel que não estão predefinidos nos menus da impressora.

Notas:

- O menor tamanho de papel Universal suportado é 6 x 127 mm (3 x 5 polegadas) e é suportado somente do alimentador multi-uso.
- O maior tamanho de papel Universal suportado é 216 x 355,6 mm (8,5 x 14 polegadas) e é suportado de todas as origens de papel.

1. No painel de controle da impressora, navegue até:

   >**Definições** > >**Menu papel** > >**Configuração Universal** > >**Unidades de medida** > > selecione uma unidade de medida >

2. Selecione **Largura retrato** ou **Altura retrato** e, em seguida, pressione .
3. Pressione o botão de seta para a esquerda ou para a direita para mudar a definição e pressione .

Uso da bandeja padrão e da parada de papel

A bandeja padrão comporta até 150 folhas de papel de 20 lb. Ela coleta impressões com a face do papel voltada para baixo. A bandeja padrão inclui uma parada de papel que impede o papel de sair da frente da bandeja ao ser empilhado.

Para abrir a parada de papel, puxe-a até que ela caia para frente.

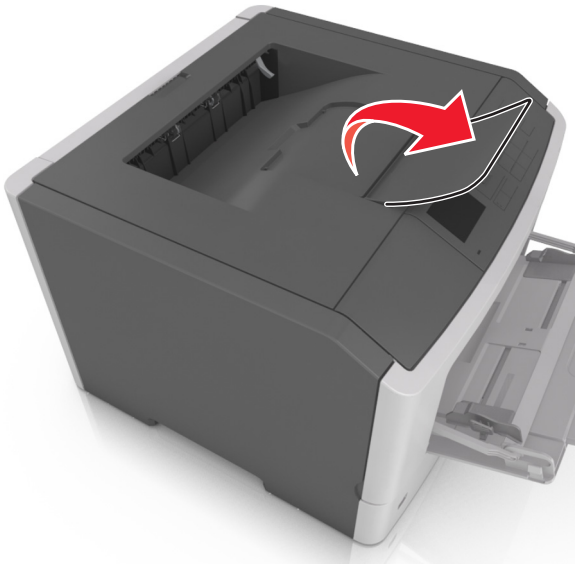

Nota: Ao transportar a impressora para outro local, feche a parada de papel.

Carregamento de bandejas

ATENÇÃO — RISCO DE FERIMENTO: Para reduzir o risco de instabilidade do equipamento, coloque cada bandeja separadamente. Mantenha todas as outras bandejas fechadas até serem necessárias.

1 Puxe a bandeja totalmente para fora.

Nota: Não remova as bandejas durante a impressão de trabalhos ou enquanto **Busy** (Ocupada) for exibido no visor da impressora. Isso poderá causar um atolamento.

2 Aperte e deslize as abas da aba da guia de largura até a posição correta em relação ao tamanho de papel carregado.

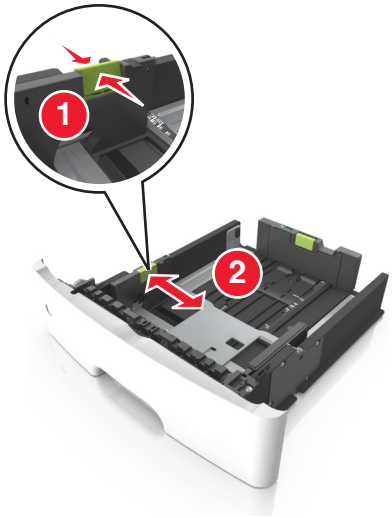

3 Aperte e deslize as abas da aba da guia de comprimento até a posição correta em relação ao tamanho de papel carregado.

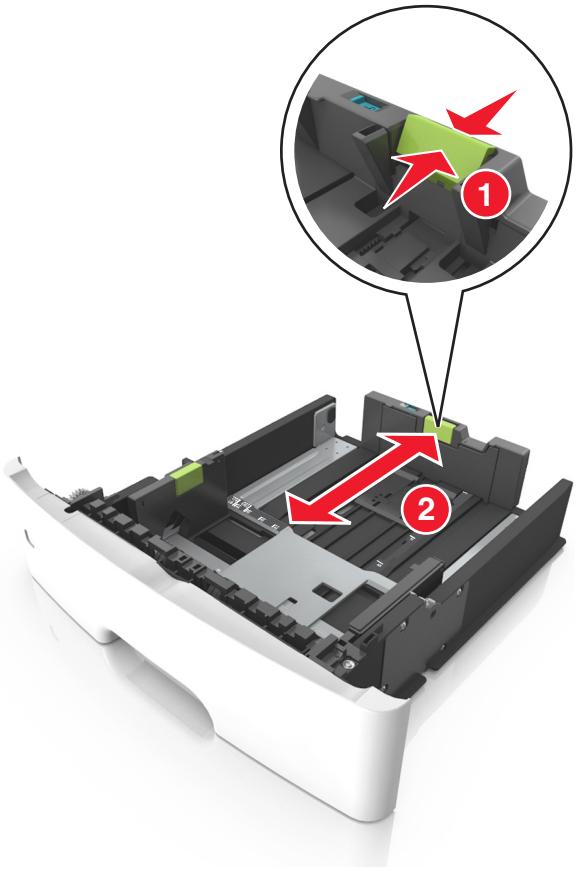

Notas:

- Para alguns tamanhos de papel, como carta, ofício e A4, aperte e deslize a aba da guia de comprimento para trás a fim de acomodar o seu comprimento.

- Ao carregar papel tamanho ofício, a guia de comprimento se estende além da base, deixando o papel exposto à poeira. Para proteger o papel da poeira, você pode adquirir uma tampa contra poeira separadamente. Para obter mais informações, entre em contato com o suporte ao cliente.
- Para carregar um papel A6 na bandeja padrão, aperte e deslize a guia de comprimento em direção ao centro da bandeja, para a posição do tamanho A6.
- Verifique se as guias de largura e comprimento estão alinhadas aos indicadores de tamanho de papel localizados na parte inferior da bandeja.

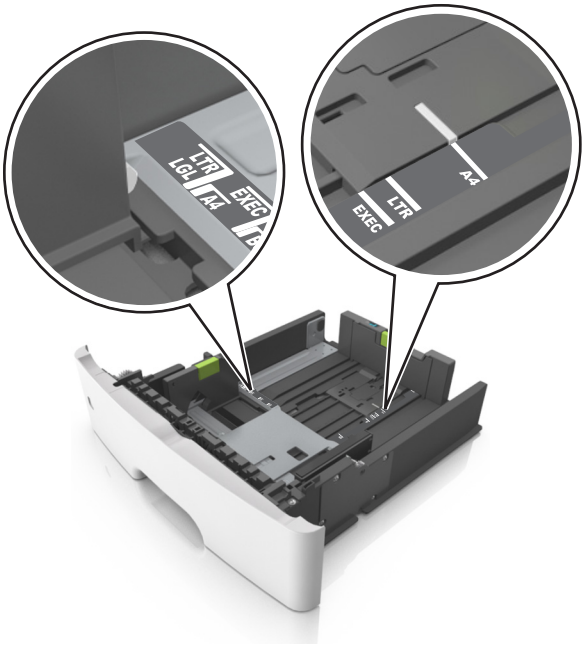

4 Flexione as folhas para trás e para frente para soltá-las e ventile-as. Não dobre nem amasse o papel. Alinhe as folhas sobre uma superfície plana.

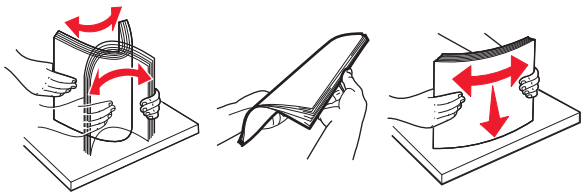

5 Carregue a pilha de papel.

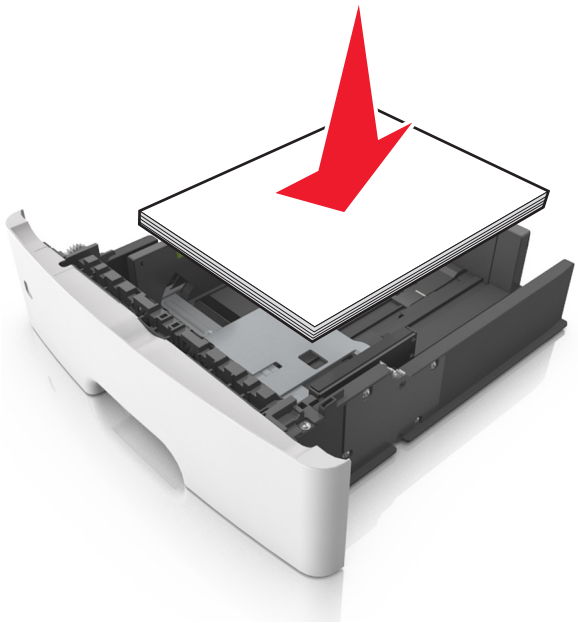

Notas:

- Carregue com o lado de impressão voltado para baixo quando estiver utilizando papel reciclado ou pré-impresso.
- Carregue o papel pré-perfurado com os furos da borda superior da folha voltados para frente da bandeja.
- Carregue o papel com o timbre voltado para baixo, com a margem superior da folha voltada para frente da bandeja. Para a impressão frente e verso, carregue o papel com a margem inferior voltada para a frente da bandeja.
- Verifique se o papel está abaixo da indicador de preenchimento de papel máximo, localizado na guia de largura.

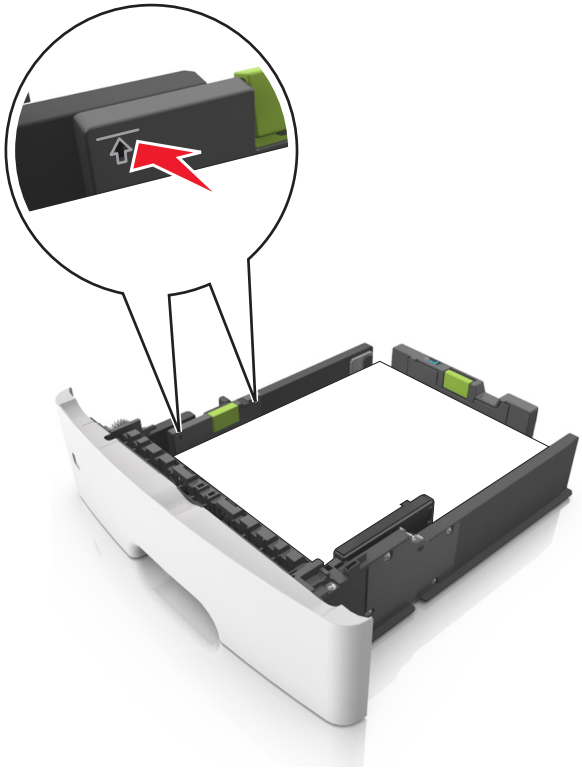

6 Insira a bandeja.

7 No menu Papel do painel de controle da impressora, defina o tipo e o tamanho de papel no menu Papel para corresponder ao papel colocado na bandeja.

Nota: Defina o tamanho e o tipo de papel corretos para evitar atolamentos de papel e problemas na qualidade da impressão.

Carregando o alimentador multi-uso

Use o alimentador multi-uso quando for imprimir em diferentes tipos e tamanhos de papel ou mídia especial, como cartões, transparências, etiquetas e envelopes. Você também pode usá-lo para trabalhos de impressão de uma única página em papel timbrado.

1 Abra o alimentador multi-uso.

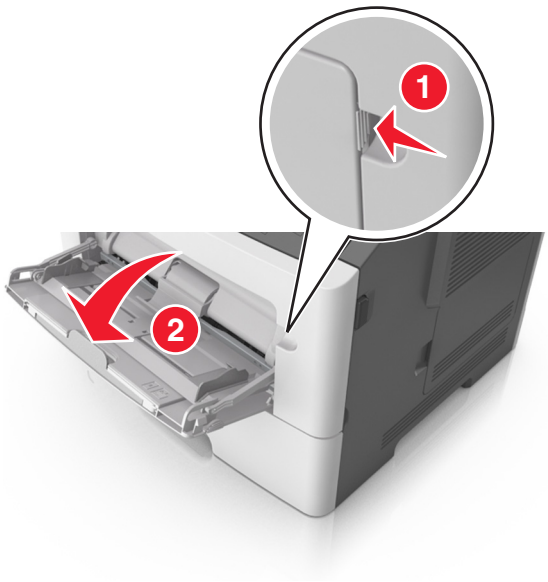

a Puxe o extensor do alimentador multi-uso.

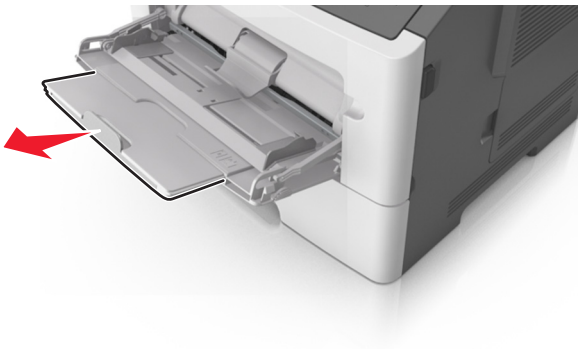

b Puxe o extensor com cuidado, para que o alimentador multi-uso fique completamente estendido e aberto.

2 Aperte a guia na guia de largura esquerda e mova as guias para o tamanho do papel sendo colocado.

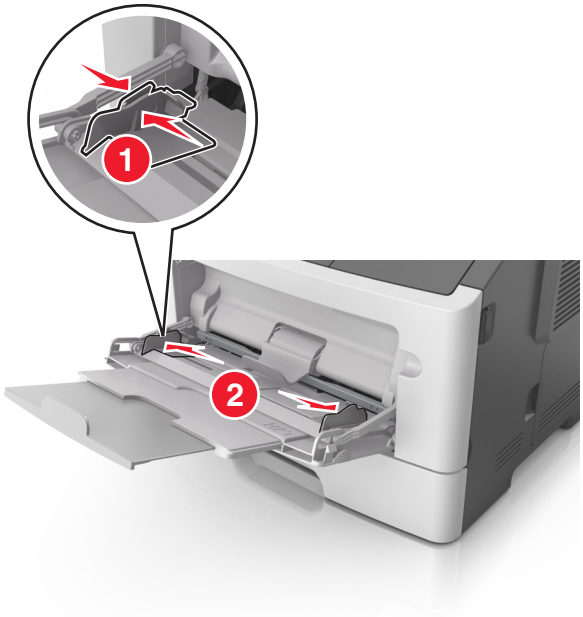

3 Prepare o papel ou a mídia especial para carregamento.

- Flexione as folhas de papel para trás e para frente para soltá-las e ventile-as. Não dobre nem amasse o papel. Alinhe as folhas sobre uma superfície plana.

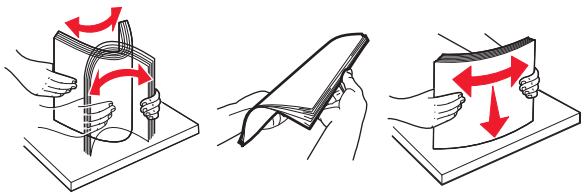

- Segure as transparências pelas bordas. Flexione a pilha de transparências para trás e para frente para soltar as folhas e ventilá-las. Alinhe as folhas sobre uma superfície plana.

  Nota: Evite tocar no lado para impressão das transparências. Tome cuidado para não arranhá-las.

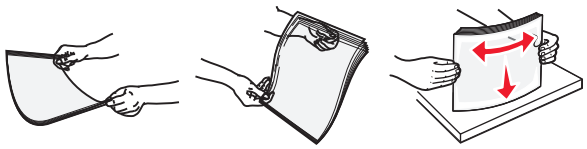

- Flexione a pilha de envelopes para trás e para frente para soltá-los e ventile-os. Alinhe as folhas sobre uma superfície plana.

4 Carregue o papel ou a mídia especial.

Notas:

- Não force a entrada de papel ou mídia especial no alimentador multi-uso.

- Certifique-se de que o papel ou mídia especial estejam abaixo do indicador de preenchimento máximo de papel localizado nas guias de papel. A sobrecarga pode causar atolamentos de papel.

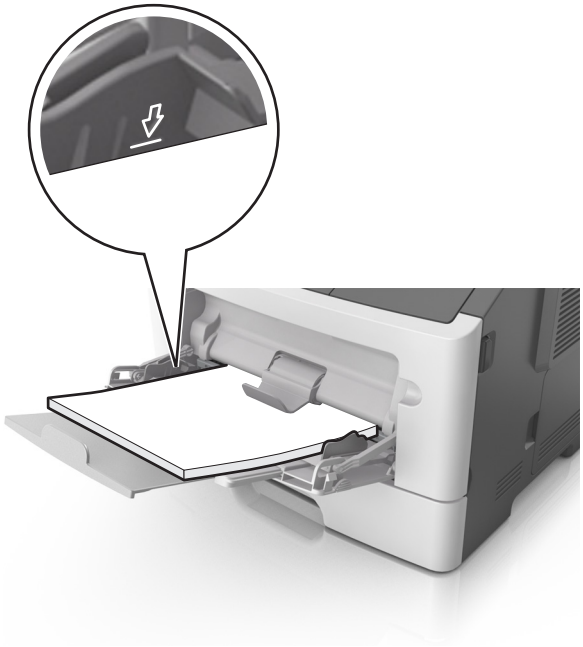

- Carregue papel, cartões e transparências com o lado de impressão recomendado voltado para cima e a borda superior inserida primeiro. Consulte a embalagem das transparências para obter mais informações sobre o seu carregamento.

Nota: Ao carregar papel no tamanho A6, verifique se o extensor do alimentador multi-uso está posicionado corretamente com relação à borda do papel, para que as últimas folhas fiquem no lugar certo.

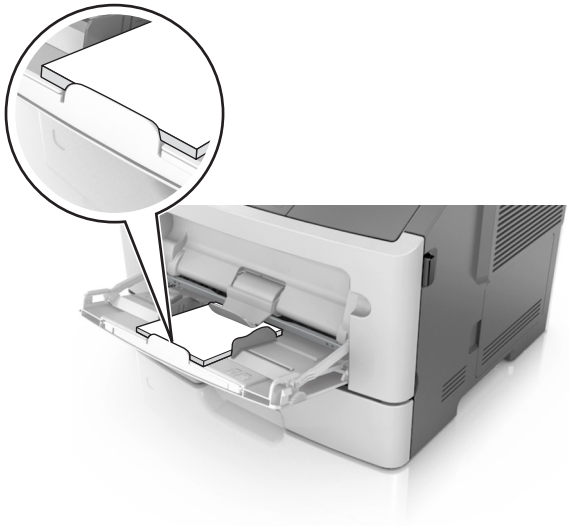

- Carregue o papel timbrado com a borda superior entrando primeiro na impressora. Para a impressão em frente e verso, carregue o papel timbrado para baixo, com a borda inferior entrando na impressora primeiro.

- Carregue envelopes com a aba no lado esquerdo voltada para baixo.

Aviso—Dano Potencial: Nunca use envelopes com selos, fechos, lacres, janelas, revestimentos ou auto-adesivos. Esses envelopes podem causar sérios danos à impressora.

5 No menu Papel do painel de controle da impressora, defina o tipo e o tamanho de papel no menu Papel para corresponder ao papel ou mídia especial colocada no alimentador multi-uso.

Ligação e desligamento de bandejas

Ligação e desligamento de bandejas

1 Abra o navegador da Internet e digite o endereço IP da impressora no campo de endereço.

Notas:

- Visualize o endereço IP na seção TCP/IP, menu Rede/Portas, do painel de controle da impressora. O endereço IP é exibido como quatro conjuntos de números separados por pontos, por exemplo, 123.123.123.123.
- Se você estiver usando um servidor proxy, desative-o temporariamente para carregar a página da Web corretamente.

2 Clique em **Definições** >**Menu Papel**.

3 Altere as configurações de tamanho e tipo de papel das bandejas que você está vinculando.
   - Para vincular as bandejas, certifique-se que o tamanho e o tipo do papel daquela bandeja corresponde ao da outra bandeja.
   - Para desvincular as bandejas, certifique-se que o tamanho ou o tipo do papel daquela bandeja *não* corresponde ao da outra bandeja.

4 Clique em **Enviar**.

Nota: Você também pode alterar as configurações de tamanho e tipo de papel usando o painel de controle da impressora. Para obter mais informações, consulte "Definindo o tamanho e o tipo de papel" na página 25.

Aviso—Dano Potencial: O papel colocado na bandeja deve corresponder ao nome do tipo de papel atribuído na impressora. A temperatura do fusor varia de acordo com o tipo de papel especificado. Podem ocorrer problemas de impressão se as definições não forem configuradas corretamente.

Criação de um nome personalizado para um tipo de papel

Uso do servidor da Web incorporado

1 Abra o navegador da Internet e digite o endereço IP da impressora no campo de endereço.

   Notas:

   - Visualize o endereço IP da impressora na seção TCP/IP do menu Rede/Portas. O endereço IP é exibido como quatro conjuntos de números separados por pontos, por exemplo, 123.123.123.123.
   - Se você estiver usando um servidor proxy, desative-o temporariamente para carregar a página da Web corretamente.

2 Clique em **Configurações** >**Menu Papel** >**Nomes personalizados**.

3 Selecione um nome personalizado e insira um novo nome de tipo de papel personalizado.

4 Clique em **Enviar**.

5 Clique em **Tipos personalizados** e verifique se o novo tipo de papel personalizado foi substituído pelo nome personalizado.

Uso do painel de controle da impressora

1 No painel de controle da impressora, navegue até:

   >**Configurações** > OK >**Menu Papel** > OK >**Tipos personalizados**

2 Selecione um nome personalizado e insira um novo nome de tipo de papel personalizado.

3 Pressione OK.

4 Pressione **Tipos personalizados** e verifique se o novo tipo de papel personalizado foi substituído pelo nome personalizado.

Atribuição de um nome de tipo de papel personalizado

Uso do servidor da Web incorporado

1 Abra o navegador da Internet e digite o endereço IP da impressora no campo de endereço.

Notas:

- Visualize o endereço IP na seção TCP/IP do menu Rede/Portas. O endereço IP é exibido como quatro conjuntos de números separados por pontos, por exemplo 123.123.123.123.
- Se você estiver usando um servidor proxy, desative-o temporariamente para carregar a página da Web corretamente.

2 Clique em **Definições** >**Menu Papel** >**Nomes personalizados**.

3 Digite um nome para o tipo de papel e, em seguida, clique em **Enviar**.

4 Selecione um tipo personalizado e, em seguida, verifique se o tipo de papel correto foi associado ao nome personalizado.

Nota: Papel Comum é o tipo de papel padrão de fábrica para todos os nomes personalizados definidos pelo usuário.

usando o painel de controle

1 No painel de controle da impressora, navegue até:

>Definições > OK **>Menu papel >** OK **>Nomes personalizados**

2 Digite um nome para o tipo de papel e, em seguida, pressione OK.

Atribuição de um tipo de papel personalizado

Uso do servidor da Web incorporado

1 Abra o navegador da Internet e digite o endereço IP da impressora no campo de endereço.

Notas:

- Visualize o endereço IP da impressora na seção TCP/IP do menu Rede/Portas. O endereço IP é exibido como quatro conjuntos de números separados por pontos, por exemplo, 123.123.123.123.
- Se você estiver usando um servidor proxy, desative-o temporariamente para carregar a página da Web corretamente.

2 Clique em **Definições** >**Menu Papel** >**Tipos personalizados**.

3 Selecione um nome de tipo de papel personalizado e um tipo de papel.

Nota: Papel é o tipo de papel padrão de fábrica para todos os nomes personalizados definidos pelo usuário.

4 Clique em **Enviar**.

Uso do painel de controle da impressora

1 No painel de controle da impressora, navegue até:

>Configurações > OK **>Menu Papel >** OK **>Tipos personalizados**

2 Selecione um nome de tipo de papel personalizado e um tipo de papel.

Nota: Papel é o tipo de papel padrão de fábrica para todos os nomes personalizados definidos pelo usuário.

3 Pressione OK.

Guia de papel e mídia especial

Usando mídia especial

Dicas para usar cartões

Os cartões são mídias de impressão pesadas e com uma camada. Muitas de suas características variáveis, como conteúdo de umidade, espessura e textura, podem ter um grande impacto sobre a qualidade da impressão. Imprima amostras nos cartões que pretende usar antes de comprar grandes quantidades.

Ao imprimir em cartões:

- Verifique se o Tipo de papel é Cartões.
- Selecione a configuração apropriada de Textura do Papel.
- Esteja ciente de que a pré-impressão, a perfuração e a dobra podem afetar de forma significativa a qualidade da impressão e causar problemas de manuseio do papel ou atolamentos.
- Verifique com o fabricante ou fornecedor se os cartões resistem a temperaturas de até 240°C (464°F) sem liberar emissões perigosas.
- Não use cartões pré-impressos fabricados com produtos químicos que possam contaminar a impressora. A pré-impressão introduz componentes semilíquidos e voláteis na impressora.
- Use cartões de fibras curtas sempre que possível.

Dicas para usar envelopes

Imprima amostras nos envelopes que pretende usar antes de comprar grandes quantidades.

- Use os envelopes projetados especialmente para impressoras a laser. Verifique com o fabricante ou fornecedor se os envelopes resistem a temperaturas de até 230°C (446°F) sem lacrar, enrugar, se curvar excessivamente ou liberar emissões perigosas.
- Para obter o melhor desempenho, use envelopes feitos com papel de 90 g/m^2 (24 lb encorpado), ou 25% de algodão. Os envelopes com 100% de algodão não devem exceder 70 g/m^2 (20 lb, encorpado) de peso.
- Use somente envelopes novos e não danificados.
- Para otimizar o desempenho e minimizar atolamentos, não use envelopes que:
  - Sejam muito curvados ou enrolados.
  - Estejam grudados ou danificados de alguma forma.
  - Tenham janelas, aberturas, perfurações, recortes ou relevos.
  - Tenham grampos metálicos, laços ou fechos de metal.
  - Tenham um design de autofechamento.
  - Tenham selos postais colados.
  - Tenham algum adesivo exposto quando a aba se encontrar na posição lacrada.
  - Tenham cantos dobrados.
  - Tenham acabamentos ásperos, enrugados ou ondulados.
- Ajuste a guia de largura de acordo com a largura dos envelopes.

Nota: A combinação da alta umidade (acima de 60%) e altas temperaturas de impressão poderá enrugar ou lacrar os envelopes.

Dicas sobre como usar etiquetas

Imprima amostras nas etiquetas que pretende usar antes de comprar grandes quantidades.

Nota: Use apenas etiquetas de papel. Não há suporte para etiquetas de vinil, farmacêuticas ou de dupla face.

Para obter mais informações sobre a impressão, as características e o design das etiquetas, consulte o documento *Card Stock & Label Guide* disponível em **http://support.lexmark.com**.

Ao imprimir em etiquetas:

- Use etiquetas de papel projetadas para impressoras a laser. Consulte o fabricante ou o fornecedor para verificar se:
  - As etiquetas são capazes de resistir a temperaturas de 240°C (464°F) sem colar, se curvar excessivamente, dobrar ou liberar emissões perigosas.
  - As etiquetas adesivas, a face de impressão (material imprimível) e os revestimentos finais resistem a uma pressão de até 172 kPa (25 psi) sem descolar, exsudar as bordas ou liberar vapores perigosos.
- Não use etiquetas com um material de suporte escorregadio.
- Usou folhas de etiquetas completas. As folhas incompletas podem fazer com que as etiquetas se descolem durante a impressão, resultando em atolamentos. As folhas incompletas também contaminam a impressora e o cartucho com material adesivo e podem anular as garantias da impressora e do cartucho de toner.
- Não use etiquetas com o adesivo exposto.
- Não imprima a menos de 1 mm (0,04 pol) da borda da etiqueta, das perfurações ou entre os recortes das etiquetas.
- Certifique-se de que o suporte adesivo não atinja a borda da folha. O revestimento por zona do adesivo deve ter pelo menos 1 mm (0,04 polegadas) de distância das bordas. O material adesivo contamina a impressora e pode anular sua garantia.
- Se o revestimento por zona do adesivo não for possível, remova uma faixa de 2 mm (0,08 polegadas) da borda de alimentação e use um adesivo sem exsudação.
- É recomendável usar a orientação Retrato, especialmente ao imprimir códigos de barras.

Dicas para o uso de papel timbrado

- Use os papéis timbrados criados especialmente para impressoras a laser.
- Imprima amostras nos papéis timbrados que pretende usar antes de comprar grandes quantidades.
- Antes de carregar os papéis timbrados, flexione, ventile e arrume a pilha de folhas para evitar que elas fiquem coladas.
- A orientação da página é importante para imprimir em papel timbrado. Para obter informações sobre como carregar o papel timbrado, consulte:
  - “Carregamento de bandejas” na página 26
  - “Carregando o alimentador multi-uso” na página 31

Dicas sobre o uso de transparências

- Imprima uma página de teste nas transparências que pretende usar antes de comprar grandes quantidades.
- Alimente as transparências usando a bandeja padrão ou o alimentador multi-uso.

- Use transparências criadas especificamente para impressoras a laser. As transparências devem ser capazes de resistir a temperaturas de até 185°C (365°F) sem derreter, descolorir, se deslocar ou liberar emissões perigosas.

  Nota: Se o peso da transparência estiver definido como Pesado e a textura da transparência estiver definida como Áspero no menu Papel, as transparências poderão ser impressas a uma temperatura de até 195° C (383° F).
- Evite tocar nas transparências para evitar problemas de qualidade de impressão.
- Antes de carregar as transparências, flexione, ventile e arrume a pilha de folhas para evitar que elas fiquem coladas.

Diretrizes de papel

A escolha correta do papel ou de outra mídia reduz os problemas de impressão. Para obter a melhor qualidade de impressão, teste uma amostra do papel ou da mídia especial que pretende usar antes de comprar grandes quantidades.

Características do papel

As seguintes características de papel afetam a qualidade e a confiabilidade da impressão. Leve em consideração essas características ao avaliar a compra de um novo estoque de mídia.

Peso

As bandejas da impressora podem alimentar automaticamente papéis de fibras longas que pesam mais de 120 g/m^2 (32 lb encorpado). Os alimentadores multifunção podem alimentar automaticamente papéis de fibras longas que pesam mais de 163 g/m^2 (43 lb encorpado). O papel com peso inferior a 60 g/m^2 (16 lb) pode não ser firme o suficiente para ser alimentado adequadamente, causando atolamentos. Para obter o melhor desempenho, use papel encorpado de 75 g/m^2 (20 lb) de fibras longas. Para usar papel menor que 182 x 257 mm (7,2 x 10,1 polegadas), recomendamos que o peso seja de 90 g/m^2 (24 lb) ou mais.

Nota: A impressão frente e verso é suportada apenas para papel encorpado de 60 a 90 g/m^2 (16 a 24 lb).

Curva

Curva é a tendência da mídia de se curvar nas bordas. Curvas excessivas podem causar problemas na alimentação de mídia. As curvas podem ocorrer depois que a mídia passa pela impressora, onde é exposta a altas temperaturas. O armazenamento da mídia fora da embalagem em condições de calor, umidade, frio ou ar seco, mesmo nas bandejas, pode contribuir para a ocorrência de curvas antes da impressão, podendo causar problemas de alimentação.

Lisura

A lisura do papel afeta diretamente a qualidade da impressão. Se o papel for muito áspero, o toner não se fundirá no papel adequadamente. Se o papel for liso demais, poderá causar problemas de alimentação ou qualidade de impressão. Sempre use papel entre 100 e 300 pontos Sheffield; no entanto, a lisura entre 150 e 250 pontos Sheffield produz a melhor qualidade de impressão.

Conteúdo de umidade

A quantidade de umidade do papel afeta tanto a qualidade de impressão quanto a capacidade da impressora de alimentar a mídia adequadamente. Deixe o papel na embalagem original até quando for usá-lo. Isso limitará a exposição do papel às variações de umidade que podem degradar seu desempenho.

Armazene o papel em sua embalagem original no mesmo ambiente da impressora por 24 a 48 horas antes da impressão. Prolongue o tempo por vários dias se o ambiente de armazenamento ou transporte for muito diferente do ambiente da impressora. O papel espesso também pode exigir um período de condicionamento mais longo.

Direção das fibras

As fibras referem-se ao alinhamento das fibras do papel em uma folha. O papel pode ter *fibras longas*, estendendo-se ao longo do comprimento do papel, ou *fibras curtas*, estendendo-se ao longo da largura do papel.

Para papel bonde de 60 a 90 g/m^2 (16 a 24 lb), recomendam-se fibras longas.

Conteúdo de fibras

A maior parte do papel xerográfico de alta qualidade é feita de madeira em polpa processada 100% quimicamente. Esse conteúdo confere ao papel um alto grau de estabilidade, resultando em menos problemas de alimentação e melhor qualidade de impressão. O papel que contém fibras, como as de algodão, pode dificultar o manuseio.

Selecionando papel

O uso do papel adequado evita atolamentos e ajuda a garantir impressão sem problemas.

Para ajudar a evitar atolamentos de papel e impressão de baixa qualidade:

- *Sempre* use papel novo e sem danos.
- Antes de carregar o papel, saiba qual lado do papel é recomendado para impressão. Essas informações geralmente são indicadas na embalagem do papel.
- *Não* use papel que tenha sido cortado ou aparado à mão.
- *Não* misture tipos, tamanhos ou pesos de papel na mesma bandeja, pois isso resultará em atolamentos.
- *Não* use papéis revestidos, a menos que sejam especificamente recomendados para impressão eletrofotográfica.

Seleção de formulários pré-impressos e papel timbrado

Use as seguintes diretrizes ao selecionar formulários pré-impressos e papel timbrado:

- Use fibras longas para papéis com peso de 60 a 90 g/m^2 (16 a 24 lb).
- Use somente formulários e papel timbrado impressos por meio de um processo offset litográfico ou gravado.
- Evite papéis ásperos ou com superfícies excessivamente texturizadas.

Use papéis impressos com tintas resistentes ao calor e projetados para uso em copiadoras xerográficas. A tinta deve ser capaz de resistir a temperaturas de até 230°C (446°F) sem derreter ou liberar emissões perigosas. Use tintas que não sejam afetadas pela resina contida no toner. As tintas definidas por oxidação ou à base de óleo geralmente atendem a esses requisitos; as tintas látex podem não atender. Em caso de dúvida, entre em contato com o fornecedor do papel.

Os papéis pré-impressos, como os timbrados, devem resistir a temperaturas de até 230°C (446°F) sem derreter ou liberar emissões perigosas.

Usando papel reciclado e outros papéis comerciais

Por ser uma empresa que se preocupa com o meio ambiente, a Lexmark apóia o uso de papel reciclado produzido especificamente para uso em impressoras a laser (eletrofotográficas).

Embora não se possa fazer nenhuma afirmação genérica de que todo o papel reciclado vá funcionar bem, a Lexmark testa consistentemente os papéis que representam papéis reciclados para copiadores em tamanho de corte disponíveis no mercado global. Esse teste científico é realizado com rigor e disciplina. Muitos fatores são levados em consideração separadamente e em sua totalidade, incluindo o seguinte:

- Quantidade de desperdício pós-consumo (a Lexmark testa teores de até 100% de desperdício pós-consumo).
- Condições de temperatura e umidade (as câmeras de testes simulam climas de todo o mundo).
- Teor de umidade (os papéis comerciais devem ter baixa umidade: 4–5%.)
- Resistência a dobras e dureza adequada indicam alimentação otimizada através da impressora.
- Espessura (tem impacto no quanto pode ser carregado em uma bandeja)
- Rugosidade de superfície (medida em unidades Sheffield, causa impacto na clareza da impressão e na forma como o toner se funde com o papel)
- Fricção de superfície (determina a facilidade com que as folhas podem ser separadas)
- Grão e formação (causa impacto na curvatura, que também influencia a mecânica de como o papel se comporta enquanto se move na impressora)
- Brilho e textura (aparência e comportamento)

Os papéis reciclados estão melhores do que nunca; no entanto, a quantidade de teor reciclado em um papel afeta o grau de controle sobre as substâncias estranhas. E, embora os papéis reciclados sejam um bom caminho para imprimir de uma forma ecologicamente responsável, eles não são perfeitos. A energia necessária para retirar a tinta e lidar com aditivos, tais como corantes e "cola", geralmente gera mais emissões de carbono do que a produção normal de papel. No entanto, usar papéis reciclados permite melhor gerenciamento dos recursos.

A Lexmark preocupa-se com o uso responsável do papel em geral, com base nas avaliações do ciclo de vida útil de seus produtos. Para ter uma melhor compreensão do impacto das impressoras no meio ambiente, a empresa realizou uma série de avaliações do ciclo de vida e descobriu que o papel foi identificado como principal contribuinte (até 80%) das emissões de carbono causadas durante todo o ciclo de vida de um dispositivo (do projeto ao final da vida). Isso ocorre devido aos processos de fabricação necessários para fazer papel, os quais exigem muita energia.

Assim, a Lexmark busca instruir clientes e parceiros no que diz respeito à minimização do impacto do papel. Usar papel reciclado é uma forma. Eliminar o consumo excessivo e desnecessário do papel é outra. A Lexmark está bem preparada para ajudar os clientes a minimizar o desperdício em impressões e cópias. Além disso, a empresa incentiva a compra de papel de fornecedores que demonstram seu compromisso com práticas florestais sustentáveis.

A Lexmark não apóia fornecedores específicos, embora seja mantida uma lista de produtos do conversor para aplicações especiais. No entanto, as seguintes diretrizes relacionadas à escolha do papel ajudarão a aliviar o impacto ambiental da impressora:

1. Minimize o consumo de papel.
2. Seja seletivo quanto à origem da fibra de madeira. Compre de fornecedores que têm certificações, como a Forestry Stewardship Council (FSC) ou The Program for the Endorsement of Forest Certification (PEFC). Essas certificações garantem que o fabricante de papel usa polpa de madeira proveniente de operadoras florestais que empregam práticas ecológica e socialmente responsáveis de reflorestamento e gestão florestal.
3. Escolha o papel mais apropriado para suas necessidades de impressão: papel certificado normal de 75 ou 80 g/m^2, papel mais leve ou papel reciclado.

Exemplos de papéis inaceitáveis

Os resultados dos testes indicam que os seguintes tipos de papel representam um risco de uso com impressoras a laser:

- Papéis quimicamente tratados, usados para fazer cópias sem papel carbono, também conhecidos como *papéis sem carbono*
- Mídias pré-impressas com elementos químicos que possam contaminar a impressora.
- Mídias pré-impressas que possam ser afetadas pela temperatura no fusor da impressora.
- Papéis pré-impressos que exijam um registro (a exata localização da impressão na página) superior a ±2,3 mm (±0,9 pol), como formulários de reconhecimento óptico de caracteres (OCR). Em alguns casos, o registro pode ser ajustado com um aplicativo para imprimir nesses formulários com êxito.)
- Papéis revestidos (encorpados apagáveis), sintéticos e térmicos.
- Papéis com bordas ásperas, ásperos ou altamente texturizados ou com curvas
- Papéis reciclados em desacordo com a norma EN12281:2002 (testes europeus)
- Papéis com peso inferior a 60 g/m^2 (16 lb)
- Formulários ou documentos com várias vias

Para obter mais informações sobre a Lexmark, acesse **www.lexmark.com**. No link de **Sustentabilidade Ambiental**, podem ser encontradas informações gerais sobre sustentabilidade.

Armazenamento do papel

Use estas diretrizes de armazenamento de papel para ajudar a evitar atolamentos e qualidade de impressão irregular:

- Para obter os melhores resultados, armazene o papel em um local onde a temperatura seja de 21°C (70°F) e a umidade relativa do ar seja de 40%. A maioria dos fabricantes de etiquetas recomenda a impressão em um intervalo de temperatura de 18 a 24°C (65 a 75°F), com umidade relativa do ar de 40 a 60%.
- Armazene o papel em caixas e sobre um pallet ou uma prateleira, ao invés de no chão.
- Armazene os pacotes individuais sobre uma superfície plana.
- Não armazene nenhum objeto sobre os pacotes de papel individuais.
- Só retire o papel da caixa ou da embalagem quando estiver pronto para carregá-lo na impressora. A caixa e a embalagem ajudam a manter o papel limpo, seco e plano.

Tamanhos, tipos e pesos de papel suportados

Tamanhos de papel suportados

Nota: para um tamanho de papel não listado, selecione o *maior* tamanho listado mais aproximado. Para obter informações sobre cartões e etiquetas, consulte o documento *Card Stock & Label Guide*.

Tamanho do papel	Bandeja padrão	Bandeja opcional para 250 ou 550 folhas	Alimentador multi-uso	Modo duplex
A4 210 x 297 mm (8,3 x 11,7 pol.)	✓	✓	✓	✓
A5 148 x 210 mm (5,8 x 8,3 pol.)	✓	✓	✓	X
A6 105 x 148 mm (4,1 x 5,8 pol.)	✓	X	✓	X
JIS B5 182 x 257 mm (7,2 x 10,1 pol.)	✓	✓	✓	X
Carta 216 x 279 mm (8,5 x 11 pol.)	✓	✓	✓	✓
Ofício 216 x 356 mm (8,5 x 14 pol.)	✓	✓	✓	✓
Executivo 184 x 267 mm (7,3 x 10,5 pol.)	✓	✓	✓	X
Ofício (México)[1] 216 x 340 mm (8,5 x 13,4 pol.)	✓	✓	✓	✓
Fólio 216 x 330 mm (8,5 x 13 pol.)	✓	✓	✓	✓
Statement 140 x 216 mm (5,5 x 8,5 pol)	✓	✓	✓	X
Universal[2] 76,2 x 127 mm (3 x 5 pol) a 216 x 356 mm (8,5 x 14 pol)	✓	✓	✓	✓
7 Envelope 3/4 (Monarch) 98 x 191 mm (3,9 x 7,5 pol.)	X	X	✓	X
Envelope 9 98 x 225 mm (3,9 x 8,9 pol.)	X	X	✓	X
Envelope 10 105 x 241 mm (4,1 x 9,5 pol.)	X	X	✓	X
Envelope DL 110 x 220 mm (4,3 x 8,7 pol.)	X	X	✓	X
Envelope C5 162 x 229 mm (6,4 x 9 pol.)	X	X	✓	X

[1] Essa configuração de tamanho formata a página para 216 x 356 mm (8,5 x 14 pol.), a menos que o tamanho seja especificado pelo aplicativo.

[2] O Universal só é suportado na bandeja padrão se o tamanho do papel for de, pelo menos, 105 x 148 mm (4,1 x 5,8 pol.). O Universal só é suportado na bandeja opcional de 250 ou 550 folhas, se o tamanho do papel for de pelo menos 148 x 210 mm (5,8 x 8,3 pol.). O Universal só é suportado no modo duplex se a largura for de, pelo menos, 210 mm (8,3 pol) e o comprimento, 279 mm (11 pol.). O menor tamanho Universal suportado só é suportado no alimentador multi-uso.

Tamanho do papel	Bandeja padrão	Bandeja opcional para 250 ou 550 folhas	Alimentador multi-uso	Modo duplex
Envelope B5 176 x 250 mm (6,9 x 9,8 pol.)	X	X	✓	X
Outro Envelope 229 x 356 mm (9 x 14 pol.)	X	X	✓	X

[1] Essa configuração de tamanho formata a página para 216 x 356 mm (8,5 x 14 pol.), a menos que o tamanho seja especificado pelo aplicativo.

[2] O Universal só é suportado na bandeja padrão se o tamanho do papel for de, pelo menos, 105 x 148 mm (4,1 x 5,8 pol.). O Universal só é suportado na bandeja opcional de 250 ou 550 folhas, se o tamanho do papel for de pelo menos 148 x 210 mm (5,8 x 8,3 pol.). O Universal só é suportado no modo duplex se a largura for de, pelo menos, 210 mm (8,3 pol) e o comprimento, 279 mm (11 pol.). O menor tamanho Universal suportado só é suportado no alimentador multi-uso.

Tipos e pesos de papel suportados

A bandeja padrão suporta papel com peso de 60 a 90 g/m^2 (16 a 24 lb). A bandeja opcional suporta papel com peso de 60 a 120 g/m^2 (16 a 32 lb). O alimentador multifunção suporta pesos de papel de 60 a 163 g/m^2 (16 a 43 lb).

Tipo de papel	bandeja para 250 ou 550 folhas	Alimentador multi-uso	Modo duplex
Papel comum	✓	✓	✓
Cartões	X	✓	X
Transparências	✓	✓	X
Reciclado	✓	✓	✓
Papel brilhoso	X	X	X
Etiquetas de papel[1]	✓	✓	X
Etiquetas de vinil	X	X	X
Encorpado[2]	✓	✓	✓
Envelope	X	✓	X
Envelope áspero	X	✓	X
Timbrado	✓	✓	✓
Pré-impr.	✓	✓	✓
Papel colorido	✓	✓	✓
Papel leve	✓	✓	✓
Papel pesado[2]	✓	✓	✓

Tipo de papel	bandeja para 250 ou 550 folhas	Alimentador multi-uso	Modo duplex
Áspero/Algodão	✓	✓	**X**

[1] As etiquetas de papel com apenas uma face para impressão projetadas para impressoras a laser são suportadas para uso ocasional. Recomenda-se a impressão de 20 páginas ou menos de etiquetas de papel por mês. Não há suporte para etiquetas de vinil, farmacêuticas ou de dupla face.

[2] Papéis dos tipos encorpado e pesado são suportados no modo frente e verso com peso de até 90 g/m^2 (24 lb).

Impressão

Impressão de um documento

Imprimindo um documento

1 No menu Papel do painel de controle da impressora, defina o tipo e o tamanho de papel para corresponder ao papel colocado.

2 Envie o trabalho para impressão:

Para usuários do Windows

a Com um documento aberto, clique em **Arquivo** >**Imprimir**.

b Clique em **Propriedades**, **Preferências**, **Opções** ou **Configurar**.

c Ajuste as definições, se necessário.

d Clique em **OK** >**Imprimir**.

Para usuários do Macintosh

a Personalize as definições na caixa de diálogo Configuração de página, se necessário:

1 Com um documento aberto, selecione **Arquivo** >**Configuração de página**.

2 Escolha um tamanho de papel ou crie um tamanho personalizado de acordo com o papel colocado.

3 Clique em **OK**.

b Personalize as definições na caixa de diálogo Configuração de página, se necessário:

1 Com um documento aberto, selecione **Arquivo** >**Imprimir**.
Se necessário, clique no triângulo de divulgação para ver mais opções.

2 Na caixa de diálogo Imprimir e menus pop-up, ajuste as definições, se necessário.

Nota: Para imprimir em um tipo específico de papel, ajuste a definição do tipo do papel para corresponder ao papel colocado ou selecione a bandeja ou alimentador apropriado.

3 Clique em **Imprimir**.

Ajustando a tonalidade do toner

Uso do servidor da Web incorporado

1 Abra o navegador da Web e digite o endereço IP da impressora no campo de endereço.

Notas:

- Visualize o endereço IP da impressora na seção TCP/IP do menu Rede/Portas. O endereço IP é exibido como quatro conjuntos de números separados por pontos, por exemplo, 123.123.123.123.
- Se você estiver usando um servidor proxy, desative-o temporariamente para carregar a página da Web corretamente.

2 Clique em **Definições** >**Configurações de impressão** >**Menu Qualidade** >**Tonalidade do toner**.

3 Ajuste a tonalidade do toner e clique em **Enviar**.

Uso do painel de controle da impressora

1 No painel de controle da impressora, navegue até:

>**Configurações** > >**Configurações de impressão** > >**Menu de qualidade** > >**Tonalidade do toner**

2 Ajuste a tonalidade do toner e pressione .

Imprimindo de um dispositivo móvel

Para fazer download de um aplicativo compatível de impressão móvel, visite **www.lexmark.com/mobile**.

Nota: Os aplicativos de impressão móvel também podem ser adquiridos com o fabricante do dispositivo móvel.

Impressão de trabalhos confidenciais e outros trabalhos suspensos

Imprimindo trabalhos confidenciais e outros trabalhos suspensos

Nota: Os trabalhos de impressão Confidencial e Verificar são excluídos automaticamente da memória após a impressão. Os trabalhos Repetir e Reservar são *mantidos* na impressora até que sejam excluídos.

Para usuários do Windows

1 Com um documento aberto, clique em **Arquivo** >**Imprimir**.

2 Clique em **Propriedades**, **Preferências**, **Opções** ou **Configurar**.

3 Clique em **Imprimir e reter**.

4 Selecione o tipo do trabalho de impressão (Confidencial, Repetir, Reservar ou Verificar) e atribua um nome de usuário. Para um trabalho de impressão Confidencial, insira também um PIN de quatro dígitos.

5 Clique em **OK** ou **Imprimir**.

6 Na tela Bem-vindo da impressora, libere o trabalho de impressão.

- Para trabalhos de impressão do tipo Confidencial, navegue até:
  Trabalhos suspensos > selecione o seu nome de usuário >**Trabalhos Confidenciais** > digite o PIN >**Imprimir**
- Para outros trabalhos de impressão, navegue até:
  Trabalhos suspensos > selecione o seu nome de usuário > selecione o trabalho de impressão > especifique o número de cópias >**Imprimir**

Para usuários do Macintosh

1 Com um documento aberto, selecione **Arquivo** >**Imprimir**.

Se necessário, clique no triângulo de divulgação para ver mais opções.

2 Nas opções de impressão ou no menu pop-up Cópias e Páginas, escolha **Roteamento de trabalhos**.

3 Selecione o tipo do trabalho de impressão (Confidencial, Repetir, Reservar ou Verificar) e atribua um nome de usuário. Para um trabalho de impressão Confidencial, insira também um PIN de quatro dígitos.

4 Clique em **OK** ou **Imprimir**.

5 Na tela Bem-vindo da impressora, libere o trabalho de impressão.

- Para trabalhos de impressão do tipo Confidencial, navegue até:
  Trabalhos suspensos > selecione o seu nome de usuário >**Trabalhos Confidenciais** > digite o PIN >**Imprimir**
- Para outros trabalhos de impressão, navegue até:
  Trabalhos suspensos > selecione o seu nome de usuário > selecione o trabalho de impressão > especifique o número de cópias >**Imprimir**

Impressão de páginas de informações

Imprimindo de uma lista de amostras de fontes

1 No painel de controle da impressora, navegue até:

>**Definições** > >**Relatórios** > >**Imprimir fontes**

2 Pressione os botões de seta para cima ou para baixo para selecionar a definição de fonte.

3 Pressione .

Nota: As Fontes PPDS serão exibidas somente quando o fluxo de dados PPDS for ativado.

Imprimindo uma lista de diretórios

No painel de controle da impressora, navegue até:

>**Definições** >**Relatórios** > >**Imprimir diretório** >

Nota: O menu Imprimir diretório será exibido somente quando uma memória flash opcional ou um disco rígido de impressora for instalado.

Cancelamento de um trabalho de impressão

Cancelamento de um trabalho de impressão a partir do painel de controle da impressora

No painel de controle da impressora, pressione o > .

Cancelamento de trabalhos de impressão do computador

Para usuários do Windows

1. Abra a pasta de impressoras e selecione sua impressora.
2. Na fila de impressão, selecione o trabalho de impressão a ser cancelado e exclua-o.

Para usuários do Macintosh

1. Em Preferências do sistema, no menu Apple, navegue até a impressora.
2. Na fila de impressão, selecione o trabalho de impressão a ser cancelado e exclua-o.

Compreendendo os menus da impressora

Lista de menus

Menu papel

Origem Padrão
Tam./tipo de papel
Configurar MF
Trocar tamanho
Textura do Papel
Peso do Papel
Carregamento de Papel
Tipos personalizados
Nomes personalizados[1]
Configuração universal

Relatórios

Página de definições de menu
Estatísticas do dispositivo
Página de Configuração de Rede[2]
Lista de perfis
Imprimir fontes
Imprimir diretório
Imprimir demonstração
Relatório de ativos

Rede/portas

NIC ativa
Rede padrão[3]
Relatórios
Placa de rede
TCP/IP
IPv6
Sem fio
AppleTalk
USB padrão
Paralela[4]
Configuração do SMTP

Segurança

Configurações diversas de segurança[4]
Impressão confidencial
Apagar arquivos de dados temporários[4]
Log de auditoria de segurança
Definir data e hora

Definições

Definições gerais
Menu Unidade Flash[4]
Definições de impressão

Ajuda

Imprimir todas as guias
Qualidade de impressão
Guia de mídia
Guia de defeitos de impressão
Mapa de menus
Guia informativo
Guia de conexão
Guia de mudança
Guia de suprimentos

[1] Este menu é exibido somente nos modelos de impressora com tela sensível ao toque.

[2] Dependendo da configuração da impressora, este item de menu aparece como Página de Configuração de Rede ou Página de [x] Configuração da Rede.

[3] Dependendo da configuração da impressora, esse item de menu é exibido como Rede padrão ou Rede [x].

[4] Esse recurso está disponível apenas em modelos de impressora selecionados.

Menu Papel

Menu Origem padrão

Use	Para
Origem padrão Bandeja [x] Alimentador multi-uso Papel manual Envelope manual	Definir uma origem de papel padrão para todos os trabalhos de impressão. **Notas:** • Bandeja 1 (bandeja padrão) é a configuração padrão de fábrica. • No menu Papel, defina Configurar MF como "Cassete" para que o alimentador multiuso seja exibido como uma configuração de menu. • Se duas bandejas tiverem configurações iguais e papel do mesmo tamanho e tipo, elas serão vinculadas automaticamente. Quando uma bandeja estiver vazia, o trabalho continuará usando a bandeja vinculada.

menu Tamanho/Tipo do papel

Use	Para
Tamanho de bandeja [x] A4 A5 A6 JIS-B5 Carta Ofício Executivo Ofício (México) Fólio Statement Universal	Especificar o tamanho do papel colocado em cada bandeja. **Notas:** • Carta é a configuração padrão de fábrica nos EUA. A4 é a configuração padrão internacional de fábrica. • Se duas bandejas tiverem configurações iguais e papel do mesmo tamanho e tipo, elas serão vinculadas automaticamente. Quando uma bandeja estiver vazia, o trabalho continuará usando a bandeja vinculada. • O papel de tamanho A6 é suportado somente na Bandeja 1 e no alimentador multifunção.
Tipo de bandeja [x] Papel comum Transparência Reciclado Etiquetas Encorpado Papel timbrado Pré-impresso Papel colorido Papel com gramatura menor Papel com gramatura maior Áspero/algodão Tipo personalizado [x]	Especificar o tipo de papel colocado em cada bandeja. **Notas:** • Papel comum é a definição padrão de fábrica para Bandeja 1. Tipo personalizado [x] é a definição padrão de fábrica para todas as outras bandejas. • Se disponível, um nome definido pelo usuário será exibido em vez de Tipo personalizado [x]. • Use esse menu para configurar a ligação automática de bandejas.
Nota: Apenas as bandejas e os alimentadores instalados são listados nesse menu.	

Use	Para
Tamanho do alimentador multi-uso A4 A5 A6 JIS B5 Carta Ofício Executivo Ofício (México) Fólio Statement Universal Envelope 7 3/4 Envelope 9 Envelope 10 Envelope DL Envelope C5 Envelope B5 Outros envelopes	Especificar o tamanho do papel carregado no alimentador multi-uso. **Notas:** • Carta é a configuração padrão de fábrica nos EUA. A4 é a configuração padrão internacional de fábrica. • No menu Papel, defina Configurar MF como "Cassete" para que o Tamanho do alimentador multi-uso seja exibido como um menu. • O alimentador multi-uso não detecta automaticamente o tamanho do papel. Certifique-se de definir o valor do tamanho do papel.
Tipo de alimentador multi-uso Papel comum Cartões Transparência Reciclado Etiquetas Encorpado Envelope Envelope áspero Papel timbrado Pré-impresso Papel colorido Papel com gramatura menor Papel com gramatura maior Áspero/algodão Tipo personalizado [x]	Especificar o tipo de papel carregado no alimentador multifunção. **Notas:** • Papel comum é a configuração padrão de fábrica. • No menu Papel, defina Configurar como "Cassete" para que Tipo de alimentador multi-uso seja exibido como um menu.
Nota: Apenas as bandejas e os alimentadores instalados são listados nesse menu.	

Use	Para
Tamanho de papel manual A4 A5 A6 JIS B5 Carta Ofício Executivo Ofício (México) Fólio Statement Universal	Especificar o tamanho do papel que está sendo carregado manualmente. **Nota:** Carta é a configuração padrão de fábrica nos EUA. A4 é a configuração padrão internacional de fábrica.
Tipo de papel manual Papel comum Cartões Transparência Reciclado Etiquetas Encorpado Papel timbrado Pré-impresso Papel colorido Papel com gramatura menor Papel com gramatura maior Áspero/algodão Tipo personalizado [x]	Especificar o tipo do papel que está sendo carregado manualmente. **Notas:** • Papel comum é a configuração padrão de fábrica. • No menu Papel, defina Configurar MF como "Manual" para que Tipo de papel manual seja exibido como um menu.
Tamanho de envelope manual Envelope 7 3/4 Envelope 9 Envelope 10 Envelope DL Envelope C5 Envelope B5 Outros envelopes	Especificar o tamanho do envelope sendo carregado manualmente. **Nota:** Envelope 10 é a definição padrão de fábrica (EUA). Envelope DL é a definição de fábrica padrão internacional.
Tipo de envelope manual Envelope Envelope áspero Tipo personalizado [x]	Especificar o tipo de envelope que está sendo carregado manualmente. **Nota:** Envelope é a configuração padrão de fábrica.
Nota: Apenas as bandejas e os alimentadores instalados são listados nesse menu.	

Menu Configurar MF

Clique com a tecla	Para
Configurar MP Cassete Manual Primeiro	Determinar quando a impressora seleciona o papel no alimentador multiuso. **Notas:** • Cassete é a definição padrão de fábrica. Cassete define o alimentador multi-uso como uma origem automática de papel. • Manual define o alimentador multiuso apenas para trabalhos de impressão alimentados manualmente. • Primeiro define o alimentador multi-uso como uma origem de papel primária.

Menu Trocar tamanho

Clique com a tecla	Para
Tamanho substituto Desativado Statement/A5 Carta/A4 Tudo listado	Trocar um tamanho de papel especificado se o tamanho de papel solicitado não estiver disponível. **Notas:** • Tudo listado é a definição padrão de fábrica. Todas as substituições disponíveis são permitidas. • Desativado indica que não são permitidas trocas de tamanho. • Definir uma troca de tamanho permite que o trabalho de impressão continue sem que mensagem **`Trocar papel`** seja exibida.

menu Textura do papel

Use	Para
Textura normal Suave Normal Áspero	Especificar a textura relativa do papel comum carregado. **Nota:** Normal é a configuração padrão de fábrica.
Textura cartões Suave Normal Áspero	Especificar a textura relativa dos cartões carregados. **Notas:** • Normal é a configuração padrão de fábrica. • As opções serão exibidas apenas se cartão for suportado.
Textura transparência Suave Normal Áspero	Especificar a textura relativa das transparências carregadas. **Nota:** Normal é a configuração padrão de fábrica.
Textura p/ reciclado Suave Normal Áspero	Especificar a textura relativa do papel reciclado carregado. **Nota:** Normal é a configuração padrão de fábrica.
Textura etiqueta Suave Normal Áspero	Especificar a textura relativa das etiquetas carregadas. **Nota:** Normal é a configuração padrão de fábrica.

Use	Para
Textura encorpado Suave Normal Áspero	Especificar a textura relativa do papel encorpado carregado. **Nota:** Áspero é a configuração padrão de fábrica.
Textura envelope Suave Normal Áspero	Especificar a textura relativa dos envelopes carregados. **Nota:** Normal é a configuração padrão de fábrica.
Textura de envelope áspero Áspero	Especificar a textura relativa dos envelopes ásperos carregados.
Textura timbrado Suave Normal Áspero	Especificar a textura relativa do papel timbrado carregado. **Nota:** Normal é a configuração padrão de fábrica.
Textura pré-impresso Suave Normal Áspero	Especificar a textura relativa de papel pré-impresso carregado. **Nota:** Normal é a configuração padrão de fábrica.
Textura colorido Suave Normal Áspero	Especificar a textura relativa do papel colorido carregado. **Nota:** Normal é a configuração padrão de fábrica.
Textura leve Suave Normal Áspero	Especifique a textura relativa do papel carregado. **Nota:** Normal é a configuração padrão de fábrica.
Textura pesada Suave Normal Áspero	Especifique a textura relativa do papel carregado. **Nota:** Normal é a configuração padrão de fábrica.
Textura Pap áspero/algodão Áspero	Especificar a textura relativa do papel algodão carregado.
Textura [x]personalizada Suave Normal Áspero	Especificar a textura relativa do papel personalizado carregado. **Notas:** • Normal é a configuração padrão de fábrica. • As opções só serão exibidas se o tipo personalizado for suportado.

Menu Peso do Papel

Use	Para
Peso do papel comum Luz Normal Pesado	Especificar o peso relativo do papel comum carregado. **Nota:** Normal é a configuração padrão de fábrica.
Peso dos cartões Luz Normal Pesado	Especificar o peso relativo dos cartões carregados. **Nota:** Normal é a configuração padrão de fábrica.
Peso da transparência Luz Normal Pesado	Especificar o peso relativo das transparências carregadas. **Nota:** Normal é a configuração padrão de fábrica.
Peso do papel reciclado Luz Normal Pesado	Especificar o peso relativo do papel reciclado carregado. **Nota:** Normal é a configuração padrão de fábrica.
Peso das etiquetas Luz Normal Pesado	Especificar o peso relativo das etiquetas carregadas. **Nota:** Normal é a configuração padrão de fábrica.
Peso do papel encorpado Luz Normal Pesado	Especificar o peso relativo do papel encorpado carregado. **Nota:** Normal é a configuração padrão de fábrica.
Peso dos envelopes Luz Normal Pesado	Especificar o peso relativo do envelope carregado. **Nota:** Normal é a configuração padrão de fábrica.
Peso do envelope áspero Luz Normal Pesado	Especificar o peso relativo do envelope áspero carregado. **Nota:** Normal é a configuração padrão de fábrica.
Peso p/ timbrado Luz Normal Pesado	Especificar o peso relativo do papel timbrado carregado. **Nota:** Normal é a configuração padrão de fábrica.
Peso p/ pré-impresso Luz Normal Pesado	Especificar o peso relativo do papel pré-impresso carregado. **Nota:** Normal é a configuração padrão de fábrica.

Use	Para
Peso p/ colorido Luz Normal Pesado	Especificar o peso relativo do papel colorido carregado. **Nota:** Normal é a configuração padrão de fábrica.
Peso do papel leve Luz	Especificar que o peso do papel carregado é leve.
Peso do papel pesado Pesado	Especificar que o peso do papel carregado é pesado.
Peso do papel algodão/áspero Luz Normal Pesado	Especificar o peso relativo do papel de algodão ou áspero carregado. **Nota:** Pesado é a configuração padrão de fábrica.
Peso [x] personalizado Luz Normal Pesado	Especificar o peso relativo do papel personalizado carregado. **Notas:** • Normal é a configuração padrão de fábrica. • As opções só serão exibidas quando tipo personalizado for suportado.

Menu Carregamento de Papel

Use	Para
Carregando reciclado Frente e verso Desativado	Determinar e definir a impressão frente e verso para todos os trabalhos de impressão que especificarem Reciclado como o tipo de papel.
Carreg. encorpado Frente e verso Desativado	Determinar e definir a impressão frente e verso para todos os trabalhos de impressão que especificarem Encorpado como o tipo de papel.
Carreg. timbrado Duplex Desativado	Determinar e definir a impressão frente e verso para todos os trabalhos de impressão que especificarem Papel timbrado como o tipo de papel.
Carregamento de pré-impresso Duplex Desativado	Determinar e definir a impressão frente e verso para todos os trabalhos de impressão que especificarem Pré-impresso como o tipo de papel.
Carreg. colorido Duplex Desativado	Determinar e definir a impressão frente e verso para todos os trabalhos de impressão que especificarem Colorido como o tipo de papel.

Notas:

- Frente e verso define a impressão frente e verso como padrão para todos os trabalhos de impressão, a menos que a impressão em um lado do papel seja definida nas Preferências de impressão ou Diálogo da Impressora.
- Se Frente e verso estiver selecionado, todos os trabalhos de impressão serão enviados através da unidade duplex, incluindo os trabalhos em um lado do papel.
- Desativar é a configuração padrão de fábrica para todos os menus.

Use	Para
Carregamento leve Duplex Desativado	Determinar e definir a impressão frente e verso para todos os trabalhos de impressão que especificarem Papel com gramatura menor como o tipo de papel.
Carregamento pesado Duplex Desativado	Determinar e definir a impressão frente e verso para todos os trabalhos de impressão que especificarem Papel com gramatura maior como o tipo de papel.
Carregamento [x] personalizado Frente e verso Desativado	Determinar e definir a impressão frente e verso para todos os trabalhos de impressão que especificarem Personalizado [x] como o tipo de papel. **Nota:** Carreg. person. [x] ficará disponível apenas se o tipo personalizado for suportado.

Notas:

- Frente e verso define a impressão frente e verso como padrão para todos os trabalhos de impressão, a menos que a impressão em um lado do papel seja definida nas Preferências de impressão ou Diálogo da Impressora.
- Se Frente e verso estiver selecionado, todos os trabalhos de impressão serão enviados através da unidade duplex, incluindo os trabalhos em um lado do papel.
- Desativar é a configuração padrão de fábrica para todos os menus.

Menu Tipos personalizados

Use	Para
Tipo personalizado [x] Papel Cartões Transparência Áspero/algodão Etiquetas Envelope	Associar um tipo de papel ou mídia especial ao nome Tipo personalizado [x]. **Notas:** • Papel é a configuração padrão de fábrica para o Tipo personalizado [x]. • O tipo de mídia especial deve ser suportado pela bandeja selecionada ou pelo alimentador multifunção para que seja possível imprimir a partir dessa origem.
Reciclado Papel Cartões Transparência Áspero/algodão Etiquetas Envelope Algodão	Especificar um tipo de papel quando a configuração Reciclado está selecionada em outros menus. **Notas:** • Papel é a configuração padrão de fábrica. • O tipo de papel reciclado deve ser suportado na bandeja selecionada ou no alimentador para que seja possível imprimir a partir dessa origem.

Menu Nomes personalizados

Clique com a tecla	Para
Nome personalizado [x]	Especifica um nome personalizado para um tipo de papel. Esse nome substitui o nome do Tipo personalizado [x] nos menus da impressora. **Nota:** Este item de menu é exibido somente nos modelos de impressora com tela sensível ao toque.

Menu Configuração universal

Use	Para
Unidades de medida Polegadas Milímetros	Identifica as unidades de medida. **Notas:** • Polegadas é a configuração padrão de fábrica (EUA). • Milímetros é a configuração padrão internacional de fábrica.
Largura retrato De 3 a 8,5 polegadas De 76 a 216 mm	Define a largura da orientação Retrato. **Notas:** • Se a largura exceder o máximo, a impressora usará a largura máxima permitida. • 8,5 polegadas é a configuração padrão de fábrica nos EUA. É possível aumentar a largura em incrementos de 0,01-polegadas. • 216 mm é a configuração padrão de fábrica internacional. É possível aumentar a largura em incrementos de 1-mm.
Altura retrato De 3 a 14,17 polegadas De 76 a 360 mm	Define a altura da orientação Retrato. **Notas:** • Se a altura exceder o máximo, a impressora usará a altura máxima permitida. • 14 polegadas é a configuração padrão de fábrica nos EUA. É possível aumentar a altura em incrementos de 0,01-polegadas. • 356 mm é a configuração padrão de fábrica internacional. É possível aumentar a altura em incrementos de 1-mm.
Direção de alimentação Margem curta Margem longa	Especifica a direção da alimentação se o papel puder ser carregado em qualquer direção. **Notas:** • Borda curta é a configuração padrão de fábrica. • Borda longa aparecerá apenas se a borda mais longa for mais curta que a largura máxima suportada pela bandeja.

Menu Relatórios

Menu Relatórios

Use	Para
Página de definições de menu	Imprimir um relatório contendo informações sobre o papel carregado nas bandejas, a memória instalada, a contagem total de páginas, alarmes, tempos limite, o idioma do painel de controle, o endereço TCP/IP, o status dos suprimentos, o status da conexão de rede e outras informações.
Estatísticas do dispositivo	Imprimir um relatório contendo estatísticas da impressora, como informações sobre suprimentos e detalhes sobre páginas impressas.
Pág. config. de rede	Imprimir um relatório contendo informações sobre as definições da impressora de rede, como o endereço TCP/IP. **Nota:** Esse item de menu é exibido apenas para as impressoras de rede ou para as impressoras de rede conectadas a servidores de impressão.

Use	Para
Lista de perfis	Imprimir uma lista dos perfis armazenados na impressora. **Nota:** Este item de menu será exibido somente quando o LDSS for ativado.
Imprimir fontes Fontes PCL Fontes PostScript	Imprimir um relatório de todas as fontes disponíveis para a linguagem atualmente definida na impressora. **Nota:** Há listas separadas para as emulações PCL, PostScript e PostScript.
Imprimir diretório	Imprimir uma lista de todos os recursos que estão armazenados em um cartão de memória flash opcional ou no disco rígido da impressora. **Notas:** • Tam. buffer trab. deve ser definido como 100%. • Verifique se a memória flash opcional ou o disco rígido da impressora está instalado e funcionando corretamente. • Esse item de menu será exibido somente quando uma opção de flash ou de disco for instalada.
Relatório de ativos	Imprimir um relatório que contenha informações sobre os ativos da impressora, incluindo o número de série e o nome do modelo.

Menu Rede/Portas

Menu NIC ativa

Clique com a tecla	Para
NIC ativo Automática [lista de placas de rede disponíveis]	**Notas:** • Automática é a definição padrão de fábrica. • Esse item de menu será exibido apenas quando houver uma placa de rede opcional instalada.

Menu Rede padrão ou Rede [x]

Nota: Somente portas ativas são exibidas neste menu.

Use	Para
Energy Efficient Ethernet Ativar Desativar	Reduzir o consumo de energia quando a impressora não recebe dados da rede Ethernet. **Nota:** Ativar é a configuração padrão de fábrica.
PCL SmartSwitch Ativado Desativado	Definir a impressora para alternar automaticamente para a emulação PCL quando um trabalho de impressão exigir isso, independentemente da linguagem padrão da impressora. **Notas:** • Ativado é a configuração padrão de fábrica. • Se o PCL SmartSwitch estiver desativado, então a impressora não examina os dados recebidos e usa a linguagem de impressora padrão especificada no menu Configuração.

Use	Para
PS SmartSwitch Ativado Desativado	Definir a impressora para alternar automaticamente para a emulação PS quando um trabalho de impressão exigir isso, independentemente da linguagem padrão da impressora. **Notas:** • Ativado é a configuração padrão de fábrica. • Se o PS SmartSwitch estiver desativado, então a impressora não examina os dados recebidos e usa a linguagem de impressora padrão especificada no menu Configuração.
Modo NPA Desativado Automático	Definir a impressora para executar o processamento especial necessário para a comunicação bidirecional seguindo as convenções definidas pelo protocolo NPA. **Notas:** • Automático é a configuração padrão de fábrica. • A impressora será reiniciada automaticamente quando houver a mudança da definição no painel de controle.
Buffer de rede Automático 3 KB a [tamanho máximo permitido]	Definir o tamanho do buffer de entrada de rede. **Notas:** • Automático é a configuração padrão de fábrica. • O tamanho máximo permitido depende da quantidade de memória da impressora, do tamanho dos demais buffers de ligação e de a opção Economia de recursos estar ou não ativada. • Para aumentar o intervalo de tamanho máximo do Buffer de rede, desative ou reduza o tamanho dos buffers paralelo, serial e USB. • A impressora será reiniciada automaticamente quando houver a mudança da definição no painel de controle.
Buffer de trabalhos Desativado Ativado Automático	Armazenar trabalhos de impressão temporariamente no disco rígido da impressora antes de imprimir. Esse menu será exibido somente quando um disco formatado for instalado. **Notas:** • Desativado é a configuração padrão de fábrica. • A impressora será reiniciada automaticamente quando houver a mudança da definição no painel de controle. A seleção de menu é atualizada.
PS binário Mac Ativado Desativado Automático	Definir a impressora para que processe trabalhos de impressão PostScript binários do Macintosh. **Nota:** Automático é a configuração padrão de fábrica.
Configuração de rede padrão OU Configuração de Rede [x] Relatórios Placa de rede TCP/IP IPv6 Sem fio AppleTalk	Exibir e definir as configurações de rede da impressora. **Nota:** O menu Sem fio é exibido somente quando a impressora é conectada a uma rede sem fio.

Menu Relatórios

Para acessar o menu, navegue até uma das opções a seguir:

- Menu **Rede/Portas** >**Rede/Portas** >**Rede padrão** >**Configuração de rede padrão** >**Relatórios**
- Menu **Rede/Portas** >**Rede/Portas** >**Rede [x]** >**Configuração de rede [x]** >**Relatórios**

Clique com a tecla	Para
Imprimir página de configuração	Imprimir um relatório contendo informações sobre as definições da impressora de rede, como o endereço TCP/IP.

Menu Placa de rede

Use	Para
Exibir Status da Placa Conectado Desconectado	Exibir o status de conexão da placa de rede.
Exibir Velocidade da Placa	Exibir a velocidade de uma placa de rede ativa.
Endereço de rede UAA LAA	Exibir os endereços da rede.
Tempo limite do trabalho De 0 a 255 segundos	Definir a quantidade de tempo que um trabalho de impressão na rede demora para ser cancelado. **Notas:** • 90 segundos é a configuração padrão de fábrica. • Um valor igual a 0 desativa o tempo limite. • Se for selecionado um valor entre 1 e 9, a configuração será salva como 10.
Página de faixa Desativado Ativado	Ativar páginas de faixa. **Nota:** Desativado é a configuração padrão de fábrica

Menu TCP/IP

Para acessar o menu, navegue até uma das opções a seguir:

- **Rede/portas** >**Rede padrão** >**Configuração da rede padrão** >**TCP/IP**
- **Rede/Portas** >**Rede [x]** >**Configuração de rede [x]** >**TCP/IP**

Nota: Esse item de menu está disponível apenas para as impressoras de rede ou para as impressoras conectadas a servidores de impressão.

Use	Para
Definir nome de host	Definir nome do host. **Notas:** • Essa configuração pode ser alterada somente no Embedded Web Server. • O nome do host é limitado a 15 caracteres e aceita caracteres alfanuméricos US-ASCII e somente hífen.

Use	Para
endereço IP	Visualize ou altere as informações atuais de endereço TCP/IP. **Nota:** A configuração manual do endereço IP define as configurações de Ativar DHCP e Ativar IP automático como Desativar. Também define as configurações Ativar BOOTP e Ativar RARP como Desativar em sistemas que oferecem suporte a BOOTP e RARP.
Máscara de rede	Visualize ou altere a máscara de rede TCP/IP atual.
Gateway	Visualizar ou alterar o gateway de rede TCP/IP atual.
Ativar DHCP Ativado Desativado	Especificar a definição de atribuição de parâmetros e endereço DHCP. **Nota:** Ativar é a configuração padrão de fábrica.
Ativar RARP Ativado Desativado	Especificar a definição de atribuição de endereço RARP. **Notas:** • Ativar é a configuração padrão de fábrica. • Este item de menu é exibido somente nos modelos de impressora com tela sensível ao toque.
Ativar BOOTP Ativado Desativado	Especificar a definição de atribuição de endereço BOOTP. **Notas:** • Ativar é a configuração padrão de fábrica. • Este item de menu é exibido somente nos modelos de impressora com tela sensível ao toque.
Ative IP automático yes no	Especificar a configuração de Rede de configuração zero. **Nota:** Sim é a configuração padrão de fábrica.
Ativar FTP/TFTP yes no	Ativar o servidor FTP integrado, que permite enviar arquivos para a impressora usando o FTP (File Transfer Protocol). **Nota:** Sim é a configuração padrão de fábrica.
Ativar servidor HTTP yes no	Ative o servidor da Web interno (Embedded Web Server). Quando ativado, a impressora pode ser monitorada e gerenciada de forma remota usando um navegador da Web. **Nota:** Sim é a configuração padrão de fábrica.
Endereço do servidor WINS	Visualizar ou alterar o endereço de servidor WINS atual.
Ativar DDNS yes no	Visualizar ou alterar a definição atual de DDNS. **Nota:** Sim é a configuração padrão de fábrica.
Ativar mDNS yes no	Visualizar ou alterar a definição atual de mDNS. **Nota:** Sim é a configuração padrão de fábrica.
Endereço do servidor DNS	Visualizar ou alterar o endereço de servidor DNS atual.
Endereço do serv. DNS de backup	Visualize ou altere os endereços do servidor DNS de backup.
Endereço 2 do servidor DNS de backup	
Endereço 3 do servidor DNS de backup	

Use	Para
Ativar HTTPS yes no	Visualizar ou alterar a definição atual de HTTPS. **Nota:** Sim é a configuração padrão de fábrica.

Menu IPv6

Para acessar o menu, navegue até uma das opções a seguir:

- **Rede/portas** >**Rede padrão** >**Configuração da rede padrão** >**IPv6**
- **Rede/Portas** >**Rede [x]** >**Configuração de rede [x]** >**IPv6**

Nota: Esse item de menu está disponível apenas para as impressoras de rede ou para as impressoras conectadas a servidores de impressão.

Use	Para
Ativar IPv6 Ativado Desativado	Ative a Internet Protocol versão 6 (IPv6) na impressora. O IPv6 usa números maiores para criar endereços IP. **Nota:** Ativar é a configuração padrão de fábrica.
Config. automática Ativado Desativado	Especificar se o adaptador de rede aceita ou não as entradas de configuração de endereço IPv6 automáticas fornecidas por um roteador. **Nota:** Ativar é a configuração padrão de fábrica.
Definir nome de host*	Definir nome do host. **Nota:** O nome do host é limitado a 15 caracteres e aceita caracteres alfanuméricos US-ASCII e somente hífen.
Exibir endereço*	Exibir os endereços IPv6 atuais.
Exibir endereço do roteador*	Exibir os endereços do roteador atual.
Ativar DHCPv6 Ativado Desativado	Ativar DHCPv6 na impressora. **Nota:** Ativar é a configuração padrão de fábrica.
* Essas configurações somente podem ser alteradas no Embedded Web Server.	

Menu Sem fio

Nota: Este menu está disponível somente em impressoras conectadas a uma rede sem fio ou modelos de imporessoras que tenham um adaptador de rede sem fio.

Para acessar o menu, navegue até:

Rede/Portas >**Rede [x]** >**Configuração [x] de Rede** >**Wireless**

Use	Para
Configuração protegida de Wi-Fi Iniciar método de botão de controle Iniciar Método PIN	Estabelecer uma rede sem fio e ativar a segurança de rede. **Notas:** • Iniciar o método de botão de controle conecta a impressora a uma rede sem fio quando se pressiona os botões da impressora e do ponto de acesso (roteador sem fio) em um determinado período de tempo. • Iniciar o método PIN conecta a impressora a uma rede sem fio usando um PIN na impressora e inserindo-o nas definições sem fio do ponto de acesso.
Ativar/Desativar detecção automática WPS Ativar Desativar	Detectar automaticamente o método de conexão usado por um ponto de acesso com WPS — Iniciar método de botão de controle ou Iniciar método PIN. **Nota:** Desativar é a configuração padrão de fábrica.
Modo de rede Tipo de BSS Infraestrutura ad-hoc	Especificar o modo da rede. **Notas:** • Infraestrutura é a definição padrão de fábrica. Infraestrutura permite que a impressora acesse uma rede através de um ponto de acesso. • Ad-hoc configura uma conexão sem fio diretamente entre a impressora e um computador.
Compatibilidade 802.11b/g 802.11b/g/n	Especificar o padrão sem fio para a rede sem fio. **Nota:** 802.11b/g/n é a configuração padrão de fábrica.
Escolher Rede	Selecionar uma rede disponível para o uso pela impressora.
Exibir Qualidade do Sinal	Exibir a qualidade da conexão sem fio.
Visualizar Modo de Segurança	Exibir o método de criptografia para a rede sem fio.

Menu AppleTalk

Para acessar o menu, vá para:

- **Rede/Portas** >**Rede padrão** >**Configuração de rede padrão** >**AppleTalk**
- **Rede/Portas** >**Rede [x]** >**Configuração de rede[x]** >**AppleTalk**

Use	Para
Ativar Sim Não	Ativar ou desativar o suporte a AppleTalk. **Nota:** Não é a configuração padrão de fábrica.
Exibir nome	Mostrar o nome AppleTalk atribuído. **Nota:** O nome AppleTalk somente pode ser alterado no servidor da Web incorporado.
Exibir endereço	Mostrar o endereço AppleTalk atribuído. **Nota:** O endereço AppleTalk somente pode ser alterado a partir do servidor da Web incorporado.
Definir zona [lista de zonas disponíveis na rede]	Fornecer uma lista das zonas AppleTalk disponíveis na rede. **Nota:** A zona padrão da rede é a configuração padrão de fábrica.

Menu USB padrão

Clique com a tecla	Para
PCL SmartSwitch Ativado Desativado	Definir a impressora para alternar automaticamente para emulação PCL quando um trabalho de impressão recebido por uma porta USB exigir isso, independentemente da linguagem padrão da impressora. **Notas:** • Ativado é a definição padrão de fábrica. • Quando ele está desativado, a impressora não examina os dados recebidos. A impressora usa emulação PostScript se PS SmartSwitch estiver ativado. A impressora usa a linguagem padrão especificada no menu Configuração se PS SmartSwitch estiver desativado.
PS SmartSwitch Ativado Desativado	Definir a impressora para alternar automaticamente para emulação PS quando um trabalho de impressão recebido por uma porta USB exigir isso, independentemente da linguagem padrão da impressora. **Notas:** • Ativado é a definição padrão de fábrica. • Quando ele está desativado, a impressora não examina os dados recebidos. A impressora usa emulação PCL se PCL SmartSwitch estiver ativado. A impressora usa a linguagem padrão especificada no menu Configuração se PCL SmartSwitch estiver desativado.
Modo NPA Ativado Desativado Automática	Definir a impressora para executar o processamento especial necessário para a comunicação bidirecional seguindo as convenções definidas pelo protocolo NPA. **Notas:** • Automática é a definição padrão de fábrica. Auto define que a impressora examine os dados, determine o formato e os processe da forma apropriada. • A impressora será reiniciada automaticamente quando houver a mudança da definição no painel de controle da impressora. A seleção de menu é atualizada.
Buffer USB Desativado Automática 3 KB a [tamanho máximo permitido]	Definir o tamanho do buffer de entrada USB. **Notas:** • Automática é a definição padrão de fábrica. • Se desativado, desativa o buffer de trabalhos. Todos os trabalhos já armazenados em buffer no disco rígido da impressora são impressos antes da retomada do processamento normal. • A configuração de tamanho do buffer USB pode ser alterada em incrementos de 1-K. • O tamanho máximo permitido depende da quantidade de memória da impressora, do tamanho dos demais buffers de ligação e de a opção Economia de recursos estar ou não ativada. • Para aumentar o intervalo de tamanho máximo do Buffer USB, desative ou reduza o tamanho dos buffers paralelo, serial e de rede. • A impressora será reiniciada automaticamente quando houver a mudança da definição no painel de controle da impressora. A seleção de menu é atualizada.

Clique com a tecla	Para
Buffer de trabalhos Desativado Ativado Automática	Armazenar trabalhos de impressão temporariamente no disco rígido da impressora antes de imprimir. **Notas:** • Desativado é a definição padrão de fábrica. • Se ativado, faz o buffer de trabalhos no disco rígido da impressora. • Auto faz o buffer de trabalhos de impressão somente se a impressora estiver ocupada com o processamento de dados de outra porta de entrada. • Quando essa definição é alterada no painel de controle da impressora e os menus são fechados, a impressora é reiniciada. A seleção de menu é atualizada.
PS binário Mac Ativado Desativado Automática	Definir a impressora para que processe trabalhos de impressão PostScript binários do Macintosh. **Notas:** • Automática é a definição padrão de fábrica. • Se ativado, processa os trabalhos de impressão PostScript binários brutos. • Se desativado, filtra os trabalhos de impressão usando o protocolo padrão.
Endereço ENA yyy.yyy.yyy.yyy	Definir as informações de endereço de rede para um servidor de impressão externo. **Nota:** Esse menu só fica disponível quando a impressora está conectada a um servidor de impressão externo por meio da porta USB.
Máscara de rede ENA yyy.yyy.yyy.yyy	Definir as informações da máscara de rede para um servidor de impressão externo. **Nota:** Esse menu só fica disponível quando a impressora está conectada a um servidor de impressão externo por meio da porta USB.
Gateway ENA yyy.yyy.yyy.yyy	Definir as informações de gateway para um servidor de impressão externo. **Nota:** Esse menu só fica disponível quando a impressora está conectada a um servidor de impressão externo por meio da porta USB.

Menu Paralela [x]

Nota: Esse menu será exibido somente quando uma placa paralela opcional for instalada.

Clique com a tecla	Para
PCL SmartSwitch Ativado Desativado	Definir que a impressora alterne automaticamente para a emulação PCL quando um trabalho de impressão recebido por uma porta serial exigir isso, independentemente da linguagem padrão da impressora. **Notas:** • Ativado é a definição padrão de fábrica. • Quando ele está desativado, a impressora não examina os dados recebidos. A impressora usa emulação PostScript se PS SmartSwitch estiver ativado. A impressora usa a linguagem padrão especificada no menu Configuração se PS SmartSwitch estiver desativado.

Clique com a tecla	Para
PS SmartSwitch Ativado Desativado	Definir que a impressora alterne automaticamente para a emulação PS quando um trabalho de impressão recebido por uma porta serial exigir isso, independentemente da linguagem padrão da impressora. **Notas:** • Ativado é a definição padrão de fábrica. • Quando ele está desativado, a impressora não examina os dados recebidos. A impressora usa emulação PCL se PCL SmartSwitch estiver ativado. A impressora usa a linguagem padrão especificada no menu Configuração se PCL SmartSwitch estiver desativado.
Modo NPA Ativado Desativado Automática	Definir a impressora para executar o processamento especial necessário para a comunicação bidirecional seguindo as convenções definidas pelo protocolo NPA. **Notas:** • Automática é a definição padrão de fábrica. • Quando essa definição é alterada no painel de controle da impressora e os menus são fechados, a impressora é reiniciada. A seleção de menu é atualizada.
Buffer paralelo Desativado Automática 3 KB a [tamanho máximo permitido]	Definir o tamanho do buffer de entrada paralelo. **Notas:** • Automática é a definição padrão de fábrica. • Se desativado, desativa o buffer de trabalhos. Todos os trabalhos de impressão já armazenados em buffer no disco rígido da impressora são impressos antes da retomada do processamento normal. • A configuração do tamanho do buffer paralelo pode ser alterada em incrementos de 1 KB. • O tamanho máximo permitido depende da quantidade de memória da impressora, do tamanho dos demais buffers de ligação e de a opção Economia de recursos estar ou não ativada. • Para aumentar o intervalo de tamanho máximo do Buffer paralelo, desative ou reduza o tamanho dos buffers USB, serial e de rede. • Quando essa definição é alterada no painel de controle da impressora e os menus são fechados, a impressora é reiniciada. A seleção de menu é atualizada.
Buffer de trabalhos Desativado Ativado Automática	Armazenar trabalhos de impressão temporariamente no disco rígido da impressora antes de imprimir. **Notas:** • Desativado é a definição padrão de fábrica. • Se ativado, faz o buffer de trabalhos de impressão no disco rígido da impressora. • Auto faz o buffer de trabalhos de impressão somente se a impressora estiver ocupada com o processamento de dados de outra porta de entrada. • Quando essa definição é alterada no painel de controle da impressora e os menus são fechados, a impressora é reiniciada. A seleção de menu é atualizada.
Status avançado Ativado Desativado	Ativar a comunicação bidirecional pela porta paralela. **Notas:** • Ativado é a definição padrão de fábrica. • Quando desativado, desativa a negociação da porta paralela.

Clique com a tecla	Para
Protocolo Padrão Bytes rápidos	Especificar o protocolo da porta paralela. **Notas:** • Bytes rápidos é a configuração padrão de fábrica. Ela fornece compatibilidade com a maioria das portas paralelas existentes e é a configuração recomendada. • A configuração Padrão tenta resolver os problemas de comunicação da porta paralela.
Inicializar Privilégios Ativado Desativado	Determinar se a impressora aceita solicitações de inicialização de hardware de impressora do computador. **Notas:** • Desativado é a definição padrão de fábrica. • O computador solicita a inicialização ativando o sinal Inicializar da porta paralela. Muitos computadores pessoais ativam o sinal Inicializar sempre que são ligados.
Modo Paralelo 2 Ativado Desativado	Determinar se a amostragem dos dados da porta paralela é feita na sequência inicial ou final de sinal do strobe. **Nota:** Ativado é a definição padrão de fábrica.
PS binário Mac Ativado Desativado Automática	Definir a impressora para que processe trabalhos de impressão PostScript binários do Macintosh. **Notas:** • Automática é a definição padrão de fábrica. • Se desativado, filtra os trabalhos de impressão usando o protocolo padrão. • Se ativado, processa os trabalhos de impressão PostScript binários brutos.
Endereço ENA yyy.yyy.yyy.yyy	Definir as informações de endereço de rede para um servidor de impressão externo. **Nota:** Esse item de menu só fica disponível quando a impressora está conectada a um servidor de impressão externo por meio da porta USB.
Máscara de rede ENA yyy.yyy.yyy.yyy	Definir as informações da máscara de rede para um servidor de impressão externo. **Nota:** Esse item de menu só fica disponível quando a impressora está conectada a um servidor de impressão externo por meio da porta USB.
Gateway ENA yyy.yyy.yyy.yyy	Definir as informações de gateway para um servidor de impressão externo. **Nota:** Esse item de menu só fica disponível quando a impressora está conectada a um servidor de impressão externo por meio da porta USB.

menu Configuração de SMTP

Use	Para
Gateway SMTP primário	Especificar as informações do gateway e da porta do servidor SMTP. **Nota:** 25 é a porta padrão do gateway SMTP.
Porta do gateway SMTP primário	
Gateway SMTP secundário	
Porta do gateway SMTP secundário	
Tempo limite SMTP 5–30	Especificar o tempo, em segundos, antes do servidor parar de tentar enviar um e-mail. **Nota:** 30 é a definição padrão de fábrica.
Endereço de resposta	Especificar o endereço de resposta para 128 caracteres no e-mail enviado pela impressora.

Use	Para
Usar SSL Desativado Negociar Obrigatório	Definir a impressora que usará SSL para aumentar a segurança durante a conexão ao servidor SMTP. **Notas:** • Desativado é a configuração padrão de fábrica. • Quando a definição Negociar for usada, o servidor SMTP determinará se o SSL será utilizado.
Autenticação de servidor SMTP Nenhuma autenticação necessária Login/Comum CRAM-MD5 Digest-MD5 NTLM Kerberos 5	Especificar o tipo de autenticação de usuário exigido para os privilégios de digitalização para e-mail. **Nota:** “Nenhuma autenticação necessária” é a definição padrão de fábrica.
E-mail iniciado por dispositivo Nenhuma Usar credenciais do dispositivo SMTP	Especificar quais credenciais serão usadas durante a comunicação com o servidor SMTP. **Notas:** • Nenhuma é a configuração padrão de fábrica para o E-mail iniciado por dispositivo e E-mail iniciado por usuário. • "ID do usuário do dispositivo" e "Senha do dispositivo" serão usados para fazer login no servidor SMTP quando “Usar credenciais do dispositivo SMTP” estiver selecionado.
E-mail iniciado por usuário Nenhuma Usar credenciais do dispositivo SMTP ID usuário e senha sessão Utilizar senha e endereço de e-mail de sessão Solicitar usuário	
ID do usuário do dispositivo	
Senha do dispositivo	
Domínio Kerberos 5	
Domínio NTML	

menu Segurança

Menu Definições de segurança variadas

Use	Para
Restrições de login Falhas de login* Falha no tempo de execução* Tempo de bloqueio* Tempo limite de login no painel Tempo limite de login remoto	Limitar o número e o tempo de execução de tentativas falhas de login no painel de controle da impressora antes que *todos* os usuários sejam bloqueados. **Notas:** • "Falhas de login" especifica o número de tentativas falhas de login antes que os usuários sejam bloqueados. As configurações variam de 1 a 10. 3 segundos é a configuração padrão de fábrica. • "Falha no tempo de execução" especifica o tempo de execução durante o qual as tentativas falhas de login podem ser feitas antes que os usuários sejam bloqueados. As configurações disponíveis variam de 1 a 60 minutos. 5 minutos é a configuração padrão de fábrica. • "Tempo de bloqueio" especifica por quanto tempo os usuários ficam bloqueados depois de excederem o limite de falhas de login. As configurações disponíveis variam de 1 a 60 minutos. 5 minutos é a configuração padrão de fábrica. • Tempo limite de login no painel especifica por quanto tempo a impressora permanece ociosa na tela inicial antes de desconectar o usuário automaticamente. As definições variam de 1 a 900 segundos. 3 segundos é a configuração padrão de fábrica. • Tempo limite de login remoto especifica por quanto tempo uma interface remota permanece ociosa antes de desconectar o usuário automaticamente. As configurações disponíveis variam de 1 a 120 minutos. 10 segundos é a configuração padrão de fábrica.
Extensão mínima do PIN 1–16	Limita a quantidade de dígitos usada para o PIN. **Nota:** 4 é a definição padrão de fábrica.
* Esses menus são exibidos somente nos modelos de impressora com tela sensível ao toque.	

menu Impressão confidencial

Clique com a tecla	Para
Máximo de PINs inválidos Desativado 2–10	Limitar o número de vezes que um PIN inválido pode ser digitado. **Notas:** • Esse menu é exibido apenas quando há um disco rígido formatado não danificado instalado na impressora. • Uma vez atingido o limite, os trabalhos de impressão desse nome de usuário e PIN são excluídos.
Nota: Desativado é a definição padrão de fábrica.	

Clique com a tecla	Para
Expiração de trabalho confidencial Desativado 1 hora 4 horas 24 horas 1 semana	Limitar o tempo de permanência de um trabalho de impressão confidencial na impressora antes da exclusão. **Notas:** • Mesmo se a configuração "Expiração de trabalho confidencial" for alterada com trabalhos de impressão confidencial na memória RAM ou no disco rígido da impressora, o tempo de expiração desses trabalhos não será alterado para o novo valor padrão. • Se a impressora for desligada, todos os trabalhos confidenciais mantidos na RAM da impressora serão excluídos.
Repetir validade do trabalho Desativado 1 hora 4 horas 24 horas 1 semana	Definir um limite de tempo para armazenamento pela impressora dos trabalhos de impressão.
Verificar validade do trabalho Desativado 1 hora 4 horas 24 horas 1 semana	Definir um limite de tempo para armazenamento pela impressora dos trabalhos de impressão que precisam de verificação.
Manter validade do trabalho Desativado 1 hora 4 horas 24 horas 1 semana	Definir um limite de tempo para armazenamento pela impressora dos trabalhos para impressão posterior.
Nota: Desativado é a definição padrão de fábrica.	

menu de Registro de Auditoria de Segurança

Use	Para
Exportar log	Permitir que um usuário autorizado exporte o log de auditoria. **Notas:** • Para exportar o log de auditoria do painel de controle da impressora, conecte uma unidade flash à impressora. • No Embedded Web Server, é possível fazer download do log de auditoria e salvá-lo em seu computador.
Excluir log Excluir agora Não excluir	Especificar se os logs de auditoria devem ser excluídos. **Nota:** Excluir agora é a configuração padrão de fábrica.

Use	Para
Configurar log Habilitar auditoria yes no Habilitar syslog remoto no yes Instalação de syslog remoto 0–23 Gravidade de eventos no log 0–7	Especificar se e como os logs de auditoria são criados. **Notas:** • Habilitando a auditoria, você determina se os eventos são registrados no log de auditoria seguro e no syslog remoto. Não é a configuração padrão de fábrica. • Habilitando o syslog remoto, você determina se os logs estão sendo enviados a um servidor remoto. Não é a configuração padrão de fábrica. • Instalando o syslog remoto, você determina o valor usado para enviar logs para o servidor de syslog remoto. 4 é a definição padrão de fábrica. • Se o log de auditoria de segurança estiver ativado, o valor da gravidade de cada evento é registrado. 4 é a definição padrão de fábrica.

Menu Apagar arquivos de dados temporários

A opção Apagar arquivos de dados temporários exclui *somente* os dados do trabalho de impressão do disco rígido da impressora que *não estão* sendo usados no momento pelo sistema. Todos os dados permanentes no disco rígido da impressora são preservados, como fontes carregadas, macros e trabalhos retidos.

Nota: Esse menu é exibido apenas quando há um disco rígido formatado instalado e em funcionamento na impressora.

Use	Para
Modo de limpeza Automático	Especificar o modo para apagar arquivos de dados temporários.
Método automático Passagem única Várias passagens	Marcar o espaço em disco usado por um trabalho de impressão anterior. Este método não permite que o sistema de arquivos reutilize o espaço até que ele tenha sido limpo. **Notas:** • “Passagem única” é a configuração padrão de fábrica. • Somente a limpeza automática permite que os usuários apaguem os arquivos de dados temporários sem desligar a impressora por um longo período de tempo. • As informações altamente confidenciais devem ser apagadas usando *apenas* o método Várias passagens.

Menu Definir data e hora

Use	Para
Data e hora atuais	Exibir as definições atuais de data e hora da impressora.
Definir data e hora manualmente [inserir data/hora]	Definir a data e a hora. **Notas:** • Para modelos de impressora com tela sensível ao-toque, data e hora são definidos no formato AAAA-MM-DD HH:MM. • A configuração manual de data e hora define Ativar NTP para Não. • Para modelos de impressora sem-tela-sensível ao toque, um assistente permite que você defina a data e a hora no formato AAAA-MM-DD-HH:MM.

Use	Para
Fuso horário [lista de fusos horários]	Selecione o fuso horário. **Nota:** GMT é a configuração padrão de fábrica para modelos de impressora sem-tela-sensível ao toque.
Observar DST automaticamente Ativar Desligado	Definir a impressora para usar o início e o final aplicáveis do horário de verão associados com a configuração de Fuso Horário da impressora. **Nota:** Ativar é a configuração padrão de fábrica.
Ativar NTP Ativar Desligado	Ativar o Protocolo de Tempo da Rede, que sincroniza os relógios dos dispositivos de uma rede. **Notas:** • Ativar é a configuração padrão de fábrica. • A definição será desativada se você configurar a Data e Hora manualmente.

Menu Configurações

Menu Configurações gerais

Use	Para
Idioma de exibição Inglês Francês Alemão Italiano Espanhol Dinamarquês Norueguês Holanda Sueco Português Suomi Russo Polonês Grego Magyar Turkce Cesky Chinês Simplificado Chinês Tradicional Coreano Japonês	Definir o idioma do texto exibido no visor. **Nota:** Nem todos os idiomas estão disponíveis em todos os modelos. Pode ser necessário instalar um hardware especial para alguns idiomas.

[1] Este item de menu é exibido somente nos modelos de impressora com tela sensível ao toque.

[2] Este item de menu é exibido somente nos modelos de impressora sem tela sensível ao toque.

Use	Para
Mostrar estimativas do suprimento Mostrar estimativas Não mostrar estimativas	Visualizar as estimativas de suprimentos no painel de controle da impressora, Embedded Web Server, configurações de menu e relatórios de estatísticas do dispositivo.
Modo econômico Desativado Energia Energia/papel Papel	Reduzir o uso de energia, papel ou mídia especial. **Notas:** • Desativado é a configuração padrão de fábrica. Essa configuração restaura as definições padrão de fábrica da impressora. • Configurar Modo Eco como Energia ou P pode afetar o desempenho, mas não a qualidade da impressão.
Modo silencioso Desativado Ativado	Reduzir o ruído da impressora. **Nota:** Desativado é a configuração padrão de fábrica.
Executar configuração inicial Sim Não	Executar o assistente de configuração.
Teclado[1] Tipo de teclado Inglês Francês Francês canadense Alemão Italiano Espanhol Grego Dinamarquês Norueguês Holanda Sueco Suomi Português Russo Polonês Suíço-Alemão Suíço-Francês Coreano Magyar Turkce Cesky Chinês Simplificado Chinês Tradicional Japonês Tecla personalizada [x]	Especifica informações de idioma e de teclas personalizadas para o teclado do monitor.

[1] Este item de menu é exibido somente nos modelos de impressora com tela sensível ao toque.

[2] Este item de menu é exibido somente nos modelos de impressora sem tela sensível ao toque.

Use	Para
Tamanhos de papel EUA Métrica	Especifica a unidade de medida dos tamanhos de papel. **Notas:** • US é a configuração padrão de fábrica. • A configuração inicial é determinada pela seleção de país ou região no assistente de configuração inicial.
Informações exibidas[1] Lado esquerdo Lado direito Texto personalizado [x]	Especifica o que é exibido nos cantos superiores da tela inicial. Para os menus da esquerda e da direita, escolha entre as seguintes opções: Nenhuma Endereço IP Nome do host Nome do contato Local Data/Hora Nome do serviço mDNS/DDNS Nome da configuração zero Texto personalizado [x] Nome do modelo **Notas:** • Endereço IP é a configuração padrão de fábrica para Lado esquerdo. • Data/hora é a configuração padrão de fábrica para Lado direito.
Informações exibidas (continuação)[1] Toner preto	Personalize as informações exibidas do toner preto. Selecione uma destas opções: Quando exibir Não exibir Exibir Mensagem a ser exibida Padrão Alternar Padrão [entrada de texto] Alternar [entrada de texto] **Notas:** • Não exibir é a configuração padrão de fábrica para Quando exibir. • Padrão é a configuração padrão de fábrica para Mensagem a ser exibida.

[1] Este item de menu é exibido somente nos modelos de impressora com tela sensível ao toque.

[2] Este item de menu é exibido somente nos modelos de impressora sem tela sensível ao toque.

Use	Para
Informações exibidas (continuação)[1] Atolamento de papel Colocar papel Erros de serviço	Personalize as informações exibidas para determinados menus. Selecione uma destas opções: Exibir Sim Não Mensagem a ser exibida Padrão Alternar Padrão [entrada de texto] Alternar [entrada de texto] **Notas:** • Não é a configuração padrão de fábrica para Exibir. • Padrão é a configuração padrão de fábrica para Mensagem a ser exibida.
Personalização da tela inicial Alterar idioma Pesquisar trabalhos suspensos Trabalhos suspensos Unidade USB Perfis e aplicativos Marcadores Trabalhos pelo usuário Formulários e favoritos Configurações Eco Sala de exposição Alt plano fundo	Altera os ícones exibidos na tela inicial. Para cada ícone, selecione uma destas opções: Exibir Não exibir
Formato de data[1] MM-DD-AAAA DD-MM-AAAA AAAA-MM-DD	Formatar a data. **Nota:** MM-DD-AAAA é o de fábrica nos EUA. DD-MM-YYYY é a configuração padrão de fábrica internacional.
Formato de hora[1] 12 horas AM/PM 24 horas	Formatar a hora. **Nota:** 12 horas AM/PM é a configuração padrão de fábrica.
Brilho da tela[1] De 20 a 100	Especifique o brilho do visor. **Nota:** 100 é a configuração padrão de fábrica.
Feedback por áudio[1] Botão Feedback Ativado Desativado Volume De 1 a 10	Especificar o volume do áudio para os botões. **Notas:** • Ativado é a configuração padrão de fábrica para o botão Feedback. • 5 é a configuração padrão de fábrica para Volume.

[1] Este item de menu é exibido somente nos modelos de impressora com tela sensível ao toque.

[2] Este item de menu é exibido somente nos modelos de impressora sem tela sensível ao toque.

Use	Para
Mostrar marcadores[1] Sim Não	Especificar se serão exibidos marcadores da área Trabalhos suspensos. **Nota:** Sim é a configuração padrão de fábrica.
Taxa de atualização da página da Web[1] De 30 a 300	Especificar o tempo, em segundos, entre as atualizações do Servidor da Web incorporado. **Nota:** 120 é a configuração padrão de fábrica.
Nome de contato[1]	Especifica um nome de contato. **Nota:** O nome do contato será armazenado no Servidor da Web incorporado.
Local[1]	Especifica o local. **Nota:** A localização será armazenada no Servidor da Web incorporado.
Alarmes[1] Controle de alarme Alarme do cartucho	Definir que um alarme será emitido quando a impressora exigir intervenção do usuário. Para cada tipo de alarme, selecione uma destas opções: Desativado Uma vez Contínuo **Notas:** • Uma vez é a configuração padrão de fábrica para o Controle de Alarme. Uma vez emite três bipes rápidos. • Desativar é a configuração padrão de fábrica para Alarme do cartucho. • Contínuo repete três bipes a cada 10 segundos.
Tempos limite Modo de espera[1] Desativado De 1 a 240	Especificar o número de minutos de inatividade antes que a impressora entre em estado de economia de energia. **Nota:** 15 é a configuração padrão de fábrica.
Tempos limite Modo de suspensão Desativado 1–120	Define o tempo, em minutos, que a impressora aguarda após imprimir um trabalho e antes de entrar no estado de consumo reduzido de energia. **Notas:** • 20 é a configuração padrão de fábrica. • A configuração Desativado não é exibida a menos que Economia de energia esteja definido como Desativado. • Configurações mais baixas economizam mais energia, mas podem exigir mais tempo de aquecimento. • Selecione uma configuração mais alta se a impressora estiver em uso constante. Na maioria das circunstâncias, isso mantém a impressora pronta para imprimir com um tempo mínimo de aquecimento.
Tempos limite Imprimir com o visor desligado Permitir impressão com visor desligado Visor ligado ao imprimir	Imprimir um trabalho com o visor desligado. **Nota:** Visor ligado ao imprimir é a configuração padrão de fábrica.

[1] Este item de menu é exibido somente nos modelos de impressora com tela sensível ao toque.

[2] Este item de menu é exibido somente nos modelos de impressora sem tela sensível ao toque.

Use	Para
Tempos limite Tempo limite de hibernação Desativado 20 minutos 1 a 3 horas 6 horas 1 a 3 dias 1 a 2 semanas 1 mês	Definir o tempo de espera da impressora antes que ela entre no modo Hibernação. **Nota:** 3 dias é a configuração padrão de fábrica.
Tempos limite Tempo limite de hibernação na conexão Hibernar Não hibernar	Definir a impressora para o modo de Hibernação mesmo se houver uma conexão Ethernet ou de fax ativa. **Nota:** Hibernação é a configuração padrão de fábrica.
Tempos limite Tempo limite da tela De 15 a 300	Definir o tempo, em segundos, antes de o painel de controle retornar para o estado Pronto. **Nota:** 30 é a configuração padrão de fábrica.
Tempos limite Prolong tempo lim tela Ativado Desativado	Configure a impressora para continuar o trabalho especificado sem retornar para a tela inicial quando o temporizador de tempo limite da tela terminar. **Nota:** Desativado é a configuração padrão de fábrica.
Tempos limite Tempo limite de impressão Desativado De 1 a 255	Definir o tempo, em segundos, que a impressora aguarda para receber uma mensagem de fim do trabalho antes de cancelar o restante do trabalho de impressão. **Notas:** • 90 é a configuração padrão de fábrica. • Quando o cronômetro para de contar, qualquer página parcialmente impressa que ainda estiver na impressora é impressa, e a impressora verifica se há algum novo trabalho aguardando. • A opção Tempo espera impr. está disponível apenas durante o uso da emulação PCL. Não tem efeito sobre trabalhos de impressão de emulação PostScript.
Tempos limite Tempo limite de espera Desativado De 15 a 65535	Definir o tempo, em segundos, que a impressora aguarda por mais dados antes de cancelar o trabalho de impressão. **Notas:** • 40 é a configuração padrão de fábrica. • A opção Tempo limite só está disponível quando a impressora usa a emulação PostScript. Essa configuração não tem efeito sobre trabalhos de impressão de emulação PCL.

[1] Este item de menu é exibido somente nos modelos de impressora com tela sensível ao toque.

[2] Este item de menu é exibido somente nos modelos de impressora sem tela sensível ao toque.

Use	Para
Tempos limite Tempo limite de retenção do trabalho[1] De 5 a 255	Definir o tempo, em segundos, que a impressora espera pela intervenção do usuário antes de reter trabalhos que requerem recursos indisponíveis e continuar imprimindo outros trabalhos da fila. **Notas:** • 30 é a configuração padrão de fábrica. • Esse item de menu é exibido apenas quando um disco rígido formatado e em funcionamento na impressora for instalado.
Recuperação de erros Reinicialização automática Reinicializar quando ocioso Sempre reinicializar Nunca reinicializar	Configura a impressora para reinicializar quando um erro ocorrer. **Nota:** "Reinicializar sempre" é a configuração padrão de fábrica.
Recuperação de erros Máximo de reinicializações automáticas 1–20	Determina o número de reinicializações automáticas que a impressora pode realizar. **Nota:** 2 é a configuração padrão de fábrica.
Recup. da impressão Continuar automático Desativado De 5 a 255 s	Permite que a impressora continue a imprimir automaticamente em determinadas situações de desligamento (estado off-line) quando elas não forem solucionadas dentro do período especificado. **Nota:** Desativado é a configuração padrão de fábrica.
Recup. da impressão Recup. de atolamento Ativado Desativado Automático	Especificar se a impressora imprime novamente as páginas atoladas. **Nota:** Automático é a configuração padrão de fábrica. A impressora imprime novamente as páginas atoladas a menos que a memória necessária para manter as páginas seja solicitada para outras tarefas da impressora.
Recup. da impressão Assis atol Ativado Desativado	Configura a impressora para verificar automaticamente se há papel atolado. **Nota:** Ativado é a configuração padrão de fábrica.
Recup. da impressão Proteção de página Desativado Ativado	Imprime com êxito uma página que não tenha sido impressa de outra forma. **Notas:** • Desativado é a configuração padrão de fábrica. Imprime uma página parcial quando não há memória suficiente para imprimir a página toda. • Ativado configura a impressora para imprimir a página toda.
Pressione o botão Suspender Nenhuma ação Suspensão Hibernar	Determinar como a impressora no estado Ociosa reage quando se pressiona rapidamente o botão Suspender. **Nota:** Suspender é a configuração padrão de fábrica.

[1] Este item de menu é exibido somente nos modelos de impressora com tela sensível ao toque.

[2] Este item de menu é exibido somente nos modelos de impressora sem tela sensível ao toque.

Use	Para
Pressione e mantenha pressionado o botão de Modo de Suspensão Nenhuma ação Suspensão Hibernar	Determinar como a impressora no estado Ociosa reage a um pressionamento longo do botão Suspender. **Nota:** Não fazer nada é a configuração padrão de fábrica.
Padrões de fábrica Não restaurar Restaurar agora	Restaurar as configurações padrão de fábrica da impressora. **Notas:** • Não restaurar é a configuração padrão de fábrica. • Restaurar agora retorna todas as configurações da impressora para os padrões de fábrica, exceto as configurações do menu Rede/portas. Todos os downloads armazenados na RAM são excluídos. Os downloads armazenados na memória flash ou no disco rígido não são afetados.
Mensagem Inicial Personalizada[2] Desativado Endereço IP Nome do host Nome do contato Local Nome da configuração zero Texto personalizado [x]	Selecionar uma mensagem personalizada da tela inicial exibida como uma visão alternativa do status da impressora. **Nota:** Desativado é a configuração padrão de fábrica.
Exportar arquivo de configuração[1] Exportar	Exportar arquivos de configuração para uma unidade flash.

[1] Este item de menu é exibido somente nos modelos de impressora com tela sensível ao toque.

[2] Este item de menu é exibido somente nos modelos de impressora sem tela sensível ao toque.

Menu Unidade flash

Nota: Este menu é exibido somente nos modelos de impressora com tela sensível ao toque.

Use	Para
Copiar 1–999	Especificar um número padrão de cópias para cada trabalho de impressão. **Nota:** 1 é a configuração padrão de fábrica.
Origem do papel Bandeja [x] Alimentador multi-uso Papel manual Envelope manual	Definir uma origem de papel padrão para todos os trabalhos de impressão. **Nota:** Bandeja 1 (bandeja padrão) é a configuração padrão de fábrica.
Agrupar (1,1,1) (2,2,2) (1,2,3) (1,2,3)	Empilhar as páginas de um trabalho de impressão em seqüência ao imprimir várias cópias. **Nota:** "(1,2,3) (1,2,3)" é a configuração padrão de fábrica.
Lados (frente e verso) Um lado Frente e verso	Especificar se a impressora imprime em um ou dois lados do papel. **Nota:** Um lado é a configuração padrão de fábrica.

Use	Para
Encadernação duplex Margem longa Margem curta	Definir a encadernação para páginas impressas em frente e verso em relação à orientação do papel. **Notas:** • Borda longa é a configuração padrão de fábrica. Margem longa assume a encadernação pela margem longa do papel (margem esquerda para orientação retrato e margem superior para orientação paisagem). • Margem curta assume a encadernação pela borda curta do papel (margem superior para orientação retrato e margem esquerda para orientação paisagem).
Orientação de Economia de papel Automático Paisagem Retrato	Especificar a orientação de um documento com várias páginas. **Nota:** Automático é a configuração padrão de fábrica. A impressora escolhe entre Retrato e Paisagem.
Economia de papel Desativado 2 pág./folha 3 pág./folha 4 pág./folha 6 pág./folha 9 pág./folha 12 pág./folha 16 pág./folha	Especificar que várias imagens de página sejam impressas em um lado de um papel. **Notas:** • Desativado é a configuração padrão de fábrica. • O número selecionado é o número de imagens de página que serão impressas por lado.
Borda de economia de papel Nenhuma Preenchidas	Imprimir uma borda em cada imagem de página. **Nota:** Nenhuma é a configuração padrão de fábrica.
Ordem de economia de papel Horizontal Horizontal inversa Vertical inversa Vertical	Especificar o posicionamento de imagens de várias páginas. **Notas:** • Horizontal é a configuração padrão de fábrica. • O posicionamento depende do número de imagens na página e se elas estão na orientação Retrato ou Paisagem.
Folhas separadoras Desativado Entre cópias Entre trabalhos Entre páginas	Especificar se folhas separadoras em branco serão inseridas. **Notas:** • Desativado é a configuração padrão de fábrica. Não são incluídas folhas separadoras no trabalho de impressão. • Entre cópias insere uma folha em branco entre cada cópia de um trabalho de impressão se Agrupar estiver definido como "(1,2,3) (1,2,3)." Se Agrupar estiver definido como "(1,1,1) (2,2,2)", então uma página em branco será inserida entre cada conjunto de páginas impressas, por exemplo, depois de todas as páginas 1 e depois de todas as páginas 2. • Entre trabalhos insere uma folha em branco entre os trabalhos de impressão. • Entre páginas insere uma folha em branco entre cada página de um trabalho de impressão. Essa configuração é útil para imprimir transparências ou inserir páginas em branco em um documento para anotações.

Use	Para
Origem das folhas separadoras Bandeja [x] Alimentador multi-uso	Especificar a origem do papel onde estão as folhas separadoras. **Notas:** • Bandeja 1 (bandeja padrão) é a configuração padrão de fábrica. • No menu Papel, Configurar MF deve estar definido como Cassete para que o alimentador multi-uso seja exibido como uma configuração de menu.
Páginas em branco Não imprimir Imprimir	Especificar se serão inseridas páginas em branco em um trabalho de impressão. **Nota:** Não imprimir é a configuração padrão de fábrica.

Configurações de impressão

Menu Configuração

Use	Para
Linguagem da impressora Emulação PCL Emulação PS	Definir a linguagem padrão da impressora. **Notas:** • Emulação PCL é a configuração padrão de fábrica. • A emulação PostScript usa um intérprete PostScript para processar os trabalhos de impressão. • A emulação PCL usa um intérprete PCL para processar os trabalhos de impressão. • A configuração de uma linguagem de impressora como padrão não impede que um programa envie trabalhos de impressão que usem outras linguagens.
Área de impressão Normal Página completa	Definir a área de impressão lógica e física. **Notas:** • Normal é a configuração padrão de fábrica. Ao tentar imprimir dados na área não-imprimível definida pela configuração Normal, a impressora corta a imagem no limite. • A Página complete permite que a imagem seja movida na área não-imprimível definida pela configuração Normal, a impressora corta a imagem. Essa configuração afeta somente páginas impressas usando o intérprete PCL 5e e não afeta páginas impressas usando intérpretes PCL XL ou PostScript.
Destino do download RAM Flash	Definir o local de armazenamento dos dados carregados. **Notas:** • RAM é a definição padrão de fábrica. O armazenamento de dados carregados na RAM é temporário. • O carregamento de dados em uma memória flash ou no disco rígido da impressora coloca-os dados no armazenamento permanente. Os dados carregados permanecem na memória flash ou no disco rígido da impressora mesmo que ela seja desligada. • Esse item de menu será exibido somente quando uma opção de flash ou de disco for instalada.

Use	Para
Economia de recursos Ativado Desativado	Especificar como a impressora lida com downloads temporários, como fontes e macros armazenados na RAM, ao receber um trabalho de impressão que exija mais memória do que a disponível. **Notas:** • Desativado é a configuração padrão de fábrica. Quando desativada, mantém os dados carregados até que a memória seja necessária. Os dados carregados são excluídos para que os trabalhos de impressão sejam processados. • Quando ativada, mantém os dados carregados durante as alterações de linguagem e redefinições. Se a impressora ficar sem memória, a mensagem de erro **`Memória cheia 38`** será exibida no visor da impressora, mas os downloads não serão excluídos.
Ordem de Imprimir tudo Alfabética Mais antigos primeiro Mais recentes primeiro	Especificar a ordem em que os trabalhos retidos serão impressos quando a opção Imprimir em todas as ordens for selecionada. **Nota:** ROCourier é a configuração padrão de fábrica.

Menu Acabamento

Use	Para
Lados (frente e verso) Um lado Frente e verso	Especificar se a impressão frente e verso será definida como padrão para todos os trabalhos de impressão. **Notas:** • Um lado é a configuração padrão de fábrica. • Você pode definir a impressão frente e-verso no software da impressora.
Encadernação duplex Margem longa Margem curta	Definir a forma como as páginas em frente e verso serão impressas e encadernadas. **Notas:** • Borda longa é a configuração padrão de fábrica. Borda longa encaderna pela borda longa do papel (borda esquerda para orientação retrato e borda superior para orientação paisagem). • Borda curta encaderna pela borda curta do papel (borda superior para orientação retrato e borda esquerda para orientação paisagem).
Cópias De 1 a 999	Especificar um número padrão de cópias para cada trabalho de impressão. **Nota:** 1 é a configuração padrão de fábrica.
Páginas em branco Não Imprimir Imprimir	Especificar se serão inseridas páginas em branco em um trabalho de impressão. **Nota:** Não Imprimir é a configuração padrão de fábrica.
Agrupar (1,1,1) (2,2,2) (1,2,3) (1,2,3)	Empilhar as páginas de um trabalho de impressão em sequência ao imprimir várias cópias. **Nota:** (1,2,3) (1,2,3) é a configuração padrão de fábrica.

Use	Para
Folhas separadoras Desativado Entre cópias Entre trabalhos Entre páginas	Especificar se folhas separadoras em branco serão inseridas. **Notas:** • Desativado é a configuração padrão de fábrica. • Entre cópias insere uma folha em branco entre cada cópia de um trabalho de impressão se Agrupar estiver definido como (1,1,1) (2,2,2). Se Agrupar estiver definido como (1,2,3) (1,2,3), será inserida uma página em branco entre cada conjunto de páginas impressas. • Entre trabalhos insere uma folha em branco entre os trabalhos de impressão. • Entre páginas insere uma folha em branco entre cada página de um trabalho de impressão. Essa configuração é útil ao imprimir transparências ou ao inserir páginas em branco em um documento.
Origem do separador Bandeja [x] Alimentador multifunção	Especifica a origem do papel onde estão as folhas separadoras. **Nota:** Bandeja 1 (bandeja padrão) é a configuração padrão de fábrica.
Economia de papel Desativado 2 pág./folha 3 pág./folha 4 pág./folha 6 pág./folha 9 pág./folha 12 pág./folha 16 pág./folha	Imprime imagens de várias-páginas em um lado de uma folha de papel. **Notas:** • Desativado é a configuração padrão de fábrica. • O número selecionado é o número de imagens de página que são impressas por lado.
Ordem de economia de papel Horizontal Horizontal inversa Vertical inversa Vertical	Especifica o posicionamento de várias-imagens na página ao usar Economia de papel. **Notas:** • Horizontal é a configuração padrão de fábrica. • O posicionamento depende do número de imagens na página e se elas estão na orientação Retrato ou Paisagem.
Orientação de Economia de papel Automático Paisagem Retrato	Especificar a orientação de um documento com várias páginas. **Nota:** Automático é a configuração padrão de fábrica. A impressora escolhe entre Retrato e Paisagem.
Borda de economia de papel Nenhuma Preenchidas	Imprime uma borda ao usar Economia de papel. **Nota:** Nenhuma é a configuração padrão de fábrica.

Menu qualidade

Use	Para
Resolução de impressão 300 dpi 600 dpi 1200 dpi Qualidade de imagem 1200 Qualidade de imagem 2400	Especificar a resolução da impressão em pontos por polegada. **Nota:** 600 ppp é a configuração padrão de fábrica.
Aumento de pixel Desligado Fontes Horizontalmente Verticalmente Ambas as direções	Permite que mais pixels sejam impressos em clusters para fins de clareza, a fim de aprimorar as imagens na horizontal ou na vertical, ou para melhorar as fontes. **Nota:** Desativado é a configuração padrão de fábrica.
Tonalidade do toner De 1 a 10	Clarear ou escurecer a impressão. **Notas:** • 8 é a configuração padrão de fábrica. • A seleção de um número menor pode ajudar a economizar toner.
Melhorar linhas finas Ativar Desligado	Ativar um modo de impressão preferencial para arquivos como desenhos arquitetônicos, mapas, diagramas de circuitos elétricos e fluxogramas. **Notas:** • Desativado é a configuração padrão de fábrica. • Para definir esta opção usando o Servidor da Web incorporado, digite o endereço IP da impressora de rede no campo de endereço em uma janela de navegador.
Correção de cinza Automático Desligado	Ajustar o aperfeiçoamento de contraste aplicado às imagens. **Nota:** Automático é a configuração padrão de fábrica.
Brilho -6 a 6	Ajuste a saída da impressora clareando-a ou escurecendo-a. Você pode conservar o toner clareando a saída da impressora. **Nota:** 0 é a configuração padrão de fábrica.
Contraste De 0 a 5	Ajustar o contraste dos objetos impressos. **Nota:** 0 é a configuração padrão de fábrica.

Menu Contagem de trabalhos

Nota: Esse item de menu é exibido apenas quando há um disco rígido instalado na impressora. Verifique se o disco rígido do scanner não está protegido contra leitura/gravação ou contra gravação.

Use	Para
Registro Contagem de trabalhos Desativado Ativado	Definir se a impressora cria um registro dos trabalhos de impressão que são recebidos. **Nota:** Desativado é a configuração padrão de fábrica.
Utilitários de contagem de trabalhos	Imprimir e excluir arquivos de registro ou exportá-los para uma unidade flash.

Use	Para
Frequência de Registro de contagem Diariamente Semanalmente Mensalmente	Definir a frequência com a qual um arquivo de registro é criado. **Nota:** Mensalmente é a configuração padrão de fábrica.
Ação do registro no final da frequência Nenhuma Registro atual do e-mail Enviar por e-mail e excluir registro atual Enviar o registro atual Enviar e excluir registro atual	Definir como a impressora reage quando o limite de freqüência expira. **Nota:** Nenhuma é a configuração padrão de fábrica.
Registrar Quase cheio Desativado 1–99	Especificar o tamanho máximo do arquivo de registro antes de a impressora executar a Registrar ação em Quase cheio. **Nota:** 5 é a configuração padrão de fábrica.
Registrar ação em Quase cheio Nenhuma Registro atual do e-mail Enviar por e-mail e excluir registro atual Enviar por e-mail e excluir registro mais antigo Enviar o registro atual Enviar e excluir registro atual Enviar e excluir registro mais antigo Excluir registro atual Excluir registro mais antigo Excluir todos os registros Excluir todos menos o atual	Definir como a impressora reage quando o disco rígido está quase cheio. **Notas:** • Nenhuma é a configuração padrão de fábrica. • O valor definido no Registro Nível de disco quase cheio determinará quando essa ação será acionada.
Registrar ação em Cheio Nenhuma Enviar por e-mail e excluir registro atual Enviar por e-mail e excluir registro mais antigo Enviar e excluir registro atual Enviar e excluir registro mais antigo Excluir registro atual Excluir registro mais antigo Excluir todos os registros Excluir todos menos o atual	Definir como a impressora reage quando a utilização do disco chega ao limite máximo (100 MB). **Nota:** Nenhuma é a configuração padrão de fábrica.
URL para enviar registros	Definir para onde a impressora envia os registros de contagem de trabalho.
E-mail para enviar registros	Especificar o endereço de e-mail para o qual o dispositivo envia registros de contagem de trabalho.
Prefixo do arquivo de registro	Especificar o prefixo desejado para o nome de arquivo de registro. **Nota:** O nome de host atual definido no menu TCP/IP é usado como o prefixo de arquivo de registro padrão.

Menu Utilitários

Clique com a tecla	Para
Remover trab. retidos Confidencial Retido Não restaurado Todos	Excluir trabalhos confidenciais e suspensos do disco rígido da impressora. **Notas:** • A seleção de uma definição afeta apenas os trabalhos de impressão residentes na impressora. Os marcadores, os trabalhos de impressão em unidades flash e outros tipos de trabalhos suspenso não são afetados. • A seleção de Não restaurado remove todos os trabalhos de impressão e suspensos que *não* foram restaurados no disco rígido da impressora ou na memória.
Formatar flash Sim Não	Formate a memória flash. **Aviso—Dano Potencial:** Não desligue a impressora durante a formatação da memória flash. **Notas:** • Sim exclui todos os dados armazenados na memória flash. • Não cancela a solicitação de formatação. • Memória flash refere-se à memória adicionada pela instalação de um cartão opcional de memória flash na impressora. • O cartão opcional de memória flash não deve estar protegido contra Leitura/Gravação ou Gravação. • Este item de menu será exibido apenas quando um cartão de memória flash não danificado for instalado.
Excluir downloads do disco Excluir agora Não excluir	Excluir os downloads do disco rígido da impressora, incluindo todos os trabalhos suspensos, armazenados em buffer e estacionados. **Notas:** • Excluir agora define a impressora para excluir os downloads e permitir que o visor volte à tela original após a exclusão. • Não excluir define o visor da impressora para retornar ao menu Utilitários principal nos modelos de impressora com tela sensível ao toque. Quando selecionado em modelos de impressora sem tela sensível ao toque, a opção Não excluir define a impressora para retornar à tela original após a exclusão.
Ativar rastreamento hex	Ajudar a isolar a origem de um problema com um trabalho de impressão. **Notas:** • Quando ativado, todos os dados enviados para a impressora serão impressos em representação hexadecimal e de caracteres e os códigos de controle não serão executados. • Para sair ou desativar o Rastreamento hex, desligue ou reinicie a impressora.
Estimador de cobert. Desativado Ativado	Fornecer uma porcentagem estimada da cobertura de toner em uma página. A estimativa é impressa em uma página separada no final de cada trabalho de impressão. **Nota:** Desativado é a definição padrão de fábrica.

Menu XPS

Clique com a tecla	Para
Imp. páginas de erro Desativado Ativado	Imprimir uma página que contém informações sobre erros, incluindo erros de marcação de XML. **Nota:** Desativado é a definição padrão de fábrica.

Menu PDF

Clique com a tecla	Para
Ajustar para caber Sim Não	Ajustar o conteúdo da página de acordo com o tamanho de papel selecionado. **Nota:** Não é a definição padrão de fábrica.
Anotações Não imprimir Imprimir	Imprimir as anotações em um PDF. **Nota:** Não imprimir é a definição padrão de fábrica.

Menu PostScript

Use	Para
Imprimir Erro PS Ativar Desligado	Imprimir uma página contendo o erro PostScript. **Nota:** Desativado é a configuração padrão de fábrica.
Modo de inicialização com bloqueio de PS Ativar Desligado	Desativar o arquivo SysStart. **Nota:** Desativado é a configuração padrão de fábrica.
Prioridade de fontes Residente Flash/Disco	Especificar a ordem de pesquisa de fontes. **Notas:** • Residente é a configuração padrão de fábrica. • Esse item de menu fica disponível quando há uma placa opcional de memória flash ou disco rígido instalado na impressora e funcionando corretamente. • A opção de memória flash ou o disco rígido da impressora não pode ser de leitura/gravação-, gravação- ou protegida por senha. • Tam. buffer trab. não deve ser definido como 100%.

menu Emulação PCL

Use	Para
Origem das fontes Residente Download Flash Todos	Especificar o conjunto de fontes usado pelo menu Nome da fonte. **Notas:** • "Residente" é a configuração padrão de fábrica. “Residente” exibe o conjunto de fontes padrão de fábrica carregadas na RAM. • "Download" exibe todas as fontes carregadas na RAM. • “Flash” exibe todas as fontes residentes em cada opção. A opção de placa de memória flash deve ser formatada corretamente e não pode ser protegida contra leitura/gravação, gravação ou com senha. • "Todas" exibe todas as fontes disponíveis em qualquer opção.
Nome da fonte Courier 10	Identificar uma fonte específica e a opção na qual ela está armazenada. **Nota:** Courier 10 é a configuração padrão de fábrica. Courier 10 exibe o nome e o ID da fonte e a localização do armazenamento da impressora. As abreviações das origens de fontes são R para Residente, F para Flash e D para Download.

Use	Para
Conjunto de símbolos 10U PC-8 12U PC-850	Especificar o conjunto de símbolos de cada nome de fonte. **Notas:** • 10U PC-8 é a definição padrão de fábrica (EUA). 12U PC-850 é a definição padrão internacional de fábrica. • Um conjunto de símbolos é um conjunto de caracteres alfabéticos e numéricos, pontuação e símbolos especiais. Os conjuntos de símbolos suportam os diferentes idiomas ou aplicativos específicos, como símbolos matemáticos para textos científicos. Apenas os conjuntos de símbolos suportados são exibidos.
Config. emulação PCL Tamanho em pontos 1.00–1008.00	Alterar o tamanho em pontos de fontes tipográficas escalonáveis. **Notas:** • 12 é a definição padrão de fábrica. • O tamanho em pontos refere-se à altura dos caracteres da fonte. Um ponto corresponde a aproximadamente 0,014 de polegada. • O tamanho em pontos pode ser aumentado ou reduzido em incrementos de 0,25 pontos.
Config. emulação PCL Pitch 0.08–100	Especificar o pitch das fontes monoespaçadas escalonáveis. **Notas:** • 10 é a definição padrão de fábrica. • Pitch refere-se ao número de caracteres de espaço fixo por polegada (cpp, caracteres por polegada). • O pitch pode ser aumentado ou reduzido em incrementos de 0,01 cpp. • Para fontes monoespaçadas não-escalonáveis, o pitch é exibido no visor, mas não pode ser alterado.
Config. emulação PCL Orientação Retrato Paisagem	Define a orientação do texto e dos gráficos na página. **Notas:** • Retrato é a configuração padrão de fábrica. Retrato imprime o texto e os gráficos paralelamente à borda curta da página. • Paisagem imprime o texto e os gráficos paralelamente à borda longa da página.
Config. emulação PCL Linhas por página 1–255	Especificar o número de linhas impressas em cada página. **Notas:** • 60 é a configuração padrão de fábrica (EUA). 64 é a configuração padrão internacional. • A impressora define a quantidade de espaço entre cada linha com base nas configurações Linhas por página, Tamanho papel e Orientação. Selecionar o tamanho e a orientação do papel desejados antes de definir Linhas por página.
Config. emulação PCL Largura A4 198 mm 203 mm	Definir a impressora para imprimir no papel de tamanho A4. **Notas:** • 198 mm é a definição padrão de fábrica. • A configuração de 203 mm define a largura da página para permitir a impressão de oitenta caracteres com pitch 10.

Use	Para
Config. emulação PCL RC auto após AL Ativado Desativado	Especificar se a impressora realiza automaticamente um retorno de carro (RC) após um comando de controle de alimentação de linha (AL). **Nota:** Desativado é a configuração padrão de fábrica.
Config. emulação PCL AL auto após RC Ativado Desativado	Especificar se a impressora realiza automaticamente uma alimentação de linha (AL) após um comando de controle de retorno de carro (RC). **Nota:** Desativado é a configuração padrão de fábrica.
Renum. de bandeja Atribuir alimentador multi-uso Desativado Nenhuma 0–199 Atribuir bandeja [x] Desativado Nenhuma 0–199 Atribuir papel manual Desativado Nenhuma 0–199 Atribuir envelope manual Desativado Nenhuma 0–199	Configurar a impressora para trabalhar com software de impressora ou programas que usam atribuições de origem diferentes para bandejas e alimentadores. **Notas:** • Desativado é a configuração padrão de fábrica. • Nenhum não pode ser selecionado. Essa opção é exibida apenas quando selecionada pelo interpretador PCL 5. Ela também ignora o comando de seleção de alimentação do papel. • Um valor entre 0 e 199 permite a atribuição de uma configuração personalizada.
Renum. de bandeja Exibir padrões de fábrica Padrão MPF = 8 Padrão T1 = 1 Padrão T2 = 4 Padrão T3 = 5 Padrão T4 = 20 Padrão T5 = 21 Padrão Env = 6 Padrão Papel Man. = 2 Padrão Envelope Manual = 3	Exibe a configuração padrão de fábrica atribuída a cada bandeja ou alimentador.
Renum. de bandeja Restaurar padrões Sim Não	Restaura todas as atribuições de bandeja e alimentador às configurações padrão de fábrica.

Menu HTML

Clique com a tecla		Para
Nome da fonte Albertus MT Antique Olive Apple-Chancery Arial MT Avant Garde Bodoni Bookman Chicago Clarendon Cooper Black Copperplate Coronet Courier Eurostile Garamond Geneva Gill Sans Goudy Helvetica Hoefler Text Intl CG Times Intl Courier Intl Univers	Joanna MT Letter Gothic Lubalin Graph Marigold MonaLisa Recut Monaco New CenturySbk New York Optima Oxford Palatino Stempel Garamond Taffy Times TimesNewRoman Univers Zapf Chancery NewSansMTCS NewSansMTCT New SansMTJA NewSansMTKO	Definir a fonte padrão para documentos HTML. **Nota:** A fonte Times será usada nos documentos HTML que não especificarem uma fonte.

Clique com a tecla	Para
Tamanho da fonte 1–255 pt	Definir o tamanho de fonte padrão para documentos HTML. **Notas:** • 12 pt é a definição padrão de fábrica. • O tamanho da fonte pode ser aumentado em incrementos de 1 ponto.
Ajustar 1–400%	Ajustar a fonte padrão para documentos HTML. **Notas:** • 100% é a definição padrão de fábrica. • O ajuste pode ser aumentado em incrementos de 1%.
Orientação Retrato Paisagem	Definir a orientação da página para documentos HTML. **Nota:** Retrato é a definição padrão de fábrica.
Tamanho da margem 8 – 255 mm	Definir a margem da página para documentos HTML. **Notas:** • 19 mm é a definição padrão de fábrica. • O tamanho da margem pode ser aumentado em incrementos de 1 mm.

Clique com a tecla	Para
Planos de fundo Não imprimir Imprimir	Especificar se os planos de fundo serão impressos em documentos HTML. **Nota:** Imprimir é a definição padrão de fábrica.

Menu Imagem

Clique com a tecla	Para
Ajuste automático Ativado Desativado	Selecionar a melhor opção de tamanho, ajuste e orientação de papel. **Nota:** Ativado é a definição padrão de fábrica. Ela substitui as definições de ajuste e orientação para algumas imagens.
Inverter Ativado Desativado	Inverter imagens monocromáticas com dois tons. **Notas:** • Desativado é a definição padrão de fábrica. • Essa definição não se aplica a imagens GIF ou JPEG.
Dimensionando Âncora sup. esquerda Mais aproximada Âncora central Ajustar altura/largura Ajustar altura Ajustar largura	Ajustar a imagem de acordo com o tamanho do papel selecionado. **Notas:** • Mais aproximada é a definição padrão de fábrica. • Quando Ajuste automático está definida como Ativado, o Dimensionamento é definido automaticamente como Mais aproximada.
Orientação Retrato Paisagem Retrato inverso Paisagem inversa	Definir a orientação da imagem. **Nota:** Retrato é a definição padrão de fábrica.

Menu Ajuda

Item de menu	Descrição
Imprimir todas as guias	Imprime todos os guias.
Qualidade de impressão	Fornece informações sobre a solução de problemas de qualidade de impressão.
Guia de impressão	Fornece informações sobre carregamento de papel e outras mídias especiais.
Guia de mídia	Fornece uma lista dos tamanhos de papel compatíveis com as bandejas e os alimentadores
Guia de defeitos de impressão	Fornece um modelo para determinar a causa de defeitos repetidos de qualidade de impressão e lista configurações que podem ser usadas para ajustar a qualidade de impressão
Mapa de menus	Fornece uma lista dos menus e das configurações do painel de controle.
Guia informativo	Fornece ajuda para localizar informações adicionais.
Guia de conexão	Fornece informações sobre a conexão da impressora localmente (via USB) ou a uma rede.
Guia de mudança	Fornece instruções para a movimentação da impressora com segurança.
Guia de suprimentos	Fornece informações sobre pedidos de suprimentos

Economizar dinheiro e cuidar do meio ambiente

Economizar papel e toner

Estudos mostram que mais de 80% da pegada de carbono de uma impressora está relacionada ao uso do papel. Você pode reduzir significativamente a pegada de carbono usando papéis recicláveis e seguindo algumas sugestões na hora de imprimir, como imprimir nos dois lados do papel e imprimir várias páginas em um lado de uma única folha de papel.

Para obter mais informações sobre como você pode rapidamente economizar papel e energia usando uma configuração da impressora, consulte "Usando o Modo Eco" na página 95.

Usando papel reciclado

Por ser uma empresa que se preocupa com o meio ambiente, a Lexmark apóia o uso de papel reciclado produzido especificamente para uso em impressoras a laser. Para mais informações sobre papéis reciclados que funcionam bem com a sua impressora, consulte "Usando papel reciclado e outros papéis comerciais" na página 40.

Economia de suprimentos

Usar os dois lados do papel

Se o modelo da sua impressora oferecer suporte à impressão em frente e verso, você poderá controlar se a impressão será exibida em um ou nos dois lados do papel.

Notas:

- A impressão frente e verso é a configuração padrão no driver de impressão.
- Para obter uma lista completa de produtos e países, acesse **http://support.lexmark.com**.

Colocar muitas páginas em uma folha de papel

Você pode imprimir até 16 páginas consecutivas de um documento com várias páginas em um lado de uma única folha de papel configurando a impressão em várias páginas (N-Up) para o trabalho de impressão.

Verificar o primeiro rascunho para maior precisão

Antes de imprimir ou fazer várias cópias de um documento:

- Use o recurso de pré-visualização para ver a aparência do documento antes de imprimi-lo.
- Imprima uma cópia do documento para verificar seu conteúdo e formato para maior precisão.

Evitar atolamentos de papel

Defina corretamente o tamanho e o tipo de papel para evitar atolamentos de papel. Para obter mais informações, consulte "Evitando atolamentos" na página 114.

Economizar energia

Usando o Modo Eco

Use o modo Eco para selecionar rapidamente uma ou mais maneiras de reduzir o impacto ambiental de sua impressora.

1 No painel de controle da impressora, navegue até:

>**Definições** >**Definições** > OK >**Definições gerais** > OK >**Modo Eco** > OK > selecione a definição desejada

Clique com a tecla	Para
Desativado	Usar as definições padrão de fábrica para todas as definições associadas ao Modo Eco. Essa configuração suporta as especificações de desempenho para a sua impressora.
Energia	Reduzir o uso de energia, principalmente quando a impressora está ociosa. • Os motores do mecanismo da impressora não começam a funcionar enquanto um trabalho não estiver pronto para impressão. Você pode observar um pequeno atraso antes de imprimir a primeira página. • A impressora entra no Modo de suspensão após um minuto de inatividade.
Energia/Papel	Usar todas as definições associadas aos modos Energia e Papel.
Papel comum	• Ativar o recurso de frente e verso (duplex) automático. • Desativar os recursos do registro de impressão.

2 Pressione OK.

Redução de ruído da impressora

Use o modo silencioso para reduzir o ruído da impressora.

1 No painel de controle da impressora, navegue até:

>**Definições** >**Definições** > OK >**Definições gerais** > OK >**Modo silencioso** > OK

2 Selecione uma definição desejada.

Use	Para
Ativado	Reduzir ruído da impressora. **Notas:** • Os trabalhos de impressão serão processados em uma velocidade reduzida. • Os motores do mecanismo da impressora não começam a funcionar enquanto um documento não estiver pronto para impressão. Há um pequeno atraso antes da impressão da primeira página.
Desativado	Usar as configurações padrão de fábrica. **Nota:** Essa definição suporta as especificações de desempenho da impressora.

3 Pressione OK.

Ajustando o modo de suspensão

1 No painel de controle, navegue até:

>Configurações > OK **>Configurações >** OK **>Configurações gerais >** OK **>Tempos limite >** OK **>Modo de suspensão >** OK

2 No campo Modo de suspensão, selecione o número de minutos que a impressora aguarda antes de entrar no Modo de suspensão.

3 Aplique as alterações.

Usando o Modo de hibernação

Hibernação é um modo que opera com energia-extremamente-baixa.

Notas:

- Três dias é a quantidade padrão de tempo antes de a impressora entrar no modo de hibernação.
- Certifique-se de reativar a impressora do modo de hibernação antes de enviar um trabalho de impressão. Uma reinicialização forçada ou pressionar longamente o botão Suspender reativa a impressora do modo de hibernação.
- Se a impressora estiver no modo de hibernação, então o Servidor da Web incorporado está desativado.

1 No painel de controle, navegue até:

>Configurações > OK **>Configurações >** OK **>Configurações gerais >** OK

2 Pressione **Pressionar o botão Suspender** ou **Pressionar e manter pressionado o botão Suspender** e, em seguida, pressione OK.

3 Pressione **Hibernação >** OK.

configuração do Tempo limite de hibernação

Define o tempo que a impressora aguarda, depois de processar um trabalho, antes de entrar no estado de consumo reduzido de energia.

Uso do servidor da Web incorporado

1 Abra o navegador da Internet e digite o endereço IP da impressora no campo de endereço.

Notas:

- Visualize o endereço IP na seção TCP/IP do menu Rede/Portas. O endereço IP é exibido como quatro conjuntos de números separados por pontos, por exemplo 123.123.123.123.
- Se você estiver usando um servidor proxy, desative-o temporariamente para carregar a página da Web corretamente.

2 Clique em **Definições** >**Definições gerais** >**Tempos limite**.

3 No menu Tempo limite de hibernação, selecione o número de horas, dias, semanas ou meses que deseja que a impressora aguarde antes de entrar no estado de consumo reduzido de energia.

4 Clique em **Enviar**.

usando o painel de controle

1 No painel de controle da impressora, navegue até:

>**Definições** > OK >**Definições** > OK >**Configurações gerais** > OK >**Tempos limite** > OK >**Tempo limite de hibernação** > OK

2 Define o tempo, em minutos, que a impressora aguarda após processar um trabalho de impressão antes de entrar no modo Hibernação.

3 Pressione OK.

uso da Programação de modos de energia

A Programação de modos de energia permite ao usuário programar quando a impressora vai entrar em estado de consumo reduzido de energia ou em estado de Pronto.

Nota: Esse recurso de menu está disponível apenas para as impressoras de rede ou para as impressoras conectadas a servidores de impressão.

Uso do servidor da Web incorporado

1 Abra o navegador da Internet e digite o endereço IP da impressora no campo de endereço.

Notas:

- Visualize o endereço IP na seção TCP/IP do menu Rede/Portas. O endereço IP é exibido como quatro conjuntos de números separados por pontos, por exemplo 123.123.123.123.
- Se você estiver usando um servidor proxy, desative-o temporariamente para carregar a página da Web corretamente.

2 Clique em **Definições** >**Definições gerais** >**Programar modos de energia**.

3 No menu Ação, selecione o modo de energia.

4 No menu Hora, selecione a hora.

5 No menu Dia(s), selecione o dia ou os dias.

6 Clique em **Adicionar**.

Ajuste do brilho do visor da impressora

Para economizar energia, ou se você tiver dificuldades em ler o visor, ajuste a configuração do brilho do visor.

Uso do servidor da Web incorporado

1 Abra o navegador da Internet e digite o endereço IP da impressora no campo de endereço.

Notas:

- Visualize o endereço IP da impressora na seção TCP/IP do menu Rede/Portas. O endereço IP é exibido como quatro conjuntos de números separados por pontos, por exemplo, 123.123.123.123.
- Se você estiver usando um servidor proxy, desative-o temporariamente para carregar a página da Web corretamente.

2 Clique em **Configurações** >**Configurações gerais**.

3 No campo Brilho da tela, digite a percentagem de brilho que você deseja para o visor.

4 Clique em **Enviar**.

Reciclagem

A Lexmark oferece programas de coleta e soluções ambientais progressivas de reciclagem. Para obter mais informações, consulte:

- Capítulo de avisos
- A seção de sustentabilidade do meio ambiente do site da Lexmark em **www.lexmark.com/environment**
- O programa de reciclagem da Lexmark em **www.lexmark.com/recycle**

Reciclagem de produtos da Lexmark

Para enviar seus produtos Lexmark para reciclagem:

1 Vá para **www.lexmark.com/recycle**.

2 Localize o tipo de produto que você deseja reciclar e depois selecione seu país ou região na lista.

3 Siga as instruções na tela do computador.

Nota: O hardware e os suprimentos da impressora não listados no programa de coleta da Lexmark podem ser reciclados por outro centro de reciclagem local. Entre com contato com o centro de reciclagem local para determinar os itens que eles aceitam.

Reciclagem de embalagem Lexmark

A Lexmark se esforça para minimizar as embalagens. Menos embalagens ajuda a assegurar que as impressoras Lexmark são transportadas da maneira mais eficiente e ambientalmente consciente e que existem menos embalagens para serem descartadas. Essas eficiências resultam em uma menor emissão de gases de efeito estufa e economia de recursos naturais.

As caixas de papelão da Lexmark são 100% recicláveis .quando houver instalaçõe de reciclagem de papelão ondulado. Instalações de reciclagem podem não existir na sua área.

A espuma usada na embalagem da Lexmark é reciclável nos locais em que existem fábricas de reciclagem.Talvez não haja fábricas na sua região.

Quando você retornar o cartucho da Lexmark, você pode usar a caixa que veio o cartucho. A caixa será reciclada pela Lexmark.

A devolução de cartuchos Lexmark para reutilização ou reciclagem

O Programa de coleta de cartuchos da Lexmark redireciona anualmente milhões de cartuchos Lexmark de depósitos de lixo, ao fornecer de forma fácil e gratuita meios para os clientes da Lexmark retornarem cartuchos usados a Lexmark, para serem reutilizados ou reciclados. 100% dos cartuchos retornados para a Lexmark são reutilizados ou desmontados para reciclagem. As embalagens usadas para retornar os cartuchos também são reclicadas.

Para retornar cartuchos a Lexmark para reutilização ou reciclagem, siga as instruções que vieram com a impressora ou cartucho e utilize a etiqueta de transporte pré-pago. Você também pode fazer o seguinte:

1. Vá para **www.lexmark.com/recycle**.
2. Na seção de Cartuchos de toner, selecione o seu país na lista.
3. Siga as instruções na tela do computador.

Protegendo a impressora

Uso do recurso de trava de segurança

A impressora é equipada com um recurso de trava de segurança. Conecte uma trava de segurança compatível com a maioria dos computadores laptop no local mostrado e fixe a impressora.

Declaração de volatilidade

A sua impressora contém vários tipos de memória que podem armazenar as definições de dispositivo e rede, além dos dados de usuário.

Tipo de memória	Descrição
Memória volátil	A sua impressora usa a *memória RAM* padrão para armazenar em buffer temporariamente os dados do usuário durante os trabalhos de impressão simples.
Memória não-volátil	A sua impressora pode usar duas formas de memória não volátil: EEPROM e NAND (memória flash). Os dois tipos são usados para armazenar o sistema operacional, configurações do dispositivo e informações de rede.

Apague o conteúdo de qualquer memória de impressora instalada nas seguintes circunstâncias:

- A impressora está sendo desativada.
- A impressora está sendo movida para um outro departamento ou local.
- A impressora está passando por manutenção por uma pessoa fora da sua organização.
- A impressora está sendo removida de seu local para passar por manutenção.
- A impressora está sendo vendida para outra organização.

Limpando a memória volátil

A memória volátil (RAM) instalada na impressora requer uma fonte de energia para reter as informações. Para apagar os dados em buffer, desligue a impressora.

Limpeza da memória não-volátil

Apague configurações individuais, configurações de rede e dispositivo, configurações de segurança e soluções incorporadas com as etapas a seguir:

1. Desligue a impressora.
2. Mantenha pressionados os botões **2** e **6** do teclado ao ligar a impressora. Solte os botões somente quando a tela com a barra de andamento for exibida.

   A impressora executa uma sequência de ativação e, em seguida, o menu Configuração é exibido. Quando a impressora está totalmente ligada, uma lista de funções é exibida em seu visor.
3. Pressione o botão de seta para cima ou para baixo até que **`Limpe todas as definições`** seja exibido.

   A impressora será reiniciada várias vezes durante este processo.

   Nota: A opção Limpar todas as configurações remove com segurança configurações de dispositivo, soluções, trabalhos, fax e senhas da memória da impressora.
4. Navegue para:

   Voltar >**Sair do menu de configuração**

A impressora realizará um POR (Power On Reset) e, depois, retornará ao modo de operação normal.

Localizando informações de segurança da impressora

Em ambientes de alta segurança, talvez seja necessário executar etapas adicionais para garantir que os dados confidenciais armazenados na impressora não sejam acessados por pessoas não autorizadas. Para obter mais informações, visite a **página da Web sobre segurança da Lexmark**.

Você também pode visualizar o *Embedded Web Server — Segurança: Consulte o Guia do administrador* para obter informações adicionais:

1. Visite **www.lexmark.com**, navegue para **Suporte e downloads** > e selecione sua impressora.
2. Clique na guia **Manuais** e selecione o *Embedded Web Server — Segurança: Guia do administrador*.

Manutenção da impressora

Aviso—Dano Potencial: Se o desempenho ideal da impressora não for mantido ou as peças e os suprimentos não forem substituídos quando necessário, a impressora poderá ser danificada.

Limpeza da impressora

Limpeza da impressora

Nota: Pode ser necessário realizar essa tarefa em intervalos de alguns meses.

Aviso—Dano Potencial: Os danos causados à impressora por manuseio incorreto não são cobertos pela garantia.

1. Verifique se a impressora está desligada e desconectada da tomada.

   ATENÇÃO—PERIGO DE CHOQUE: Para evitar o risco de choque elétrico ao limpar a parte externa da impressora, desconecte o cabo de energia da tomada e todos os cabos da impressora antes de prosseguir.

2. Remova o papel da bandeja padrão e do alimentador multifunção.
3. Remova toda poeira, fiapos e pedaços de papel ao redor da impressora usando uma escova macia ou aspirador de pó.
4. Umedeça um pano limpo e sem fiapos com água e use-o para limpar a parte externa da impressora.

   Aviso—Dano Potencial: Não use detergentes ou produtos de limpeza domésticos, pois eles podem danificar o acabamento da impressora.

5. Antes de começar um novo trabalho de impressão, verifique se todas as áreas da impressora estão secas.

Pedido de suprimentos

Para fazer pedidos de suprimentos nos EUA, entre em contato com a Lexmark pelo telefone 1-800-539-6275 e obtenha informações sobre os revendedores autorizados de suprimentos Lexmark em sua área. Em outros países ou regiões, vá até **www.lexmark.com** ou entre em contato com o local em que você adquiriu a impressora.

Usando peças e suprimentos genuínos da Lexmark

A impressora Lexmark apresenta melhor funcionamento com peças e suprimentos genuínos Lexmark. O uso de suprimentos ou peças de terceiro afeta o desempenho, a confiabilidade ou a vida da impressora e de seus componentes de criação de imagens. O uso de suprimentos ou peças de terceiros pode afetar a cobertura de garantia. A garantia não cobre danos causados pelo uso de suprimento ou peças de terceiros. Todos os indicadores de vida foram projetados para funcionar com suprimentos e peças Lexmark e podem apresentar resultados imprevisíveis se forem usados suprimentos ou peças de terceiros. O uso de componentes de criação de imagens além da vida útil pretendida pode danificar a impressora Lexmark ou componentes associados.

Pedindo de um cartucho de toner

Notas:

- O rendimento estimado do cartucho baseia-se em aproximadamente 5% de cobertura por página.
- Uma cobertura de impressão extremamente baixa por longos períodos de tempo pode afetar negativamente o rendimento real.

Nome da peça	Número da peça
Cartucho de toner	24B6186

Fazer o pedido de unidade de criação de imagens

Uma cobertura de impressão extremamente baixa por períodos prolongados pode fazer com que as peças da unidade de criação de imagens apresentem problemas antes de o toner do cartucho de toner se esgotar.

Para obter mais informações sobre a substituição de uma unidade de criação de imagens, consulte a folha de instruções fornecida com a peça.

Nome da peça	Número da peça
Unidade de criação de imagens	24B6040

Pedido de um kit de manutenção

Notas:

- O uso de determinados tipos de mídia pode exigir a troca mais freqüente do kit de manutenção.
- O rolo separador, o fusor, o conjunto do rolo de transferência, os rolos de transporte e conjunto de redrive estão contidos no kit de manutenção e podem ser pedidos e trocados individualmente, quando necessário.
- Entre em contato com o representante de atendimento para substituir o kit de manutenção.

Modelo de impressora	Número da peça
M3150de (100 v)	40X8441
M3150de (110 v)	40X8434
M3150de (220 v)	40X8436

Número estimado de páginas restantes

O número estimado de páginas restantes é baseado no histórico de impressão recente da impressora. A precisão pode variar significativamente, e ela depende de vários fatores, como conteúdo real do documento, configurações de qualidade de impressão e outras configurações da impressora.

A precisão do número estimado de páginas restantes pode diminuir se o consumo real de impressão for diferente do histórico do consumo de impressão. Leve em consideração o nível variável de precisão antes de adquirir ou trocar suprimentos com base na estimativa. Até que um histórico adequado de impressão seja obtido na impressora, o rendimento estimado do cartucho é baseado em, aproximadamente, 5% de cobertura por página.

Armazenamento de suprimentos

Escolha uma área de armazenagem limpa e arejada para os suprimentos da impressora. Armazene os suprimentos com o lado indicado para cima e em sua embalagem original até utilizá-los.

Não exponha os suprimentos a:

- Luz solar direta
- Temperaturas superiores a 35°C (95°F)
- Alta umidade (superior a 80%)
- Maresia
- Gases corrosivos
- Excesso de poeira

Troca de suprimentos

Troca do cartucho de toner

1 Pressione o botão de liberação da porta na lateral direita da impressora e abra a porta frontal.

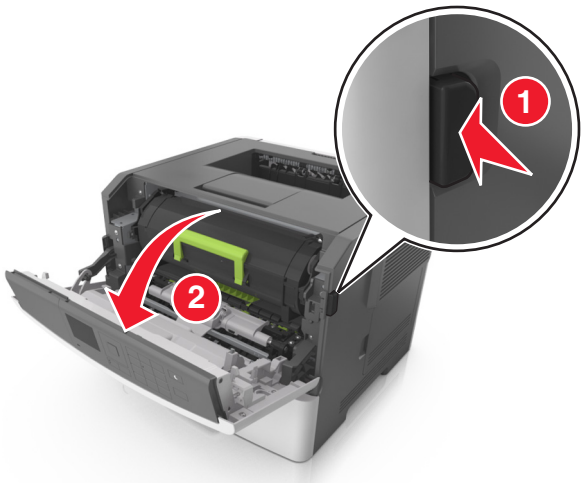

2 Puxe o cartucho de toner para fora utilizando a alça.

3 Desembale o cartucho de toner e, em seguida, remova todo o material de embalagem.

4 Agite o novo cartucho para redistribuir o toner.

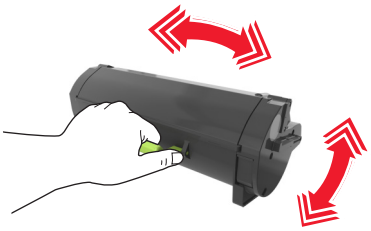

5 Coloque o cartucho de toner na impressora alinhando as setas nos trilhos laterais do cartucho com as setas nos trilhos laterais dentro da impressora.

Aviso—Dano Potencial: Não exponha a unidade de criação de imagens à luz por mais de dez minutos. A exposição prolongada à luz pode causar problemas na qualidade de impressão.

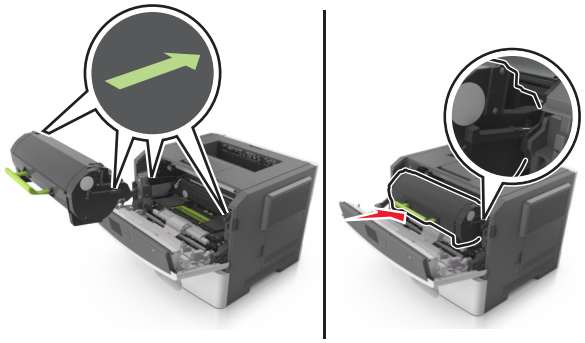

6 Feche a porta da frente.

Trocando a unidade de criação de imagens

1 Pressione o botão de liberação da porta na lateral direita da impressora e abra a porta frontal.

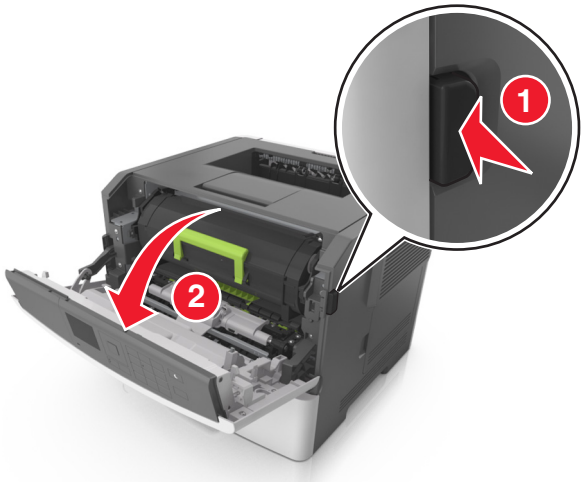

2 Puxe o cartucho de toner para fora utilizando a alça.

3 Levante a alça verde e puxe a unidade de criação de imagens para fora da impressora.

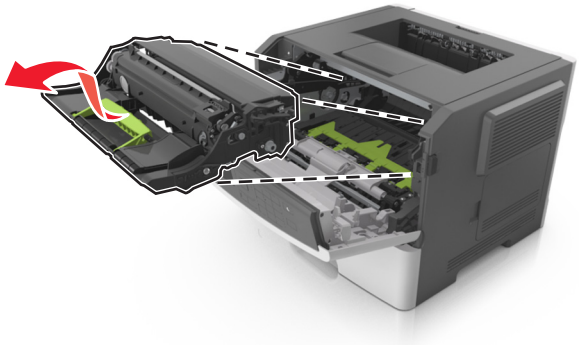

4 Desembale a nova unidade de criação de imagens e agite-a.

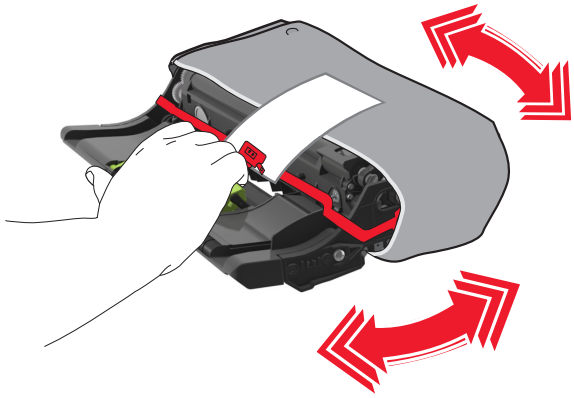

5 Remova todos os materiais de embalagem da unidade de criação de imagens.

Aviso—Dano Potencial: Não exponha a unidade de criação de imagens à luz por mais de dez minutos. A exposição prolongada à luz pode causar problemas na qualidade de impressão.

Aviso—Dano Potencial: Não toque no cilindro fotocondutor. Isso pode afetar a qualidade dos trabalhos de impressão futuros.

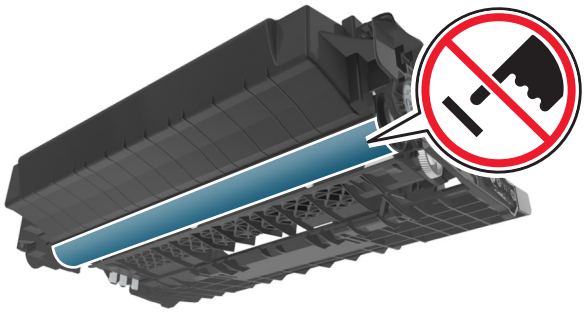

6 Coloque a unidade de criação de imagens na impressora alinhando as setas nos trilhos laterais da unidade de criação de imagens com as setas nos trilhos laterais dentro da impressora.

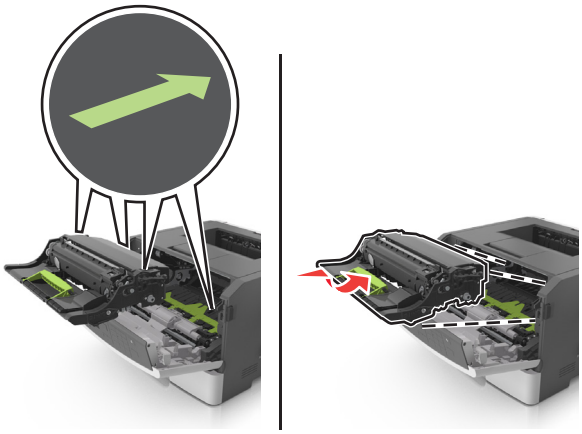

7 Coloque o cartucho de toner na impressora alinhando as setas nos trilhos laterais do cartucho com as setas nos trilhos laterais dentro da impressora.

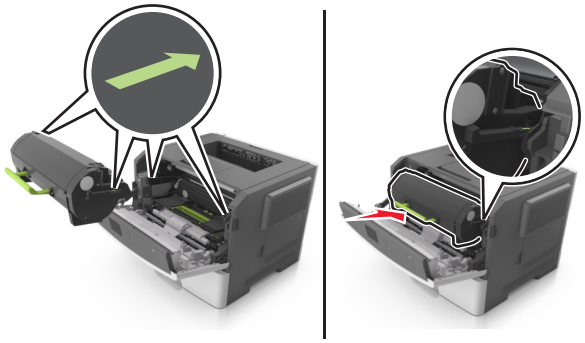

8 Feche a porta da frente.

Transporte da impressora

Antes de mover a impressora

ATENÇÃO — RISCO DE FERIMENTO: antes de mover a impressora, siga estas diretrizes para evitar danos a você ou à impressora:

- Desligue a impressora pelo interruptor e desconecte o cabo de energia elétrica.
- Desconecte todos os fios e cabos da impressora antes de movimentá-la.
- Se uma bandeja opcional estiver instalada, remova-a da impressora. Para remover a bandeja opcional, deslize a lingüeta no lado direito da bandeja em direção à frente da mesma até que ela se *encaixe* no lugar.

- Use as alças laterais da impressora para levantá-la.
- Tome cuidado para que seus dedos não fiquem embaixo da impressora ao abaixá-la.
- Antes de instalar a impressora, certifique-se de que existe espaço suficiente ao redor dela.

Utilize somente o cabo de alimentação fornecido com o produto ou um cabo de alimentação substituto de um fabricante autorizado.

Aviso—Dano Potencial: os danos causados à impressora por movimentação incorreta não são cobertos pela garantia.

Movendo a impressora para outro local

A impressora e as opções de hardware podem ser movimentadas com segurança para outro local se você tomar as seguintes precauções:

- Qualquer carrinho usado para mover a impressora deve possuir uma superfície capaz de suportar a base completa da impressora.
- Qualquer carrinho usado para mover as opções de hardware deve ter uma superfície capaz de suportar as dimensões das opções do mesmo.
- Mantenha a impressora em posição vertical.
- Evite movimentos bruscos.

Transporte da impressora

Ao transportar a impressora, use a embalagem original ou ligue para o local de compra para obter um kit de realocação.

Gerenciamento da impressora

Verificar vídeo virtual

1 Abra o navegador da Internet e digite o endereço IP da impressora no campo de endereço.

Notas:

- Visualize o endereço IP da impressora na seção TCP/IP do menu Rede/Portas. O endereço IP é exibido como quatro conjuntos de números separados por pontos, por exemplo, 123.123.123.123.
- Se você estiver usando um servidor proxy, desative-o temporariamente para carregar a página da Web corretamente.

2 Verifique o vídeo virtual que é exibido no canto superior esquerdo da tela.

A exibição virtual mostra como seria a exibição real no painel de controle da impressora.

Exibir relatórios

Você poderá visualizar alguns relatórios a partir do Servidor de Web Incorpado. Esse relatórios são úteis para avaliar o status da impressora, da rede e dos suprimentos.

1 Abra o navegador da Internet e digite o endereço IP da impressora no campo de endereço.

Notas:

- Visualize o endereço IP na seção TCP/IP do menu Rede/Portas. O endereço IP é exibido como quatro conjuntos de números separados por pontos, por exemplo 123.123.123.123.
- Se você estiver usando um servidor proxy, desative-o temporariamente para carregar a página da Web corretamente.

2 Clique em **Relatórios** e, em seguida, clique no tipo de relatório que deseja visualizar.

Configurando notificações de suprimentos usando o Servidor da Web incorporado

É possível determinar como você deseja ser notificado quando os suprimentos atingirem quase baixo, baixo, muito baixo ou chegarem no fim-da-vida útil ao definir os alertas selecionáveis.

Notas:

- Os alertas selecionáveis podem ser definidos para o cartucho de toner, para a unidade de criação de imagens e para o kit de manutenção.
- Todos os alertas selecionáveis podem ser definidos para condições de suprimento quase baixo, baixo, muito baixo. Nem todos os alertas selecionáveis podem ser definidos para a condição de suprimento de fim-da-vida útil. E-mail do alerta selecionável está disponível para todas as condições de suprimento.
- A porcentagem estimada do suprimento restante que ativa o alerta pode ser definida em alguns suprimentos para certas condições de suprimento.

1 Abra o navegador da Internet e digite o endereço IP da impressora no campo de endereço.

Notas:

- Visualize o endereço IP da impressora na seção TCP/IP do menu Rede/Portas. O endereço IP é exibido como quatro conjuntos de números separados por pontos, por exemplo, 123.123.123.123.
- Se você estiver usando um servidor proxy, desative-o temporariamente para carregar a página da Web corretamente.

2 Clique em **Configurações** >**Configurações de impressão** >**Notificações de suprimentos**.

3 No menu-suspenso de cada suprimento, selecione uma das seguintes opções de notificação:

Notificação	Descrição
Desligado	Comportamento da impressora normal para todos os suprimentos.
Somente e-mail	A impressora gera um e-mail quando a condição de suprimento é atingida. O status do suprimento aparecerá na página de menus e na página de status.
Aviso	A impressora exibe uma mensagem de aviso e gera um e-mail sobre o status do suprimento. A impressora não para quando a condição de suprimento é atingida.
Parada contínua[1]	A impressora para o processamento de trabalhos quando a condição de suprimento é atingida e o usuário precisa apertar um botão para continuar imprimindo.
Parada não-contínua[1,2]	A impressora para quando a condição de suprimento é atingida. O suprimento precisa ser trocado para continuar a impressão.
[1] A impressora gera um e-mail sobre o status do suprimento quando a notificação de suprimento está ativada. [2] A impressora para quando algum suprimento fica vazio, para evitar danos.	

4 Clique em **Enviar**.

Modificação das configurações de impressão confidencial

1 Abra o navegador da Internet e digite o endereço IP da impressora no campo de endereço.

Notas:

- Veja o endereço IP da impressora na tela Bem-vindo da impressora. O endereço IP é exibido como quatro conjuntos de números separados por pontos, por exemplo 123.123.123.123.
- Se você estiver usando um servidor proxy, desative-o temporariamente para carregar a página da Web corretamente.

2 Clique em **Configurações** >**Segurança** >**Configuração de impressão confidencial**.

3 Altere as configurações:

- Defina um número máximo de tentativas de inserção do PIN. Quando um usuário excede esse número, todos os trabalhos daquele usuário são excluídos.
- Defina um tempo de expiração para os trabalhos de impressão confidenciais. Se um usuário não imprimir seus trabalhos dentro deste período, todos eles serão excluídos.

4 Clique em **Enviar** para salvar as definições modificadas.

Cópia das configurações de outras impressoras

Nota: Este recurso só está disponível em impressoras de rede.

1 Abra o navegador da Internet e digite o endereço IP da impressora no campo de endereço.

Notas:

- Visualize o endereço IP da impressora na seção TCP/IP do menu Rede/Portas. O endereço IP é exibido como quatro conjuntos de números separados por pontos, por exemplo, 123.123.123.123.
- Se você estiver usando um servidor proxy, desative-o temporariamente para carregar a página da Web corretamente.

2 Clique em **Copiar config impr.**.

3 Para alterar o idioma, selecione um no menu suspenso e clique em **Clique aqui para enviar o idioma**.

4 Clique em **Configurações da impressora**.

5 Insira os endereços IP das impressoras de origem e de destino nos respectivos campos.

Nota: Caso queira adicionar ou remover a impressora de destino, clique em **Adicionar IP de destino** ou **Remover IP de destino**.

6 Clique em **Copiar config impr.**.

Criando um PIN para o painel de controle da impressora

O menu Proteção PIN do painel permite que você restrinja o acesso aos menus do painel de controle da impressora. Para restringir o acesso aos menus, crie um Número de identificação pessoal (PIN) e atribua o PIN para cada um dos menus.

1 Abra o navegador da Internet e digite o endereço IP da impressora no campo de endereço.

Notas:

- Visualize o endereço IP na seção TCP/IP do menu Rede/Portas. O endereço IP é exibido como quatro conjuntos de números separados por pontos, por exemplo 123.123.123.123.
- Se você estiver usando um servidor proxy, desative-o temporariamente para carregar a página da Web corretamente.

2 Clique em **Definições** >**Segurança** >**Proteção PIN do painel**.

3 Nas seções Criar PIN do usuário ou Criar PIN admin, informe o seu PIN.

Nota: É possível digitar até 16 dígitos para o PIN.

4 Clique em **Modificar**.

5 De qualquer menu nas seções Menus administrativos, Gerenciamento ou Acesso a funções, selecione **Proteg PIN usuário** ou **Proteg por PIN adm.** ou **Protegido por PIN admin/usuário**.

Nota: Ao usar um PIN de admin, ainda é possível acessar um menu atribuído com um PIN de usuário.

6 Clique em **Enviar**.

Se você tentar acessar um menu protegido por PIN no painel de controle da impressora, ela solicitará que você informe o PIN.

Nota: Depois que você informar o último dígito do PIN, não se esqueça de pressionar OK no painel de controle da impressora por mais de três segundos.

Verificação do status de peças e suprimentos

O visor da impressora exibe uma mensagem quando há necessidade de manutenção ou de um item de suprimento de substituição.

Verificando do status das peças e dos suprimentos no painel de controle da impressora

No painel de controle da impressora, navegue até:

>**Status/Suprimentos** > OK **Exibir suprimentos** > OK

Verificação do status das peças e dos suprimentos do Servidor da Web incorporado

Nota: Verifique se o computador e a impressora estão conectados à mesma rede.

1. Abra o navegador da Internet e digite o endereço IP da impressora no campo de endereço.

   Notas:

   - Visualize o endereço IP da impressora na seção TCP/IP do menu Rede/Portas. O endereço IP é exibido como quatro conjuntos de números separados por pontos, por exemplo, 123.123.123.123.
   - Se você estiver usando um servidor proxy, desative-o temporariamente para carregar a página da Web corretamente.

2. Clique em **Status do Dispositivo** >**Mais detalhes**.

Restaurando as definições padrão de fábrica

Para manter uma lista de definições atuais do menu para referência, imprima uma página de definições de menu antes de restaurar as definições padrão de fábrica. Para obter mais informações, consulte “Imprimindo uma página de definições de menu” na página 24.

Se quiser um método mais abrangente de restauração das definições de padrão de fábrica da impressora, execute a opção Limpe todas as definições. Para obter mais informações, consulte “Limpeza da memória não-volátil” na página 101.

Aviso—Dano Potencial: a restauração dos padrões de fábrica faz com que todas as definições da impressora voltem a ser as padrão de fábrica. As exceções incluem o idioma exibido, os tamanhos e mensagens personalizados e as definições do menu Rede/Porta. Todos os downloads armazenados na RAM são excluídos. Os downloads armazenados na memória flash ou no disco rígido da impressora não são afetados.

No painel de controle da impressora, navegue até:

>**Definições** >**Definições** > OK >**Definições Gerais** > OK >**Padrões de fábrica** > OK >**Restaurar agora** > OK

Limpeza de atolamentos

Com uma seleção cuidadosa de papel e mídia especial, e o carregamento adequado, pode-se evitar a maioria dos atolamentos de papel. Se ocorrer um atolamento de papel, siga as etapas descritas neste capítulo.

Aviso—Dano Potencial: Jamais utilize uma ferramenta para remover um atolamento. Esse procedimento pode danificar permanentemente o fusor.

Evitando atolamentos

Coloque o papel corretamente

- Verifique se o papel está plano na bandeja.

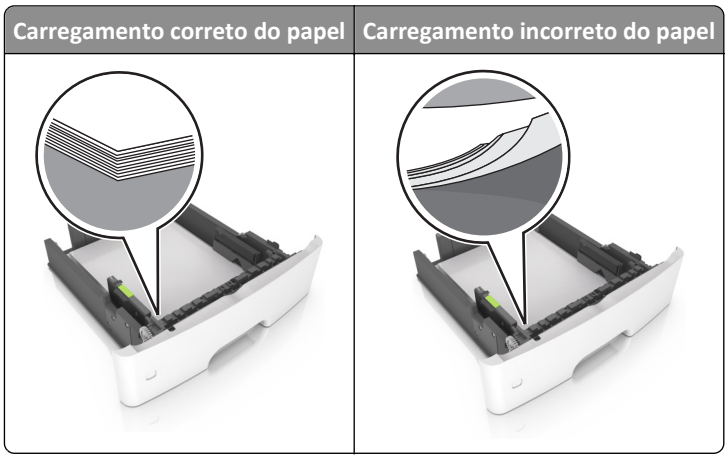

- Não remova uma bandeja durante a impressão.
- Não coloque uma bandeja durante a impressão. Coloque-o antes de imprimir, ou aguarde a mensagem para colocá-lo.
- Não coloque papel em excesso. Certifique-se de que a altura da pilha de papel esteja abaixo do indicador de preenchimento.

- Não deslize o papel na bandeja. Carregue o papel de acordo com a ilustração.

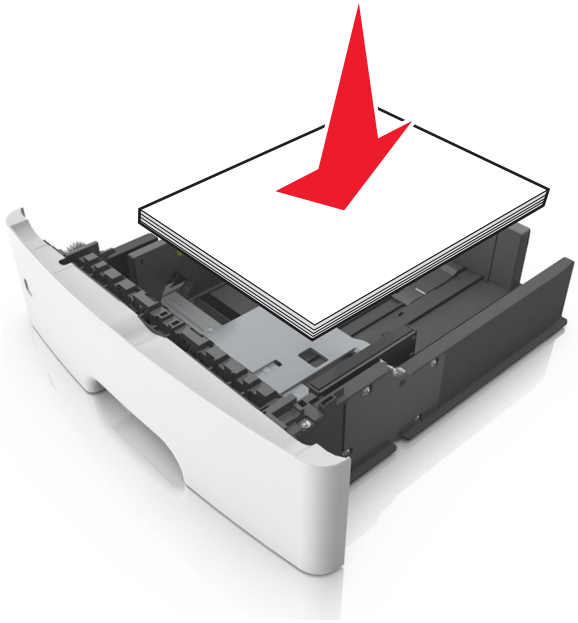

- Verifique se as guias da bandeja de papel ou do alimentador multi-uso estão posicionadas corretamente e se não estão pressionadas contra os papéis ou os envelopes.
- Empurre a bandeja firmemente na impressora após colocar o papel.

Use os papéis recomendados

- Use apenas os papéis e a mídia especial recomendados.
- Não coloque papel enrugado, amassado, úmido ou curvado.
- Flexione, ventile e endireite o papel antes de carregá-lo.

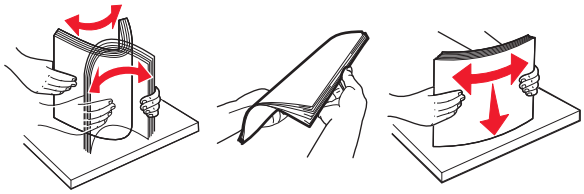

- Não use papel que tenha sido cortado ou aparado à mão.
- Não misture tamanhos, pesos ou tipos de papel na mesma bandeja.
- Assegure-se de que o tamanho e o tipo de papel estão definidos corretamente no Embedded Web Server ou no computador.

  Nota: Dependendo do sistema operacional, acesse o menu Papel no Utilitário de configuração de impressora local ou em Printer Settings.
- Guarde o papel de acordo com as recomendações do fabricante.

Para entender as mensagens e os locais de atolamento

Quando ocorre um atolamento, é exibida no visor da impressora uma mensagem indicando o local do atolamento e uma informação para limpá-lo. Abra as portas, tampas e bandejas indicadas no visor para remover o atolamento.

Notas:

- Quando o Assistente de atolamento estiver definido como Ativar, a impressora automaticamente descarrega páginas em branco ou páginas parcialmente impressas na bandeja padrão depois que um atolamento de papel for solucionado. Verifique a pilha de páginas impressas para páginas descartadas.
- Quando a opção Recuperação de atolamento estiver definida como Ativar ou Automático, a impressora imprime novamente as páginas atoladas. Entretanto, a configuração Automático não garante que a página será impressa.

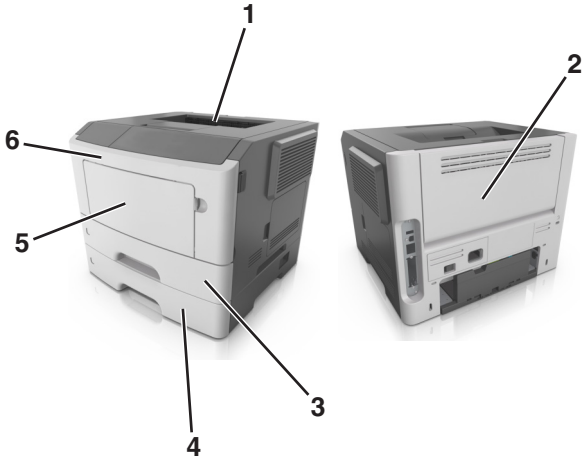

	Área	Mensagem do painel de controle da impressora	O que fazer
1	Bandeja padrão	[x]-atolamento de página, limpe a bandeja padrão. [20y.xx]	Remova o papel atolado.
2	Porta traseira	[x]-atolamento de papel, abra a porta traseira. [20y.xx]	Abra a porta traseira e, em seguida, remova o papel atolado.
3	Bandeja 1	[x]-atolamento de papel, retire a bandeja 1 para limpar o duplex. [23y.xx]	Puxe a bandeja 1 completamente para fora e, em seguida, empurre a aba duplex frontal para baixo e remova o papel atolado. **Nota:** Talvez você precise abrir a porta traseira para eliminar atolamentos de papel 23y.xx.
4	Bandeja [x]	[x]-atolamento de papel, remova a bandeja [x]. [24y.xx]	Remova a bandeja indicada e, em seguida, remova o papel atolado.
5	Alimentador multi-uso	[x]-atolamento de papel, limpe o alimentador manual. [250.xx]	Remova todo o papel do alimentador multi-uso para remover o papel atolado.
6	Porta frontal	[x]-atolamento de papel, abra a porta frontal. [20y.xx]	Abra a porta frontal e remova o cartucho de toner, a unidade de criação de imagens e o papel atolado.

[x]-atolamento de papel, abra a porta frontal. [20y.xx]

ATENÇÃO — SUPERFÍCIE QUENTE: A parte interna da impressora pode estar quente. Para reduzir o risco de ferimentos em um componente quente, espere a superfície esfriar antes de tocá-la.

1 Pressione o botão de liberação da porta na lateral direita da impressora e abra a porta frontal.

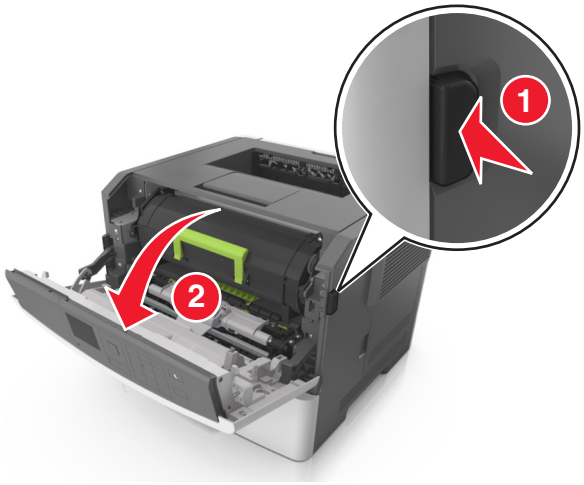

2 Puxe o cartucho de toner para fora utilizando a alça.

3 Levante a alça verde e puxe a unidade de criação de imagens para fora da impressora.

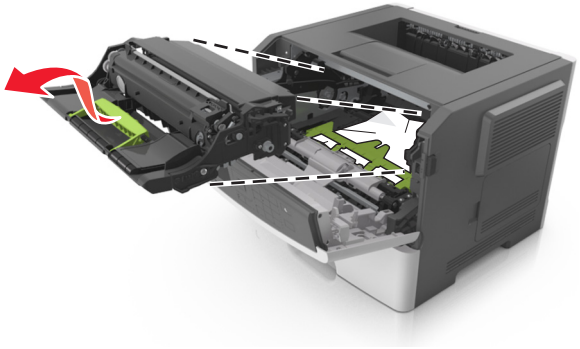

Aviso—Dano Potencial: Não toque o cilindro fotocondutor azul brilhante sob a unidade de criação de imagens. Fazer isso pode afetar a qualidade dos trabalhos de impressão futuros.

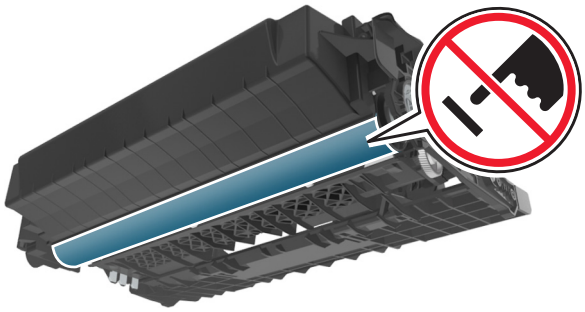

4 Coloque a unidade de criação de imagens de lado em uma superfície lisa e suave.

Aviso—Dano Potencial: Não exponha a unidade de criação de imagens à luz por mais de dez minutos. A exposição prolongada à luz pode causar problemas na qualidade de impressão.

5 Levante a aba verde na frente da impressora.

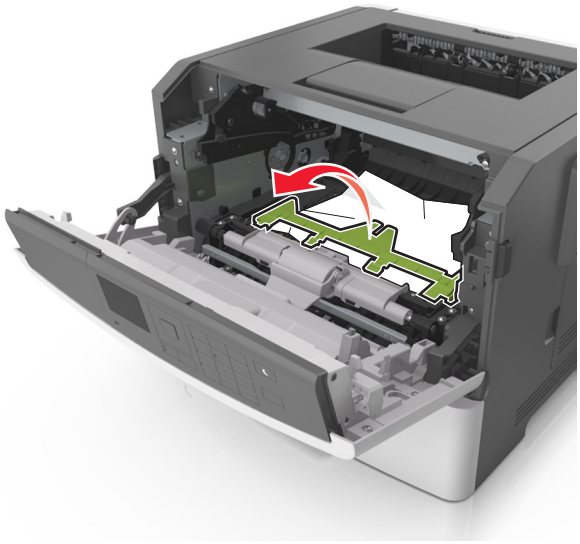

6 Segure o papel atolado firmemente dos dois lados e retire-o com cuidado.

Nota: Certifique-se de que todos os fragmentos de papel foram removidos.

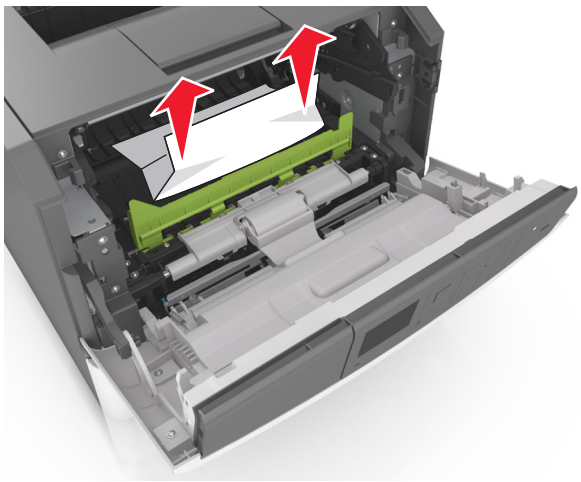

7 Coloque a unidade de criação de imagens alinhando as setas nos trilhos laterais da unidade com as setas nos trilhos laterais dentro da impressora e, em seguida, coloque a unidade de criação de imagens na impressora.

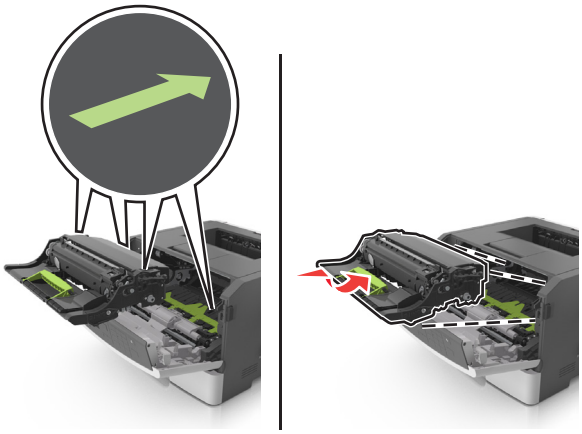

8 Coloque o cartucho de toner alinhando as setas nos trilhos laterais do cartucho com as setas nos trilhos laterais dentro da impressora e, em seguida, coloque o cartucho na impressora.

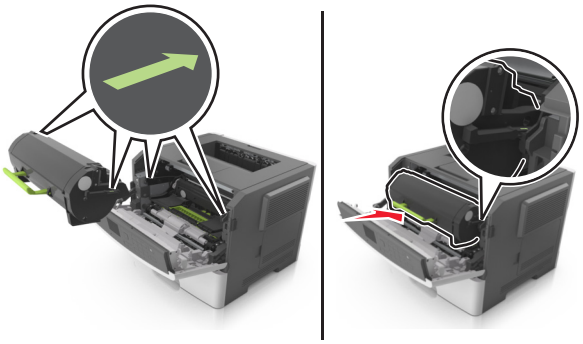

9 Feche a porta frontal.

10 No painel de controle da impressora, selecione **Avançar** > OK >**Limpe o atolamento, pressione OK** > OK para limpar a mensagem e continuar a impressão.

[x]-atolamento de papel, abra a porta traseira. [20y.xx]

1 Abra a porta frontal.

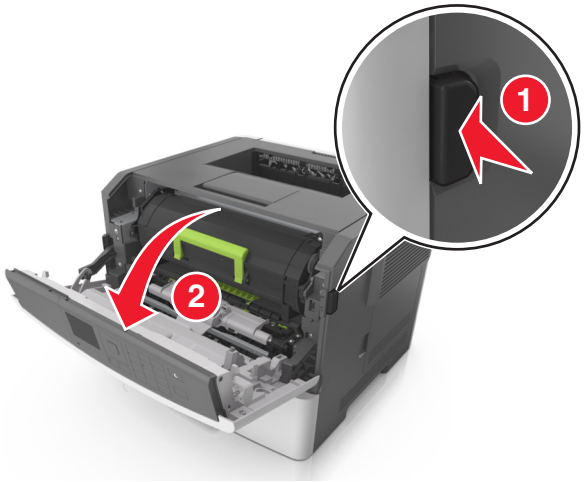

2 Puxe cuidadosamente a porta traseira.

ATENÇÃO — SUPERFÍCIE QUENTE: A parte interna da impressora pode estar quente. Para reduzir o risco de ferimentos em um componente quente, espere a superfície esfriar antes de tocá-la.

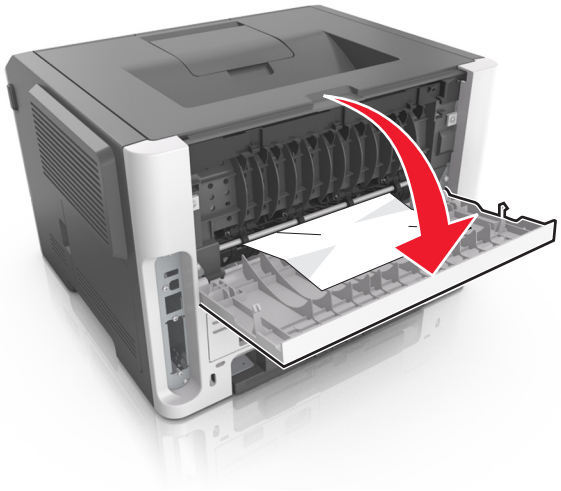

3 Segure o papel atolado firmemente dos dois lados e retire-o com cuidado.

Nota: Certifique-se de que todos os fragmentos de papel foram removidos.

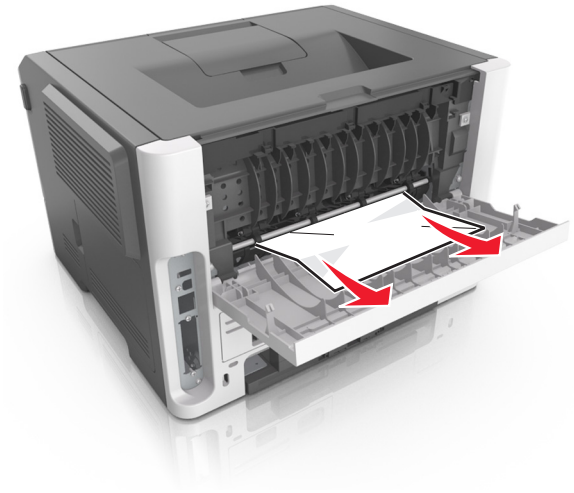

4 Feche a porta traseira.

5 No painel de controle da impressora, selecione **Avançar** > OK >**Limpe o atolamento, pressione OK** > OK para limpar a mensagem e continuar a impressão.

[x]-atolamento de página, limpe a bandeja padrão. [20y.xx]

1 Segure o papel atolado firmemente dos dois lados e retire-o com cuidado.

Nota: Certifique-se de que todos os fragmentos de papel foram removidos.

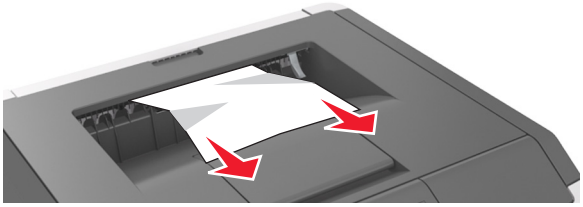

2 No painel de controle da impressora, selecione **Avançar** > OK >**Limpe o atolamento, pressione OK** > OK para limpar a mensagem e continuar a impressão.

[x]-atolamento de papel, retire a bandeja 1 para limpar o duplex. [23y.xx]

ATENÇÃO — SUPERFÍCIE QUENTE: A parte interna da impressora pode estar quente. Para reduzir o risco de ferimentos em um componente quente, espere a superfície esfriar antes de tocá-la.

1 Puxe a bandeja totalmente para fora.

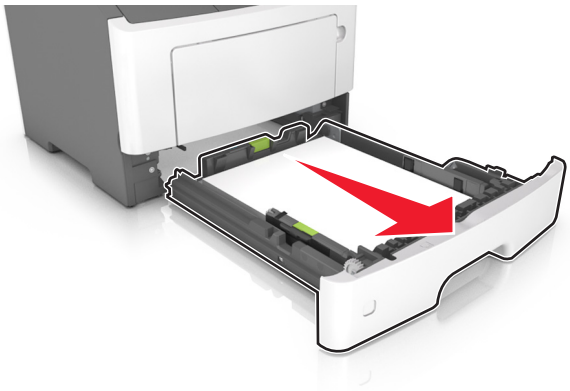

2 Localize a alavanca azul e pressione-a para baixo para limpar o atolamento.

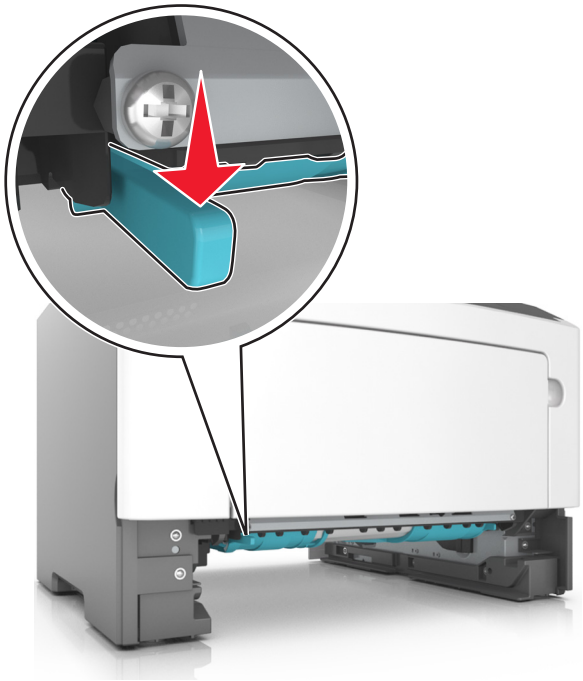

3 Segure o papel atolado firmemente dos dois lados e retire-o com cuidado.

Nota: Certifique-se de que todos os fragmentos de papel foram removidos.

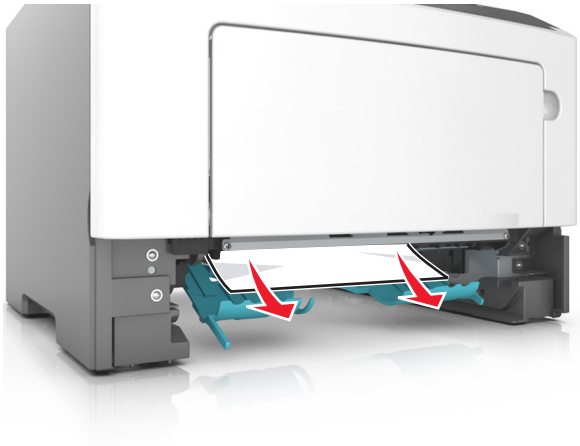

4 Insira a bandeja.

5 No painel de controle da impressora, selecione **Avançar** > OK >**Limpe o atolamento, pressione OK** > OK para limpar a mensagem e continuar a impressão.

[x]-atolamento de papel, abra a bandeja[x]. [24y.xx]

1 Puxe a bandeja totalmente para fora.

Nota: A mensagem no visor da impressora indica a bandeja onde está localizado o papel atolado.

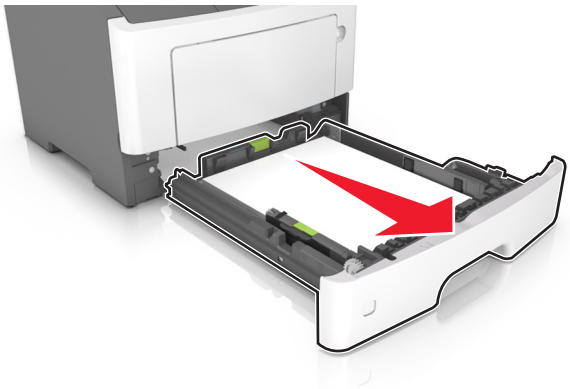

2 Segure o papel atolado firmemente dos dois lados e retire-o com cuidado.

Nota: Certifique-se de que todos os fragmentos de papel foram removidos.

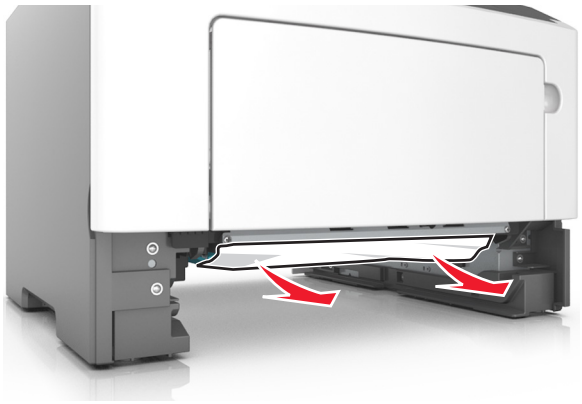

3 Insira a bandeja.

4 No painel de controle da impressora, selecione **Avançar** > OK >**Limpe o atolamento, pressione OK** > OK para limpar a mensagem e continuar a impressão.

[x]-atolamento de papel, limpe o alimentador manual. [25y.xx]

1 No alimentador multi-uso, segure o papel atolado firmemente dos dois lados e retire-o com cuidado.

Nota: Certifique-se de que todos os fragmentos de papel foram removidos.

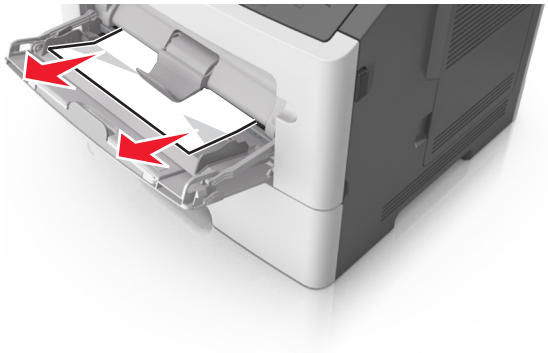

2 Flexione as folhas de papel para trás e para frente para soltá-las e ventile-as. Não dobre nem amasse o papel. Alinhe as folhas sobre uma superfície plana.

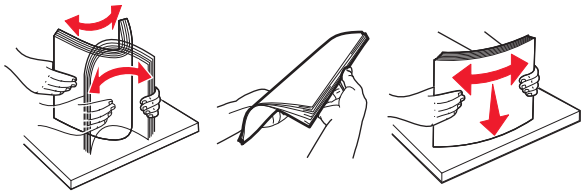

3 Carregue o papel no alimentador multi-uso.

Nota: Verifique se a guia de papel está levemente apoiada contra a borda do papel.

4 No painel de controle da impressora, selecione **Avançar** > OK >**Limpe o atolamento, pressione OK** > OK para limpar a mensagem e continuar a impressão.

Solução de problemas

Compreendendo as mensagens da impressora

Cartucho baixo [88.xy]

Pode haver necessidade de pedir um cartucho de toner. Se necessário, pressione OK no painel de controle da impressora para limpar a mensagem e continuar a impressão.

Cartucho quase baixo [88.xy]

Se necessário, pressione OK no painel de controle da impressora para limpar a mensagem e continuar a impressão.

Cartucho muito baixo, estimativa de [x] página(s) restante(s) [88.xy]

Pode ser necessário substituir um cartucho de toner em breve. Para obter mais informações, consulte "Substituindo suprimentos" no *Guia do usuário*.

Se necessário, pressione OK no painel de controle da impressora para limpar a mensagem e continuar a impressão.

Trocar [origem do papel] para [nome do tipo personalizado] com colocação [orientação]

Experimente uma ou mais das seguintes opções:

- Carregue o tamanho e o tipo correto de papel na bandeja e, em seguida, pressione OK no painel de controle da impressora.

  Nota: Verifique se as definições de tamanho e tipo de papel foram especificadas no menu Papel no painel de controle da impressora.
- Cancele o trabalho de impressão.

Altere [origem do papel] para [seqüência personalizada], carregue [orientação]

Experimente uma ou mais das seguintes opções:

- Carregue o tamanho e o tipo correto de papel na bandeja e, em seguida, pressione OK no painel de controle da impressora.

  Nota: Verifique se as definições de tamanho e tipo de papel foram especificadas no menu Papel no painel de controle da impressora.
- Cancele o trabalho de impressão.

Alterar [origem do papel] para [tamanho do papel], com colocação [orientação]

Experimente uma ou mais das seguintes opções:

- Carregue o tamanho e o tipo correto de papel na bandeja e, em seguida, pressione OK no painel de controle da impressora.

  Nota: Verifique se as definições de tamanho e tipo de papel foram especificadas no menu Papel no painel de controle da impressora.
- Cancele o trabalho de impressão.

Trocar [origem do papel] para [tipo do papel] [tamanho do papel] com colocação [orientação]

Experimente uma ou mais das seguintes opções:

- Carregue o tamanho e o tipo correto de papel na bandeja e, em seguida, pressione OK no painel de controle da impressora.

  Nota: Verifique se as definições de tamanho e tipo de papel foram especificadas no menu Papel no painel de controle da impressora.
- Cancele o trabalho de impressão.

Fechar porta frontal

Fechar porta frontal da impressora.

Página complexa, alguns dados podem não ter sido impressos [39]

Experimente uma ou mais das seguintes opções:

- No painel de controle da impressora, pressione OK para limpar a mensagem e continuar a impressão.
- Reduza a quantidade e o tamanho das fontes, a quantidade e a complexidade das imagens e a quantidade de páginas do trabalho de impressão.
- Cancele o trabalho de impressão.
- Instale mais memória na impressora.

Configuração alterada, alguns trabalhos suspensos não foram restaurados [57]

Os trabalhos suspensos não estão disponíveis em razão de uma destas possíveis alterações na impressora:

- O firmware da impressora foi atualizado.
- A bandeja para o trabalho de impressão foi removida.
- O trabalho de impressão foi enviado de uma unidade flash que não está mais conectada à porta USB.
- O disco rígido da impressora contém trabalhos de impressão que foram armazenados quando ele foi instalado em um modelo de impressora diferente.

No painel de controle da impressora, pressione OK para limpar a mensagem e continuar a impressão.

Flash danificada detectada [51]

Experimente uma ou mais das seguintes opções:

- Substitua a placa de memória flash danificada.
- No painel de controle da impressora, pressione OK para ignorar a mensagem e continuar a impressão.
- Cancele o trabalho de impressão atual.

Erro de leitura da unidade USB. Remova o USB.

Um dispositivo USB inserido não é suportado. Remova o dispositivo USB e insira um compatível.

Erro de leitura do hub USB. Remova o hub.

O hub USB inserido não é suportado. Remova o hub USB e instale outro compatível.

Unidade de criação de imagens baixa [84.xy]

Pode haver a necessidade de pedir uma unidade de criação de imagens. Se necessário, pressione OK no painel de controle da impressora para limpar a mensagem e continuar a impressão.

Unidade de criação de imagens quase baixa [84.xy]

Se necessário, pressione OK no painel de controle da impressora para limpar a mensagem e continuar a impressão.

Unidade de criação de imagens muito baixa, estimativa de [x] página(s) restante(s) [84.xy]

Talvez seja necessário trocar a unidade de criação de imagens em breve. Para obter mais informações, consulte "Substituindo suprimentos" no *Guia do usuário*.

Se necessário, pressione OK no painel de controle da impressora para limpar a mensagem e continuar a impressão.

Tamanho de papel incorreto, abra [origem do papel] [34]

Nota: A origem do papel pode ser uma bandeja ou um alimentador.

Experimente uma ou mais das seguintes opções:

- Carregue o papel de tamanho correto na origem do papel.
- No painel de controle da impressora, selecione **Continuar** para limpar a mensagem e imprimir usando uma origem de papel diferente. Em modelos de impressora que não são de tela sensível ao toque, pressione OK para confirmar.
- Verifique as guias de comprimento e largura da origem do papel e verifique se o papel foi carregado corretamente.
- Verifique se o tamanho e o tipo correto de papel foram especificados nas caixas de diálogo Preferências de impressão ou Imprimir.

- Assegure-se de que o tamanho e o tipo de papel estão especificados no menu Papel no painel de controle da impressora.
- Verifique se o tamanho do papel está definido corretamente. Por exemplo, se a opção Tamanho do alimentador multi-uso estiver definida como Universal, certifique-se de que o papel seja grande o suficiente para os dados que estão sendo impressos.
- Cancele o trabalho de impressão.

Inserir Bandeja [x]

Coloque a bandeja indicada na impressora.

Memória insuficiente para suportar recurso Economia de recursos [35]

Experimente uma ou mais das seguintes opções:

- No painel de controle da impressora, pressione OK para desativar a Economia de recursos, limpar a mensagem e continuar a impressão.
- Instale mais memória na impressora.

Memória insuficiente para agrupar trabalho [37]

Experimente uma ou mais das seguintes opções:

- No painel de controle da impressora, pressione OK para imprimir a parte do trabalho já armazenada e iniciar o agrupamento do restante do trabalho de impressão.
- Cancele o trabalho de impressão atual.

Memória insuficiente para operação de Desfragmentação de Memória Flash [37]

Experimente uma ou mais das seguintes opções:

- No painel de controle da impressora, pressione OK para parar a desfragmentação e continuar a impressão.
- Exclua fontes, macros e outros dados na memória da impressora. No painel de controle da impressora, navegue até:

  >**Configurações** >OK >**Configurações** >OK >**Configurações de impressão** >OK >**Menu utilitários** > OK >**Formatar flash** >OK >**Sim** >OK

- Instale mais memória na impressora.

Memória insuficiente; alguns trabalhos suspensos foram excluídos [37]

No painel de controle da impressora, pressione OK para limpar a mensagem.

Memória insuficiente, alguns trabalhos retidos não serão restaurados [37]

Execute um dos seguintes procedimentos:

- No painel de controle da impressora, pressione OK para limpar a mensagem.
- Exclua outros trabalhos retidos para liberar mais memória da impressora.

Carregue [origem do papel] com [seqüência personalizada] [orientação]

Experimente uma ou mais das seguintes opções:

- Coloque o mesmo tamanho e tipo de papel na bandeja ou alimentador indicado.
- No painel de controle da impressora, pressione OK para limpar a mensagem e continuar a impressão.

  Nota: Se a impressora encontrar uma bandeja com o tipo e o tamanho de papel corretos, ela usará o papel dessa bandeja. Se a impressora não encontrar uma bandeja com o tamanho e o tipo de papel corretos, ela realizará a impressão da origem de papel padrão.
- Cancele o trabalho atual.

Carregar [origem do papel] com [nome do tipo personalizado] [orientação]

Experimente uma ou mais das seguintes opções:

- Carregue a bandeja ou o alimentador com o tamanho e o tipo corretos de papel.
- No painel de controle da impressora, pressione OK para limpar a mensagem e continuar a impressão.

  Nota: Se a impressora encontrar uma bandeja com o tipo e o tamanho de papel corretos, ela alimentará o papel a partir dessa bandeja. Se a impressora não encontrar uma bandeja com o tamanho e o tipo de papel corretos, ela realizará a impressão da origem de papel padrão.
- Cancele o trabalho atual.

Carregue [origem do papel] com [tamanho do papel] [orientação]

Experimente uma ou mais das seguintes opções:

- Carregue a bandeja ou o alimentador com o tamanho correto de papel.
- No painel de controle da impressora, pressione OK para limpar a mensagem e continuar a impressão.

  Nota: Se a impressora encontrar uma bandeja com o tamanho correto de papel, ela alimentará o papel a partir dessa bandeja. Se a impressora não encontrar uma bandeja com o tamanho de papel correto, ela realizará a impressão da origem de papel padrão.
- Cancele o trabalho atual.

Carregue [origem do papel] com [tipo do papel] [tamanho do papel] [orientação]

Experimente uma ou mais das seguintes opções:

- Carregue a bandeja ou o alimentador com o tamanho e o tipo corretos de papel.
- No painel de controle da impressora, pressione OK para limpar a mensagem e continuar a impressão.

  Nota: Se a impressora encontrar uma bandeja com o tipo e o tamanho de papel corretos, ela alimentará o papel a partir dessa bandeja. Se a impressora não encontrar uma bandeja com o tamanho e o tipo de papel corretos, ela realizará a impressão da origem de papel padrão.
- Cancele o trabalho atual.

Carregue o alimentador manual com [nome de tipo personalizado] [orientação]

Experimente uma ou mais das seguintes opções:

- Carregue o alimentador com o tamanho e o tipo corretos de papel.
- No painel de controle da impressora, pressione OK para limpar a mensagem e continuar a impressão.

  Nota: Se não for colocado nenhum papel no alimentador, a impressora substituirá a solicitação de modo manual, e a impressão será realizada de uma bandeja selecionada automaticamente.
- Cancele o trabalho atual.

Carregue o alimentador manual com [seqüência personalizada] [orientação]

Experimente uma ou mais das seguintes opções:

- Carregue o alimentador com o tamanho e o tipo corretos de papel.
- No painel de controle da impressora, pressione OK para limpar a mensagem e continuar a impressão.

  Nota: Se não for colocado nenhum papel no alimentador, a impressora substituirá a solicitação de modo manual, e a impressão será realizada de uma bandeja selecionada automaticamente.
- Cancele o trabalho atual.

Carregue o alimentador manual com [tamanho do papel] [orientação]

Experimente uma ou mais das seguintes opções:

- Carregue o alimentador com o tamanho de papel correto.
- No painel de controle da impressora, pressione OK para limpar a mensagem e continuar a impressão.

  Nota: Se não for colocado nenhum papel no alimentador, a impressora substituirá a solicitação de modo manual, e a impressão será realizada de uma bandeja selecionada automaticamente.
- Cancele o trabalho atual.

Carregue o alimentador manual com [tipo do papel] [tamanho do papel] [orientação]

Experimente uma ou mais das seguintes opções:

- Carregue o alimentador com o tamanho e o tipo corretos de papel.
- No painel de controle da impressora, pressione OK para limpar a mensagem e continuar a impressão.

  Nota: Se não for colocado nenhum papel no alimentador, a impressora substituirá a solicitação de modo manual, e a impressão será realizada de uma bandeja selecionada automaticamente.
- Cancele o trabalho atual.

Kit de manutenção baixo [80.xy]

Talvez seja necessário pedir um kit de manutenção. Para mais informações, visite o website de suporte da Lexmark em **http://support.lexmark.com** ou entre em contato com o suporte ao cliente e informe a mensagem.

Se necessário, selecione **Continuar** para limpar a mensagem e continuar a impressão. Em modelos de impressora que não são de tela sensível ao toque, pressione OK para confirmar.

Kit de manutenção quase baixo [80.xy]

Para mais informações, visite o website de suporte da Lexmark em **http://support.lexmark.com** ou entre em contato com o suporte ao cliente e informe a mensagem.

Se necessário, selecione **Continuar** para limpar a mensagem e continuar a impressão. Em modelos de impressora que não são de tela sensível ao toque, pressione OK para confirmar.

Kit de manutenção muito baixo, estimativa de [x] página(s) restante(s) [80.xy]

Pode ser necessário substituir o kit de manutenção em breve. Para mais informações, visite o website de suporte da Lexmark em **http://support.lexmark.com** ou entre em contato com o suporte ao cliente e informe a mensagem.

No painel de controle da impressora, selecione **Continuar** para limpar a mensagem e continuar a impressão, se necessário. Em modelos de impressora que não são de tela sensível ao toque, pressione OK para confirmar.

Memória cheia [38]

Experimente uma ou mais das seguintes opções:

- No painel de controle da impressora, pressione OK para limpar a mensagem.
- Diminua a configuração de resolução.
- Instale mais memória na impressora.

Rede [x] erro de software [54]

Experimente uma ou mais das seguintes opções:

- No painel de controle da impressora, selecione **Continuar** para continuar a impressão. Em modelos de impressora que não são de tela sensível ao toque, pressione OK para confirmar.
- Desligue a impressora, aguarde cerca de 10 segundos e ligue-a novamente.
- Atualize o firmware de rede na impressora ou no servidor de impressão. Para obter mais informações, visite o website de suporte da Lexmark na Internet, em **http://support.lexmark.com**.

[tipo de suprimento] de outra marca, consulte o Guia do usuário [33.xy]

Nota: O tipo de suprimento pode ser um cartucho de toner ou unidade de criação de imagens.

A impressora detectou um suprimento ou peça não-Lexmark instalados na impressora.

A impressora Lexmark apresenta melhor funcionamento com peças e suprimentos genuínos Lexmark. O uso de suprimentos ou peças de terceiros afeta o desempenho, a confiabilidade ou a vida da impressora e de seus componentes de criação de imagens.

Todos os indicadores de vida foram projetados para funcionar com suprimentos e peças Lexmark e podem apresentar resultados imprevisíveis se forem usados suprimentos ou peças de terceiros. O uso de componentes de criação de imagens além da vida útil pretendida pode danificar a impressora Lexmark ou componentes associados.

Aviso—Dano Potencial: O uso de suprimentos ou peças de terceiros pode afetar a cobertura de garantia. A garantia pode não cobrir danos causados pelo uso de suprimento ou peças de terceiros.

Para aceitar estes e todos os demais riscos e continuar com o uso de suprimentos ou peças não genuínos na impressora, pressione OK e ✖ no painel de controle da impressora simultaneamente por 15 segundos para limpar a mensagem e continuar a imprimir.

Se não quiser aceitar esses riscos, então remova o suprimento ou peça de terceiros da impressora e, em seguida, instale o suprimento ou a peça genuínos Lexmark.

Nota: Para a lista de suprimentos suportados, consulte a seção “Pedido de suprimentos” do *Guia do Usuário* ou visite **www.lexmark.com**.

Sem espaço livre suficiente na memória flash para os recursos [52]

Experimente uma ou mais das seguintes opções:

- No painel de controle da impressora, pressione OK para limpar a mensagem e continuar a impressão.
- Exclua fontes, macros e outros dados armazenados na memória flash.

  No painel de controle da impressora, navegue até:

  > **Configurações** > OK > **Configurações** > OK > **Configurações de impressão** > OK > **Menu utilitários** > OK > **Formatar flash** > OK > **Sim** > OK
- Use uma placa de memória flash com mais capacidade.

Nota: As fontes e as macros do download que foram armazenadas na memória flash serão excluídas se a impressora for desligada ou reiniciada.

Foi necessário reiniciar a impressora. O último trabalho pode estar incompleto.

No painel de controle da impressora, toque em **Continuar** para limpar a mensagem e continuar a impressão.

Para mais informações, visite o site **http://support.lexmark.com** ou entre em contato com o suporte ao cliente.

Reinstale cartucho ausente ou que não responde [31.xy]

Experimente uma ou mais das seguintes opções:

- Verifique seo cartucho de toner está ausente. Se estiver ausente, instale um cartucho de toner.

  Para obter mais informações sobre a instalação do cartucho de toner, consulte a seção “Substituindo suprimentos” no *Guia do usuário*.

- Se o cartucho de toner estiver instalado, então remova o cartucho de toner que não responde e reinstale-o.

  Nota: Se aparecer a mensagem depois da reinstalação do suprimento, então a unidade de criação de imagens está com defeito. Troque o cartucho de toner.

Reinstale unidade de criação de imagens em falta ou que não responde [31.xy]

Experimente uma ou mais das seguintes opções:

- Verifique se a unidade de criação de imagens está ausente. Se estiver ausente, instale a unidade de criação de imagens.

  Para obter mais informações sobre a instalação da unidade de criação de imagens, consulte a seção “Substituindo suprimentos” no *Guia do usuário*.

- Se a unidade de criação de imagens estiver instalada, então remova a unidade de criação de imagens que não responde e reinstale-a.

  Nota: Se aparecer a mensagem depois da reinstalação do suprimento, então a unidade de criação de imagens está com defeito. Substitua a unidade de criação de imagens.

Remover papel da bandeja de saída padrão

Remover a pilha de papel da bandeja de saída padrão.

Troque o cartucho, estimativa de 0 página(s) restante(s) [88.xy]

Substitua o cartucho de toner para limpar a mensagem e continuar a impressão. Para obter mais informações, consulte a folha de instruções fornecida com o suprimento ou consulte a seção “Substituindo suprimentos” no *Guia do usuário*.

Nota: Se você não tem um cartucho de substituição, consulte a seção "Pedido de suprimentos" do *Guia do usuário* ou visite **www.lexmark.com**.

Substituir cartucho; incompatibilidade de região da impressora [42.xy]

Instale um cartucho de toner compatível com o número de região da impressora. *x* indica o valor da região da impressora. *y* indica o valor da região do cartucho. x e y podem ter os seguintes valores:

Lista da região da impressora e do cartucho de toner

Número da região	Região
0	Global
1	Estados Unidos, Canadá
2	Área Econômica Européia (EEA), Suíça
3	Ásia-Pacífico, Austrália, Nova Zelândia
4	América Latina
5	África, Oriente Médio, resto da Europa
9	Inválido

Notas:

- A valores de x e y são .xy do código de erro mostrado no painel de controle da impressora.
- O valores x e y devem corresponder para que a impressão continue.

Troque a unidade de criação de imagens, estimativa de 0 página(s) restante(s) [84.xy]

Substitua a unidade de criação de imagens para limpar a mensagem e continuar a impressão. Para obter mais informações, consulte a folha de instruções fornecida com o suprimento ou consulte a seção “Substituindo suprimentos” no *Guia do usuário*.

Nota: Se você não tem uma unidade de criação de imagens de substituição, consulte a seção "Pedido de suprimentos" do *Guia do usuário* ou visite **www.lexmark.com**.

Troque o kit de manutenção,estimativa de 0 página(s) restante(s) [80.xy]

A impressora está programada para manutenção. Para obter mais informações, visite o website de suporte da Lexmark em **http://support.lexmark.com** ou entre em contato com seu representante de atendimento e informe a mensagem.

Substitua o cartucho não suportado [32.xy]

Remova o cartucho de toner e instale um que seja suportado para limpar a mensagem e continuar a impressão. Para obter mais informações, consulte a folha de instruções fornecida com o suprimento ou consulte a seção “Substituindo suprimentos” no *Guia do usuário*.

Nota: Se você não tem um cartucho de substituição, consulte a seção "Pedido de suprimentos" do *Guia do usuário* ou visite **www.lexmark.com**.

Substitua a unidade de criação de imagens não suportada [32.xy]

Remova a unidade de criação de imagens e instale uma que seja suportada para limpar a mensagem e continuar a impressão. Para obter mais informações, consulte a folha de instruções fornecida com o suprimento ou consulte a seção “Substituindo suprimentos” no *Guia do usuário*.

Nota: Se você não tem uma unidade de criação de imagens de substituição, consulte a seção "Pedido de suprimentos" do *Guia do usuário* ou visite **www.lexmark.com**.

Erro em opção serial [x] [54]

Experimente uma ou mais das seguintes opções:

- Verifique se o cabo serial está conectado corretamente e se é o cabo correto para a porta serial.
- Verifique se os parâmetros da interface serial (protocolo, taxa de transmissão, paridade e bits de dados) estão definidos corretamente na impressora e no computador.
- No painel de controle da impressora, pressione OK para continuar a impressão.
- Desligue a impressora e ligue-a novamente.

O servidor SMTP não está configurado. Entre em contato com o administrador do sistema.

No painel de controle da impressora, pressione OK para limpar a mensagem.

Nota: Se a mensagem aparecer novamente, entre em contato com responsável pelo suporte do sistema.

Erro de software de rede padrão [54]

Experimente uma ou mais das seguintes opções:

- No painel de controle da impressora, pressione OK para confirmar.
- Desconecte o roteador, aguarde 30 segundos e conecte-o novamente.
- Desligue a impressora e ligue-a novamente.
- Atualize o firmware de rede na impressora ou servidor de impressão. Para obter mais informações, visite o website de suporte da Lexmark na Internet, em **http://support.lexmark.com**.

Porta paralela padrão desativada [56]

- No painel de controle da impressora, pressione OK para limpar a mensagem.

Notas:

- A impressora descarta os dados recebidos pela porta paralela.
- Verifique se o menu Buffer paralelo não está definido como Desativado.

Porta USB padrão desativada [56]

Experimente uma ou mais das seguintes opções:

- No painel de controle da impressora, pressione OK para limpar a mensagem e continuar a impressão.

  Nota: A impressora descarta os dados recebidos pela porta USB.
- No painel de controle da impressora, defina Buffer USB como Automático.

Excesso de opções de memória flash instaladas [58]

1. Desligue a impressora.
2. Desconecte o cabo de alimentação da tomada.
3. Remova a memória flash excedente.
4. Conecte o cabo de alimentação a uma tomada elétrica devidamente aterrada.
5. Ligue a impressora novamente.

Excesso de bandejas acopladas [58]

1. Desligue a impressora.
2. Desconecte o cabo de alimentação da tomada.
3. Remova as bandejas em excesso.
4. Conecte o cabo de alimentação a uma tomada elétrica devidamente aterrada.
5. Ligue a impressora novamente.

Flash não formatada detectada [53]

Experimente uma ou mais das seguintes opções:

- No painel de controle da impressora, pressione OK para parar a desfragmentação e continuar a impressão.
- Formate o dispositivo de memória flash.

Nota: Se a mensagem de erro persistir, talvez o dispositivo de memória flash esteja danificado e precisa ser trocado.

Opção sem suporte no [x] [55]

1. Desligue a impressora.
2. Desconecte o cabo de alimentação da tomada.
3. Remova a placa opcional sem suporte da placa de controle da impressora e substitua por placa compatível.
4. Conecte o cabo de alimentação a uma tomada elétrica devidamente aterrada.
5. Ligue a impressora novamente.

Servidor Weblink não config. Entre em contato com o administrador do sistema.

No painel de controle da impressora, pressione OK para limpar a mensagem.

Nota: Se a mensagem aparecer novamente, entre em contato com responsável pelo suporte do sistema.

Solução de problemas da impressora

- “Solução de problemas básicos da impressora” na página 138

- “Problemas de opções” na página 140
- “Problemas na bandeja de papel” na página 142

Solução de problemas básicos da impressora

A impressora não está respondendo.

Ação	Sim	Não
Etapa 1 Certifique-se de que a impressora esteja ligada. A impressora está ligada?	Ir para a etapa 2.	Ligue a impressora.
Etapa 2 Verifique se a impressora está no modo de suspensão ou no modo de hibernação. A impressora está no modo de suspensão ou no modo de hibernação?	Pressione o botão para tirar a impressora do Modo de suspensão ou do Modo de hibernação.	Ir para a etapa 3.
Etapa 3 Verifique se um lado do cabo de alimentação está conectado na impressora e o outro na tomada elétrica devidamente aterrada. O cabo de alimentação está conectado à impressora e a uma tomada devidamente aterrada?	Ir para a etapa 4.	Conecte um lado do cabo de alimentação na impressora e o outro na tomada elétrica devidamente aterrada.
Etapa 4 Verifique outros equipamentos elétricos ligados na tomada elétrica. Os outros equipamentos elétricos funcionam?	Desconecte o outro equipamento elétrico e, em seguida, ligue a impressora. Se a impressora não funcionar, conecte outro equipamento elétrico.	Ir para a etapa 5.
Etapa 5 Verifique se os cabos que conectam a impressora e o computador estão inseridos nas portas corretas. Os cabos estão inseridos nas portas corretas?	Ir para a etapa 6.	Certifique-se de que: • O símbolo USB do cabo seja igual ao da impressora • Cabo Ethernet apropriado com a porta Ethernet
Etapa 6 Certifique-se que a tomada elétrica não foi desligada por uma chave ou um disjuntor. A tomada elétrica está desligada por uma chave ou um disjuntor?	Ligue a chave ou reinicie o disjuntor.	Ir para a etapa 7.
Etapa 7 Verifique se a impressora está conectada a um protetor de sobretensão, a uma fonte de alimentação ininterrupta ou a uma extensão. A impressora está conectada a um protetor de sobretensão, a uma fonte de alimentação ininterrupta ou a uma extensão?	Conecte o cabo de alimentação da impressora diretamente na tomada elétrica devidamente aterrada.	Ir para a etapa 8.

Ação	Sim	Não
Etapa 8 Verifique se uma extremidade do cabo da impressora está conectado a uma porta na impressora e a outra no computador, no servidor de impressão, no opcional ou em outro dispositivo de rede. O cabo da impressora está firmemente conectado nela e no computador, no servidor de impressão, no opcional ou em outro dispositivo de rede?	Ir para a etapa 9.	Conecte o cabo da impressora firmemente nela e no computador, no servidor de impressão, no opcional ou em outro dispositivo de rede.
Etapa 9 Certifique-se de instalar todos os opcionais de hardware corretamente e remover todos os materiais de embalagem. Todos os opcionais de hardware foram instalado corretamente e todo o material de embalagem removido?	Ir para a etapa 10.	Desligue a impressora, remova todos os materiais de embalagem e, em seguida, reinstale os opcionais de hardware e ligue a impressora.
Etapa 10 Verifique se você selecionou as configurações de porta corretas no driver da impressora. As configurações de porta estão corretas?	Ir para a etapa 11.	Use as configurações do driver de impressora corretas.
Etapa 11 Verifique o driver da impressora instalado. O driver da impressora correto está instalado?	Ir para a etapa 12.	Instale o driver da impressora correto.
Etapa 12 Desligue a impressora, aguarde cerca de 10 segundos e ligue-a novamente. A impressora está funcionando?	O problema foi solucionado.	Contate **suporte ao cliente**.

O visor da impressora está em branco

Ação	Sim	Não
Etapa 1 Pressione o botão Suspender no painel de controle da impressora. A mensagem **Pronto** é exibida no visor da impressora?	O problema foi solucionado.	Ir para a etapa 2.
Etapa 2 Desligue a impressora, aguarde cerca de 10 segundos e ligue-a novamente. As mensagens **Aguarde** e **Pronto** são exibidas no visor da impressora?	O problema foi solucionado.	Desligue a impressora e entre em contato com o **suporte ao cliente**.

Problemas de opções

Não é possível detectar uma opção interna

Ação	yes	no
Etapa 1 Desligue a impressora, aguarde cerca de 10 segundos e ligue-a novamente. A opção interna funciona corretamente?	O problema foi solucionado.	Ir para a etapa 2.
Etapa 2 Verifique se a opção interna está instalada corretamente na placa de controle. **a** Desligue a impressora pelo botão liga/desliga e desconecte o cabo de energia da tomada. **b** Certifique-se de que a opção interna esteja instalada no conector apropriado na placa de controle. **c** Conecte o cabo de alimentação à impressora e a uma tomada adequadamente aterrada. Em seguida, ligue a impressora. A opção interna está instalada corretamente na placa de controle?	Ir para a etapa 3.	Conecte a opção interna à placa de controle.
Etapa 3 Imprima uma página de configurações de menu e veja se a opção interna está na lista Recursos instalados. A opção interna está listada na página de configurações de menu?	Ir para a etapa 4.	Reinstale a opção interna.
Etapa 4 **a** Verifique se a opção interna está selecionada. Talvez seja necessário adicionar manualmente a opção interna no driver da impressora para que ela fique disponível para os trabalhos de impressão. Para obter mais informações, consulte “Adicionar opções disponíveis ao driver de impressão” na página 20. **b** Reenviar o trabalho de impressão. A opção interna funciona corretamente?	O problema foi solucionado.	Contate **suporte ao cliente**.

Problemas de bandeja

Ação	Sim	Não
Etapa 1 **a** Abra a bandeja e faça o seguinte: • Verifique se há atolamentos de papel ou erros de alimentação. • Verifique se os indicadores de tamanho de papel das guias de papel estão alinhados aos indicadores de tamanho de papel da bandeja. • Se você estiver imprimindo em papel de tamanho-personalizado, certifique-se que a guias de papel estão apoiadas nas bordas do papel. • Certifique-se de que o papel esteja abaixo do indicador de preenchimento. • Verifique se o papel está plano na bandeja. **b** Verifique se a bandeja fecha corretamente. A bandeja está funcionando?	O problema foi solucionado.	Ir para a etapa 2.
Etapa 2 **a** Desligue a impressora, aguarde cerca de 10 segundos e ligue-a novamente. **b** Reenvie o trabalho de impressão. A bandeja está funcionando?	O problema foi solucionado.	Ir para a etapa 3.
Etapa 3 Verifique se a bandeja está instalada. Imprima uma página de definições de menu e veja se a bandeja está na lista de opções instaladas. A bandeja aparece listada na página de definições de menu?	Ir para a etapa 4.	Reinstale as bandejas. Para obter mais informações, consulte a documentação de configuração fornecida com a bandeja.
Etapa 4 Verifique se a bandeja está disponível no driver da impressora. **Nota:** Se necessário, adicione manualmente a bandeja no driver da impressora para que ela fique disponível para os trabalhos de impressão. Para obter mais informações, consulte "Adicionar opções disponíveis ao driver de impressão" na página 20. A bandeja está disponível no driver da impressora?	Ir para a etapa 5.	Adicione manualmente a bandeja no driver da impressora.
Etapa 5 Verifique se a opção está selecionada. **a** No aplicativo que você está usando, selecione a opção. Para os usuários do Mac OS X versão 9, verifique se a impressora está configurada no seletor. **b** Reenvie o trabalho de impressão. A bandeja está funcionando?	O problema foi solucionado.	Contate **suporte ao cliente**.

Problemas na bandeja de papel

O papel atola com frequência

Ação	Sim	Não
Etapa 1 **a** Puxe a bandeja para fora e faça o seguinte: • Verifique se o papel está plano na bandeja. • Verifique se os indicadores de tamanho de papel das guias de papel estão alinhados aos indicadores de tamanho de papel da bandeja. • Verifique se as guias de papel estão alinhadas às bordas do papel. • Certifique-se de que o papel esteja abaixo do indicador de preenchimento. • Verifique se você está imprimindo usando o tamanho e o tipo de papel recomendados. **b** Insira a bandeja corretamente. Se a recuperação de atolamento estiver ativada, os trabalhos de impressão serão reimpressos automaticamente. Os atolamentos de papel ocorrem com frequência?	Ir para a etapa 2.	O problema foi solucionado.
Etapa 2 **a** Carregue papel de um pacote novo. **Nota:** O papel absorve umidade se essa estiver alta. Guarde papel em sua embalagem original até usá-lo. **b** Reenviar o trabalho de impressão. Os atolamentos de papel ocorrem com frequência?	Ir para a etapa 3.	O problema foi solucionado.
Etapa 3 **a** Reveja as dicas para evitar os atolamentos de papel. Para obter mais informações, consulte "Evitando atolamentos" na página 114. **b** Siga as recomendações e envie o trabalho de impressão novamente. Os atolamentos de papel ocorrem com frequência?	Contate **suporte ao cliente**.	O problema foi solucionado.

A mensagem de atolamento de papel permanece após a limpeza do atolamento

Ação	Sim	Não
a No painel de controle da impressora, navegue até: **Avançar** > OK >**Remova o atolamento e pressione OK** > OK **b** Siga as instruções exibidas no visor de impressão. A mensagem de atolamento de papel continua sendo exibida?	Contate **suporte ao cliente**.	O problema foi solucionado.

As páginas atoladas não são impressas novamente

Ação	Sim	Não
a Ativar a recuperação de atolamento. **1** No painel de controle da impressora, navegue até: **Configurações** >**Configurações gerais** >**Recuperação da impressão** >**Recuperação de atolamento** **2** Selecione **Ativar** ou **Auto** e pressione OK. **b** Envie novamente as páginas que não foram impressas. As páginas atoladas foram impressas novamente?	O problema foi solucionado.	Contate **suporte ao cliente**.

Solução de problemas de impressão

Problemas de impressão

Arquivos PDF com vários idiomas não são impressos

Ação	Sim	Não
Etapa 1 **a** Verifique se as opções de impressão para saída PDF estão definidas para incorporar todas as fontes. **b** Gere um novo arquivo PDF e, em seguida, reenvie o trabalho de impressão. Os arquivos foram impressos?	O problema foi solucionado.	Ir para a etapa 2.
Etapa 2 **a** Abra o documento que deseja imprimir no Adobe Acrobat. **b** Clique em **Arquivo** >**Imprimir** >**Avançado** >**Imprimir como imagem** >**OK** >**OK** . Os arquivos foram impressos?	O problema foi solucionado.	Contate **suporte ao cliente**.

Os trabalhos de impressão não são impressos

Ação	Sim	Não
Etapa 1 **a** No documento que está tentando imprimir, abra a caixa de diálogo Imprimir e verifique se selecionou a impressora correta. **Nota:** Se a impressora não for exibida como a impressora padrão, você deve selecionar a impressora para cada documento que deseja imprimir. **b** Reenviar o trabalho de impressão. Os trabalhos foram impressos?	O problema foi solucionado.	Ir para a etapa 2.

Ação	Sim	Não
Etapa 2 **a** Verifique se a impressora está conectada, ligada e se aparece **Pronto** no visor da impressora. **b** Reenviar o trabalho de impressão. Os trabalhos foram impressos?	O problema foi solucionado.	Ir para a etapa 3.
Etapa 3 Se aparecer uma mensagem de erro no visor da impressora, limpe a mensagem. **Nota:** A impressora continua a imprimir após fechar a mensagem. Os trabalhos foram impressos?	O problema foi solucionado.	Ir para a etapa 4.
Etapa 4 **a** Verifique se as portas (USB, serial ou Ethernet) estão funcionando e se os cabos estão firmemente conectados ao computador e à impressora. **Nota:** Para obter mais informações, consulte a documentação de configuração fornecida com a impressora. **b** Reenviar o trabalho de impressão. Os trabalhos foram impressos?	O problema foi solucionado.	Ir para a etapa 5.
Etapa 5 **a** Desligue a impressora, aguarde cerca de 10 segundos e ligue-a novamente. **b** Reenviar o trabalho de impressão. Os trabalhos foram impressos?	O problema foi solucionado.	Ir para a etapa 6.
Etapa 6 **a** Remova e reinstale o software da impressora. Para obter mais informações, consulte "Instalando a impressora" na página 19. **Nota:** O software da impressora está disponível em **http://support.lexmark.com**. **b** Reenviar o trabalho de impressão. Os trabalhos foram impressos?	O problema foi solucionado.	Contato **suporte ao cliente**.

Os trabalhos confidenciais e outros trabalhos retidos não são impressos

Nota: Os trabalhos de impressão do tipo Confidencial, Reservar, Repetir e Verificar podem ser excluídos se a impressora exigir memória adicional para processar outros trabalhos retidos.

Ação	yes	no
Etapa 1 Abra a pasta trabalhos retidos no visor da impressora e verifique se o seu trabalho de impressão está listado. O seu trabalho está listado na pasta de trabalhos retidos?	Ir para a etapa 2.	Selecione uma das opções Imprimir e reter e, em seguida, envie o trabalho de impressão novamente. Para obter mais informações, consulte "Imprimindo trabalhos confidenciais e outros trabalhos suspensos" na página 47.
Etapa 2 O trabalho de impressão pode conter um erro de formatação ou dados inválidos. • Exclua o trabalho de impressão e o envie novamente. • Para arquivos PDF, gere um novo PDF e, em seguida, imprima-o novamente. Se estiver imprimindo da Internet, a impressora poderá estar lendo vários títulos de trabalho como duplicados e apagar todos os trabalhos, exceto o primeiro. **Para usuários do Windows** **a** Abra a pasta Propriedades de impressão. **b** Na caixa de diálogo Imprimir e reter, marque a caixa de seleção Manter documentos duplicados. **c** Digite um número PIN. **Para usuários do Macintosh** Salve cada trabalho de impressão, nomeando cada trabalho de forma diferente e, em seguida, envie os trabalhos individuais para a impressora. O trabalho foi impresso?	O problema foi solucionado.	Ir para a etapa 3.
Etapa 3 Libere memória adicional da impressora ao excluir alguns dos trabalhos retidos. O trabalho foi impresso?	O problema foi solucionado.	Acrescente mais memória na impressora.

Trabalho de impressão demora mais que o esperado

Ação	Sim	Não
Etapa 1 Altera as configurações ambientais da impressora. **a** No painel de controle da impressora, navegue até: **Configurações** >**Configurações gerais** **b** Selecione **Eco-Mode** ou **Modo silencioso** e depois selecione **Desativar**. **Nota:** A desativação do Eco-Mode ou do Modo silencioso pode aumentar o consumo de energia, de suprimentos ou ambos. O trabalho foi impresso?	O problema foi solucionado.	Ir para a etapa 2.
Etapa 2 Reduza a quantidade e o tamanho das fontes, a quantidade e a complexidade das imagens e o número de páginas do trabalho de impressão, em seguida reenvie o trabalho. O trabalho foi impresso?	O problema foi solucionado.	Ir para a etapa 3.
Etapa 3 **a** Remova os trabalhos retidos armazenados na memória da impressora. **b** Reenvie o trabalho de impressão. O trabalho foi impresso?	O problema foi solucionado.	Ir para a etapa 4.
Etapa 4 **a** Desative o recurso Proteção de página. No painel de controle da impressora, navegue até: **Definições** >**Definições gerais** >**Recuperação da impressão** >**Proteção de página** >**Desativado** **b** Reenvie o trabalho de impressão. O trabalho foi impresso?	O problema foi solucionado.	Ir para a etapa 5.
Etapa 5 Instale mais memória na impressora e depois reenvie o trabalho de impressão. O trabalho foi impresso?	O problema foi solucionado.	Contate **suporte ao cliente**.

O trabalho é impresso a partir da bandeja errada ou no papel errado

Ação	Sim	Não
Etapa 1 **a** Verifique se o papel utilizado na impressão é suportado pela bandeja. **b** Reenvie o trabalho de impressão. O trabalho foi impresso da bandeja correta ou no papel correto?	O problema foi solucionado.	Ir para a etapa 2.

Ação	Sim	Não
Etapa 2 **a** No menu Papel do painel de controle da impressora, defina o tipo e o tamanho do papel para corresponder ao papel colocado na bandeja. **b** Reenvie o trabalho de impressão. O trabalho foi impresso da bandeja correta ou no papel correto?	O problema foi solucionado.	Ir para a etapa 3.
Etapa 3 **a** Dependendo do sistema operacional, abra a caixa de diálogo Preferências de impressão ou Imprimir e especifique o tipo de papel. **b** Reenvie o trabalho de impressão. O trabalho foi impresso da bandeja correta ou no papel correto?	O problema foi solucionado.	Ir para a etapa 4.
Etapa 4 **a** Verifique se as bandejas não estão vinculadas. **b** Reenvie o trabalho de impressão. O trabalho foi impresso da bandeja correta ou no papel correto?	O problema foi solucionado.	Contate **suporte ao cliente**.

Caracteres incorretos impressos

Ação	Sim	Não
Etapa 1 Certifique-se de que a impressora não esteja no modo Rastreamento hex. **Nota:** Se **Hex pronto** aparecer no visor da impressora, então desligue a impressora e ligue-a novamente para desativar o modo Rastreamento hex. A impressora está no modo Rastreamento hex?	Desative o modo Rastreamento hex.	Ir para a etapa 2.
Etapa 2 **a** No painel de controle da impressora selecione **Rede padrão** ou **Rede [x]** e, em seguida, configure o SmartSwitch para Ligado. **b** Reenvie o trabalho de impressão. Caracteres incorretos impressos?	Contate **suporte ao cliente**.	O problema foi solucionado.

A ligação de bandejas não funciona

Nota: As bandejas e o alimentador multifunção não detectam automaticamente o tamanho do papel. Defina o tamanho no menu Tam./tipo do papel.

Ação	yes	no
a No painel de controle da impressora, defina o tipo e o tamanho de papel no menu Papel para corresponder ao papel colocado nas bandejas que serão ligadas. **Nota:** O tamanho e o tipo do papel devem corresponder às bandejas a serem ligadas. **b** Reenviar o trabalho de impressão. As bandejas são ligadas corretamente?	O problema foi solucionado.	Contate **suporte ao cliente**.

os trabalhos grandes não são agrupados

Ação	Sim	Não
Etapa 1 **a** No menu Acabamento do painel de controle da impressora, defina Agrupar em (1,2,3) (1,2,3). **b** Reenvie o trabalho de impressão. O trabalho foi impresso e agrupado corretamente?	O problema foi solucionado.	Ir para a etapa 2.
Etapa 2 **a** No software da impressora, defina Agrupar em (1,2,3) (1,2,3). **Nota:** Definir Agrupar em (1,1,1) (2,2,2) no software substitui a configuração no menu Acabamento. **b** Reenvie o trabalho de impressão. O trabalho foi impresso e agrupado corretamente?	O problema foi solucionado.	Ir para a etapa 3.
Etapa 3 Reduza a complexidade do trabalho de impressão eliminando o número e o tamanho das fontes, o número e a complexidade das imagens e o número de páginas do trabalho. O trabalho foi impresso e agrupado corretamente?	O problema foi solucionado.	Contate **suporte ao cliente**.

Ocorrem quebras de página inesperadas

Ação	Sim	Não
Etapa 1 Ajuste as configurações de tempo limite de impressão. **a** No painel de controle da impressora, navegue até: **Definições** >**Definições gerais** >**Tempos limite** >**Tempo limite de impressão** **b** Selecione uma configuração mais alta e, dependendo do modelo da impressora, selecione OK ou **Enviar**. **c** Reenvie o trabalho de impressão. O arquivo foi impresso corretamente?	O problema foi solucionado.	Ir para a etapa 2.

Ação	Sim	Não
Etapa 2 **a** Verifique se o arquivo original apresenta quebras de página manuais. **b** Reenvie o trabalho de impressão. O arquivo foi impresso corretamente?	O problema foi solucionado.	Contate **suporte ao cliente**.

Problemas na qualidade de impressão

Os caracteres têm bordas recortadas ou não uniformes

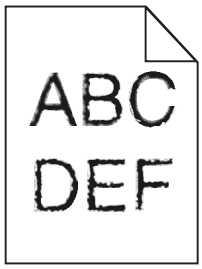

Ação	Sim	Não
Etapa 1 **a** Imprima uma lista de amostras de fontes para verificar se as fontes utilizadas são suportadas pela impressora. **1** No painel de controle da impressora, navegue até: **Menus** >**Relatórios** >**Imprimir fontes** **2** Selecione **Fontes PCL** ou **Fontes PostScript**. **b** Reenviar o trabalho de impressão. Você está usando fontes suportadas pela impressora?	Ir para a etapa 2.	Selecione uma fonte suportada pela impressora.
Etapa 2 Verifique se as fontes instaladas no computador são suportadas pela impressora. As fontes instaladas no computador são suportadas pela impressora?	O problema foi solucionado.	Contate **suporte ao cliente**.

Páginas ou imagens cortadas

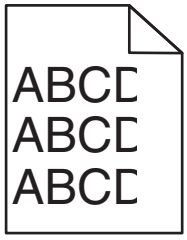

Ação	Sim	Não
Etapa 1 **a** Mova as guias de comprimento e largura na bandeja para as posições corretas de acordo com o papel carregado. **b** Reenviar o trabalho de impressão. A página ou a imagem estão cortadas?	Ir para a etapa 2.	O problema foi solucionado.
Etapa 2 No menu Papel do painel de controle da impressora, defina o tipo e o tamanho de papel no menu Papel para corresponder ao papel colocado na bandeja. O papel carregado nas bandejas é do mesmo tamanho e tipo?	Ir para a etapa 3.	Experimente uma ou mais das seguintes opções: • Especifique o tamanho do papel na configurações da bandeja para que correspondam ao papel carregado na bandeja. • Altere o papel carregado na bandeja para que corresponda ao tamanho do papel especificado nas configurações da mesma.
Etapa 3 **a** Dependendo do seu sistema operacional, especifique o tamanho do papel nas Preferências de impressão ou na caixa de diálogo de impressão. **b** Reenviar o trabalho de impressão. A página ou a imagem estão cortadas?	Ir para a etapa 4.	O problema foi solucionado.
Etapa 4 **a** Reinstale a unidade da imagem. **1** Remova o cartucho de toner. **2** Remova a unidade de criação de imagens. **Aviso—Dano Potencial:** Não exponha as unidades criação de imagens à luz por mais de dez minutos. A exposição prolongada à luz pode causar problemas na qualidade de impressão. **3** Instale a unidade de criação de imagens e, em seguida, o cartucho. **b** Reenviar o trabalho de impressão. A página ou a imagem estão cortadas?	Contate **suporte ao cliente**.	O problema foi solucionado.

Imagens fantasma aparecem nas impressões

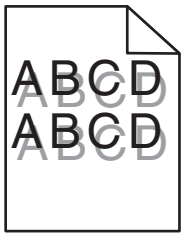

Ação	Sim	Não
Etapa 1 Carregue o papel com a gramatura e o tipo corretos na bandeja. O papel carregado na bandeja é do tipo e gramatura corretos?	Ir para a etapa 2.	Carregue o papel com a gramatura e o tipo corretos na bandeja.
Etapa 2 No painel de controle da impressora, defina o tipo e a gramatura do papel no menu Papel para corresponder ao papel colocado na bandeja. A bandeja foi definida para o tipo e gramatura de papel carregado?	Ir para a etapa 3.	Mude o papel carregado na bandeja para corresponder ao tipo e a gramatura de papel especificados nas configurações de bandeja.
Etapa 3 **a** Dependendo do seu sistema operacional, especifique o tipo e a gramatura do papel nas Preferências de impressão ou na caixa de diálogo de impressão. **b** Reenviar o trabalho de impressão. Imagens fantasmas continuam aparecendo nas impressões?	Ir para a etapa 4.	O problema foi solucionado.
Etapa 4 Substitua a unidade de criação de imagens e envie novamente o trabalho para impressão. Imagens fantasmas continuam aparecendo nas impressões?	Contate **suporte ao cliente**.	O problema foi solucionado.

Plano de fundo cinza em impressões

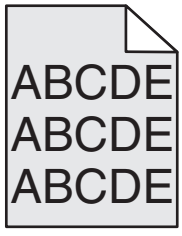

Ação	Sim	Não
Etapa 1 **a** No menu Qualidade no painel de controle da impressora, aumente a tonalidade do toner. **Nota:** 8 é a definição padrão de fábrica. **b** Reenviar o trabalho de impressão. O plano de fundo cinza desapareceu das impressões?	O problema foi solucionado.	Ir para a etapa 2.
Etapa 2 Reinstale a unidade de criação de imagens e, em seguida, o cartucho de toner. **a** Remova o cartucho de toner. **b** Remova a unidade de criação de imagens. **Aviso—Dano Potencial:** Não exponha as unidades de criação de imagens à luz por mais de dez minutos. A exposição prolongada à luz pode causar problemas na qualidade de impressão. **c** Instale a unidade de criação de imagens e, em seguida, o cartucho. **d** Reenviar o trabalho de impressão. O plano de fundo cinza desapareceu das impressões?	O problema foi solucionado.	Ir para a etapa 3.
Etapa 3 Substitua a unidade de criação de imagens e envie novamente o trabalho para impressão. O plano de fundo cinza desapareceu das impressões?	O problema foi solucionado.	Contate **suporte ao cliente**.

Margens incorretas nas impressões

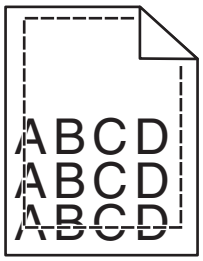

Ação	Sim	Não
Etapa 1 **a** Mova as guias de largura e comprimento da bandeja para as posições corretas de acordo com o tamanho de papel carregado. **b** Reenviar o trabalho de impressão. As margens estão corretas?	O problema foi solucionado.	Ir para a etapa 2.

Ação	Sim	Não
Etapa 2 No painel de controle da impressora, defina o tamanho de papel no menu Papel para corresponder ao papel colocado na bandeja. O tamanho do papel carregado corresponde ao papel da bandeja?	Ir para a etapa 3.	Experimente uma ou mais das seguintes opções: • Especifique o tamanho do papel na configurações da bandeja para que correspondam ao papel carregado na bandeja. • Altere o papel carregado na bandeja para que corresponda ao tamanho do papel especificado nas configurações da mesma.
Etapa 3 **a** Dependendo do seu sistema operacional, especifique o tamanho do papel nas Preferências de impressão ou na caixa de diálogo de impressão. **b** Reenviar o trabalho de impressão. As margens estão corretas?	O problema foi solucionado.	Contate **suporte ao cliente**.

Papel ondulado

Ação	Sim	Não
Etapa 1 Mova as guias largura e comprimento da bandeja para as posições corretas de acordo com o tamanho de papel carregado. As guias de largura e comprimento estão posicionadas corretamente?	Ir para a etapa 2.	Ajuste as guias de largura e comprimento.
Etapa 2 No painel de controle da impressora, defina o tipo e a gramatura do papel no menu Papel para corresponder ao papel colocado na bandeja. O tipo e a gramatura do papel correspondem aos do papel na bandeja?	Ir para a etapa 3.	Especifique o tipo e a gramatura do papel para corresponder ao tipo e a gramatura de papel especificados nas configurações de bandeja.
Etapa 3 **a** Dependendo do seu sistema operacional, especifique o tipo e a gramatura do papel nas Preferências de impressão ou na caixa de diálogo de impressão. **b** Reenviar o trabalho de impressão. O papel ainda está curvado?	Ir para a etapa 4.	O problema foi solucionado.

Ação	Sim	Não
Etapa 4 **a** Remova o papel da bandeja e vire-o. **b** Reenviar o trabalho de impressão. O papel ainda está curvado?	Ir para a etapa 5.	O problema foi solucionado.
Etapa 5 **a** Carregue mídia de um pacote novo. **Nota:** O papel absorve umidade se essa estiver alta. Guarde papel em sua embalagem original até usá-lo. **b** Reenviar o trabalho de impressão. O papel ainda está curvado?	Contate **suporte ao cliente**.	O problema foi solucionado.

Irregularidades na impressão

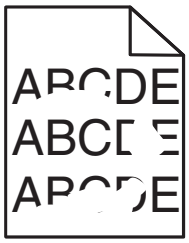

Ação	Sim	Não
Etapa 1 **a** Mova as guias largura e comprimento da bandeja para as posições corretas de acordo com o tamanho de papel carregado na bandeja. **b** Reenviar o trabalho de impressão. Ainda aparecem irregularidades na impressão?	Ir para a etapa 2.	O problema foi solucionado.
Etapa 2 No menu Papel do painel de controle da impressora, defina o tipo e o tamanho de papel no menu Papel para corresponder ao papel colocado na bandeja. As configurações de tipo e gramatura do papel da impressora correspondem aos do papel na bandeja?	Ir para a etapa 3.	Especifique o tipo e o tamanho do papel para corresponder ao tipo e a gramatura de papel especificados nas configurações de bandeja.
Etapa 3 **a** Dependendo do seu sistema operacional, especifique o tipo e a gramatura do papel nas Preferências de impressão ou na caixa de diálogo de impressão. **b** Reenviar o trabalho de impressão. Ainda aparecem irregularidades na impressão?	Ir para a etapa 4.	O problema foi solucionado.

Ação	Sim	Não
Etapa 4 Verifique se o papel carregado na bandeja possui textura ou acabamento áspero. Você está imprimindo em papel áspero ou texturizado?	No painel de controle da impressora, defina a textura de papel no menu Papel para corresponder ao papel colocado na bandeja.	Ir para a etapa 5.
Etapa 5 **a** Carregue mídia de um pacote novo. **Nota:** O papel absorve umidade se essa estiver alta. Guarde papel em sua embalagem original até usá-lo. **b** Reenviar o trabalho de impressão. Ainda aparecem irregularidades na impressão?	Ir para a etapa 6.	O problema foi solucionado.
Etapa 6 Substitua a unidade de criação de imagens e envie novamente o trabalho para impressão. Ainda aparecem irregularidades na impressão?	Contate **suporte ao cliente** o **http://support.lexmark.com** ou o representante de atendimento ao cliente.	O problema foi solucionado.

Defeitos recorrentes aparecem nas impressões

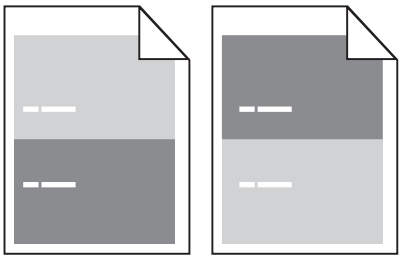

Ação	yes	no
Etapa 1 Meça a distância entre os defeitos. Verifique a distância entre os defeitos com os resultados: • 97 mm (3,82 pol.) • 47 mm (1,85 pol.) • 38 mm (1,5 pol.) A distância entre os defeitos resulta em uma das medidas listadas?	Ir para a etapa 2.	**1** Verifique se a distância entre os defeitos resulta em 80 mm (3,15 pol.) **2** Anote a distância e contate **suporte ao cliente** o **http://support.lexmark.com** ou o representante de atendimento ao cliente.
Etapa 2 Substitua a unidade de criação de imagens e envie novamente o trabalho para impressão. Os defeitos repetidos ainda aparecem?	Contate **suporte ao cliente** o **http://support.lexmark.com** ou o representante de atendimento ao cliente.	O problema foi solucionado.

A impressão está muito escura

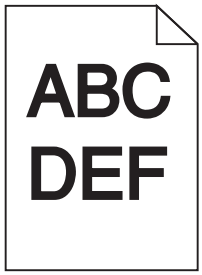

Ação	Sim	Não
Etapa 1 **a** No menu Qualidade no painel de controle da impressora, reduza a tonalidade do toner. **Nota:** 8 é a definição padrão de fábrica. **b** Reenviar o trabalho de impressão. A impressão ainda está muito escura?	Ir para a etapa 2.	O problema foi solucionado.
Etapa 2 **a** No painel de controle da impressora, defina o tipo, a textura e a gramatura do papel no menu Papel para corresponder ao papel colocado na bandeja. **b** Reenviar o trabalho de impressão. A bandeja foi definida para o tipo, textura e gramatura de papel carregado?	Ir para a etapa 3.	Experimente uma ou mais das seguintes opções: • Especifique o tipo, a textura e a gramatura do papel para corresponder ao tipo e a gramatura de papel especificados nas configurações de bandeja. • Mude o papel carregado na bandeja para corresponder ao tipo, a textura e a gramatura de papel especificados nas configurações de bandeja.
Etapa 3 **a** Dependendo do seu sistema operacional, especifique o tipo, a textura e a gramatura do papel nas Preferências de impressão ou na caixa de diálogo de impressão. **b** Reenviar o trabalho de impressão. A impressão ainda está muito escura?	Ir para a etapa 4.	O problema foi solucionado.

Ação	Sim	Não
Etapa 4 Verifique se o papel carregado na bandeja possui textura ou acabamento áspero. Você está imprimindo em papel áspero ou texturizado?	No painel de controle da impressora, altere as configurações de textura no menu Textura do papel para corresponder ao papel utilizado na impressão.	Ir para a etapa 5.
Etapa 5 **a** Carregue mídia de um pacote novo. **Nota:** O papel absorve umidade se essa estiver alta. Guarde papel em sua embalagem original até usá-lo. **b** Reenviar o trabalho de impressão. A impressão ainda está muito escura?	Ir para a etapa 6.	O problema foi solucionado.
Etapa 6 Substitua a unidade de criação de imagens e envie novamente o trabalho para impressão. A impressão ainda está muito escura?	Contate **suporte ao cliente**.	O problema foi solucionado.

A impressão está muito clara

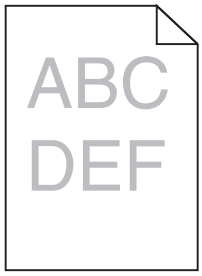

Ação	Sim	Não
Etapa 1 **a** No menu Qualidade no painel de controle da impressora, aumente a tonalidade do toner. **Nota:** 8 é a definição padrão de fábrica. **b** Reenviar o trabalho de impressão. A impressão ainda está muito clara?	Ir para a etapa 2.	O problema foi solucionado.
Etapa 2 No painel de controle da impressora, defina o tipo, a textura e a gramatura do papel no menu Papel para corresponder ao papel colocado na bandeja. A bandeja foi definida para o tipo, textura e gramatura de papel carregado?	Ir para a etapa 3.	Altere o tipo, a textura e a gramatura do papel para corresponder ao papel carregado na bandeja.

Ação	Sim	Não
Etapa 3 **a** Dependendo do seu sistema operacional, especifique o tipo, a textura e a gramatura do papel nas Preferências de impressão ou na caixa de diálogo de impressão. **b** Reenviar o trabalho de impressão. A impressão ainda está muito clara?	Ir para a etapa 4.	O problema foi solucionado.
Etapa 4 Verifique se o papel possui textura ou acabamento áspero. Você está imprimindo em papel áspero ou texturizado?	No painel de controle da impressora, altere as configurações de textura no menu Textura do papel para corresponder ao papel utilizado na impressão.	Ir para a etapa 5.
Etapa 5 **a** Carregue mídia de um pacote novo. **Nota:** O papel absorve umidade se essa estiver alta. Guarde papel em sua embalagem original até usá-lo. **b** Reenviar o trabalho de impressão. A impressão ainda está muito clara?	Ir para a etapa 6.	O problema foi solucionado.
Etapa 6 **a** Redistribua o toner na unidade de criação de imagens. **1** Remova cartucho de toner e, em seguida, a unidade de criação de imagens. **2** Agite firmemente a unidade de criação de imagens. **Aviso—Dano Potencial:** Não exponha as unidades de criação de imagens à luz por mais de dez minutos. A exposição prolongada à luz pode causar problemas na qualidade de impressão. **3** Instale a unidade de criação de imagens e, em seguida, o cartucho. **b** Reenviar o trabalho de impressão. A impressão ainda está muito clara?	Ir para a etapa 7.	O problema foi solucionado.
Etapa 7 Substitua a unidade de criação de imagens e envie novamente o trabalho para impressão. A impressão ainda está muito clara?	Contate **suporte ao cliente**.	O problema foi solucionado.

A impressora imprime páginas em branco

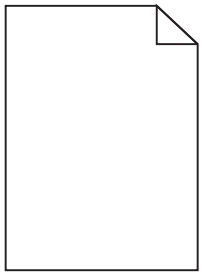

Ação	Sim	Não
Etapa 1 **a** Verifique se ainda há material da embalagem na unidade de criação de imagens. **1** Remova cartucho de toner e, em seguida, a unidade de criação de imagens. **2** Verifique se o material da embalagem foi removido corretamente da unidade de criação de imagens. **Aviso—Dano Potencial:** Não exponha as unidades criação de imagens à luz por mais de dez minutos. A exposição prolongada à luz pode causar problemas na qualidade de impressão. **3** Reinstale a unidade de criação de imagens e, em seguida, o cartucho. **b** Reenviar o trabalho de impressão. A impressora continua imprimindo páginas em branco?	Ir para a etapa 2.	O problema foi solucionado.
Etapa 2 **a** Redistribua o toner na unidade de criação de imagens. **1** Remova cartucho de toner e, em seguida, a unidade de criação de imagens. **2** Agite firmemente a unidade de criação de imagens. **Aviso—Dano Potencial:** Não exponha as unidades criação de imagens à luz por mais de dez minutos. A exposição prolongada à luz pode causar problemas na qualidade de impressão. **3** Reinstale a unidade de criação de imagens e, em seguida, o cartucho. **b** Reenviar o trabalho de impressão. A impressora continua imprimindo páginas em branco?	Ir para a etapa 3.	O problema foi solucionado.
Etapa 3 Substitua a unidade de criação de imagens e envie novamente o trabalho para impressão. A impressora continua imprimindo páginas em branco?	Contate **suporte ao cliente**.	O problema foi solucionado.

Impressão enviesada

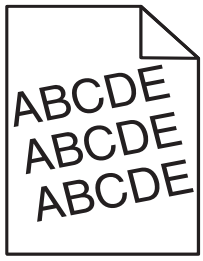

Ação	Sim	Não
Etapa 1 **a** Mova as guias largura e comprimento da bandeja para as posições corretas de acordo com o tamanho de papel carregado. **b** Reenviar o trabalho de impressão. A impressão ainda está enviesada?	Ir para a etapa 2.	O problema foi solucionado.
Etapa 2 **a** Verifique se o papel utilizado na impressão é suportado pela bandeja. **b** Reenviar o trabalho de impressão. A impressão ainda está enviesada?	Contate **suporte ao cliente**.	O problema foi solucionado.

A impressora está imprimindo páginas em preto sólido

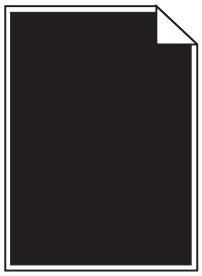

Ação	Sim	Não
Etapa 1 **a** Reinstale a unidade de criação de imagens. **1** Remova cartucho de toner e, em seguida, a unidade de criação de imagens. **Aviso—Dano Potencial:** Não exponha as unidades de criação de imagens à luz por mais de dez minutos. A exposição prolongada à luz pode causar problemas na qualidade de impressão. **2** Instale a unidade de criação de imagens e, em seguida, o cartucho. **b** Reenviar o trabalho de impressão. A impressora está imprimindo páginas em preto sólido?	Ir para a etapa 2.	O problema foi solucionado.

Ação	Sim	Não
Etapa 2 Substitua a unidade de criação de imagens e envie novamente o trabalho para impressão. A impressora está imprimindo páginas em preto sólido?	Contate **suporte ao cliente**.	O problema foi solucionado.

A qualidade da impressão em transparências não é boa.

Ação	Sim	Não
Etapa 1 No painel de controle da impressora, defina o tipo de papel no menu Papel para corresponder ao papel colocado na bandeja. O Tipo de papel está definido como Transparência?	Ir para a etapa 2.	Defina o tipo de papel como Transparência.
Etapa 2 **a** Verifique se está usando o tipo de transparência recomendada. **b** Reenviar o trabalho de impressão. A qualidade da impressão ainda é baixa?	Contate **suporte ao cliente**.	O problema foi solucionado.

Listras horizontais aparecem nas impressões

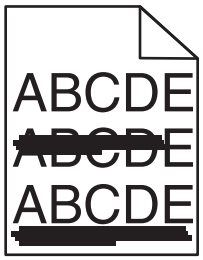

Ação	Sim	Não
Etapa 1 **a** Dependendo do seu sistema operacional, especifique a bandeja ou alimentador nas Preferências de impressão ou na caixa de diálogo de impressão. **b** Reenviar o trabalho de impressão. Listras horizontais aparecem nas impressões?	Ir para a etapa 2.	O problema foi solucionado.
Etapa 2 No painel de controle da impressora, defina o tipo e a gramatura do papel no menu Papel para corresponder ao papel colocado na bandeja. O tipo e a gramatura do papel correspondem aos do papel na bandeja?	Ir para a etapa 3.	Altere o tipo e a gramatura do papel para corresponder ao papel carregado na bandeja.

Ação	Sim	Não
Etapa 3 **a** Carregue mídia de um pacote novo. **Nota:** O papel absorve umidade se essa estiver alta. Guarde papel em sua embalagem original até usá-lo. **b** Reenviar o trabalho de impressão. Listras horizontais aparecem nas impressões?	Ir para a etapa 4.	O problema foi solucionado.
Etapa 4 **a** Reinstale a unidade de criação de imagens. **1** Remova cartucho de toner e, em seguida, a unidade de criação de imagens. **Aviso—Dano Potencial:** Não exponha as unidades de criação de imagens à luz por mais de dez minutos. A exposição prolongada à luz pode causar problemas na qualidade de impressão. **2** Instale a unidade de criação de imagens e, em seguida, o cartucho. **b** Reenviar o trabalho de impressão. Listras horizontais aparecem nas impressões?	Ir para a etapa 5.	O problema foi solucionado.
Etapa 5 Substitua a unidade de criação de imagens e envie novamente o trabalho para impressão. Listras horizontais aparecem nas impressões?	Contate **suporte ao cliente**.	O problema foi solucionado.

Listras verticais aparecem nas impressões

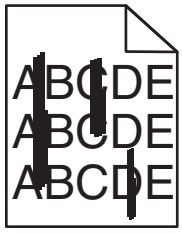

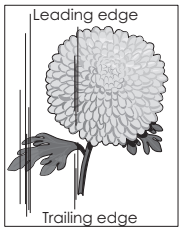

Ação	Sim	Não
Etapa 1 **a** Dependendo do seu sistema operacional, especifique o tipo, a textura e a gramatura do papel nas Preferências de impressão ou na caixa de diálogo de impressão. **b** Reenviar o trabalho de impressão. Listras verticais aparecem nas impressões?	Ir para a etapa 2.	O problema foi solucionado.

Ação	Sim	Não
Etapa 2 No painel de controle da impressora, defina o tipo, a textura e a gramatura do papel no menu Papel para corresponder ao papel colocado na bandeja. O tipo, a textura e a gramatura do papel correspondem aos do papel na bandeja?	Ir para a etapa 3.	Experimente uma ou mais das seguintes opções: • Especifique o tipo, a textura e a gramatura do papel para corresponder ao tipo e a gramatura de papel especificados nas configurações de bandeja. • Mude o papel carregado na bandeja para corresponder ao tipo, a textura e a gramatura de papel especificados nas configurações de bandeja.
Etapa 3 **a** Carregue mídia de um pacote novo. **Nota:** O papel absorve umidade se essa estiver alta. Guarde papel em sua embalagem original até usá-lo. **b** Reenviar o trabalho de impressão. Listras verticais aparecem nas impressões?	Ir para a etapa 4.	O problema foi solucionado.
Etapa 4 **a** Reinstale a unidade de criação de imagens. **1** Remova cartucho de toner e, em seguida, a unidade de criação de imagens. **Aviso—Dano Potencial:** Não exponha as unidades de criação de imagens à luz por mais de dez minutos. A exposição prolongada à luz pode causar problemas na qualidade de impressão. **2** Instale a unidade de criação de imagens e, em seguida, o cartucho. **b** Reenviar o trabalho de impressão. Listras verticais aparecem nas impressões?	Ir para a etapa 5.	O problema foi solucionado.
Etapa 5 Substitua a unidade de criação de imagens e envie novamente o trabalho para impressão. Listras verticais aparecem nas impressões?	Contate **suporte ao cliente** o **http://support.lexmark.com** ou o representante de atendimento ao cliente.	O problema foi solucionado.

Listras brancas horizontais aparecem nas impressões

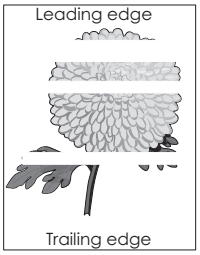

Ação	Sim	Não
Etapa 1 **a** Verifique se o programa do software está utilizando o padrão de preenchimento correto. **b** Reenviar o trabalho de impressão. Listras brancas horizontais aparecem nas impressões?	Ir para a etapa 2.	O problema foi solucionado.
Etapa 2 **a** Carregue a bandeja ou o alimentador especificado com o tipo recomendado de papel. **b** Reenviar o trabalho de impressão. Listras brancas horizontais aparecem nas impressões?	Ir para a etapa 3.	O problema foi solucionado.
Etapa 3 **a** Redistribua o toner na unidade de criação de imagens. **1** Remova cartucho de toner e, em seguida, a unidade de criação de imagens. **2** Agite firmemente a unidade de criação de imagens. **Aviso—Dano Potencial:** Não exponha as unidades de criação de imagens à luz por mais de dez minutos. A exposição prolongada à luz pode causar problemas na qualidade de impressão. **3** Reinstale a unidade de criação de imagens e, em seguida, o cartucho. **b** Reenviar o trabalho de impressão. Listras brancas horizontais aparecem nas impressões?	Ir para a etapa 4.	O problema foi solucionado.
Etapa 4 Substitua a unidade de criação de imagens e envie novamente o trabalho para impressão. Listras brancas horizontais aparecem nas impressões?	Contate **suporte ao cliente**.	O problema foi solucionado.

Listras brancas verticais aparecem nas impressões

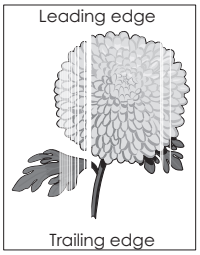

Ação	Sim	Não
Etapa 1 **a** Verifique se o programa do software está utilizando o padrão de preenchimento correto. **b** Reenviar o trabalho de impressão. Listras brancas verticais aparecem nas impressões?	Ir para a etapa 2.	O problema foi solucionado.
Etapa 2 **a** No painel de controle da impressora, defina o tipo e a gramatura do papel no menu Papel para corresponder ao papel colocado na bandeja. **b** Reenviar o trabalho de impressão. Listras brancas verticais aparecem nas impressões?	Ir para a etapa 3.	O problema foi solucionado.
Etapa 3 Verifique se está usando o tipo de papel recomendado. **a** Carregue a bandeja ou o alimentador indicado com o tipo recomendado de papel. **b** Reenviar o trabalho de impressão. Listras brancas verticais aparecem nas impressões?	Ir para a etapa 4.	O problema foi solucionado.
Etapa 4 **a** Redistribua o toner na unidade de criação de imagens. **1** Remova cartucho de toner e, em seguida, a unidade de criação de imagens. **2** Agite firmemente a unidade de criação de imagens. **Aviso—Dano Potencial:** Não exponha as unidades de criação de imagens à luz por mais de dez minutos. A exposição prolongada à luz pode causar problemas na qualidade de impressão. **3** Reinstale a unidade de criação de imagens e, em seguida, o cartucho. **b** Reenviar o trabalho de impressão. Listras brancas verticais aparecem nas impressões?	Contate **suporte ao cliente**. **Nota:** A unidade de digitalização laser pode ter sido danificada.	O problema foi solucionado.

Respingos de toner aparecem nas impressões

Ação	Sim	Não
Substitua a unidade de criação de imagens e envie novamente o trabalho para impressão. Respingos de toner aparecem nas impressões?	Contate **suporte ao cliente**.	O problema foi solucionado.

Névoa do toner ou sombreamento de fundo aparece nas impressões

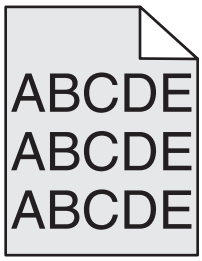

Ação	yes	no
Etapa 1 Reinstale a unidade de criação de imagens. **a** Remova e instale a unidade de criação de imagens. **b** Reenviar o trabalho de impressão. Névoa ou sombreamento aparecem nas impressões?	Ir para a etapa 2.	O problema foi solucionado.
Etapa 2 Substitua a unidade de criação de imagens e envie novamente o trabalho para impressão. Névoa ou sombreamento aparecem nas impressões?	Contate **suporte ao cliente** o **http://support.lexmark.com** ou o representante de atendimento ao cliente.	O problema foi solucionado.

O toner sai facilmente do papel

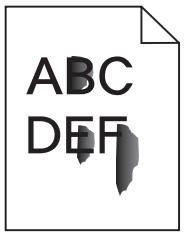

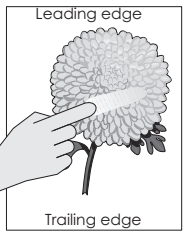

Ação	Sim	Não
Etapa 1 No menu Papel do painel de controle da impressora, verifique o tipo, a textura e a gramatura do papel. As definições de tipo, textura e gramatura do papel correspondem ao papel carregado na bandeja?	Ir para a etapa 2.	Especifique o tipo, a textura e a gramatura do papel para corresponder ao tipo e a gramatura de papel especificados nas configurações de bandeja.
Etapa 2 Reenviar o trabalho de impressão. O toner ainda sai facilmente do papel?	Contato **suporte ao cliente**.	O problema foi solucionado.

Densidade de impressão irregular

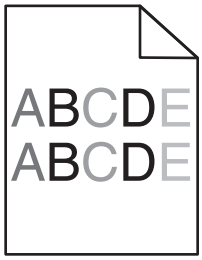

Ação	Sim	Não
Substitua a unidade de criação de imagens e envie novamente o trabalho para impressão. A densidade da impressão não está uniforme?	Contate **suporte ao cliente**.	O problema foi solucionado.

O Servidor da Web Incorporado não abre

Ação	Sim	Não
Etapa 1 **a** Ligue a impressora. **b** Abra o navegador da Web e digite o endereço IP da impressora. **c** Pressione **Enter**. O Servidor de Web Incorporado abre?	O problema foi solucionado.	Ir para a etapa 2.

Ação	Sim	Não
Etapa 2 Verifique se o endereço IP da impressora está correto. **a** Visualize o endereço IP da impressora: • Na seção TCP/IP do menu Rede/Portas • Imprimindo uma página de configuração de rede ou de definições de menu e, em seguida, localizando a seção TCP/IP **Nota:** um endereço IP é exibido como quatro conjuntos de números separados por pontos, por exemplo, 123.123.123.123. **b** Abra o navegador da Web e digite o endereço IP. **Nota:** Dependendo das configurações de rede, pode ser preciso digitar "`https://`" em vez de "`http://`" antes do endereço IP da impressora para acessar o Servidor da Web Incorporado. **c** Pressione **Enter**. O Servidor de Web Incorporado abre?	O problema foi solucionado.	Ir para a etapa 3.
Etapa 3 Verifique se a rede está funcionando. **a** Imprima uma página de configuração de rede. **b** Consulte a primeira seção da página de configuração de rede e confirme se o status está definido como Conectado. **Nota:** Se o status estiver definido como Não conectado, talvez a conexão esteja intermitente ou o cabo de rede não esteja funcionando corretamente. Consulte o responsável pelo suporte do sistema para obter uma solução e depois imprima outra página de configuração da rede. **c** Abra o navegador da Web e digite o endereço IP da impressora. **d** Pressione **Enter**. O Servidor de Web Incorporado abre?	O problema foi solucionado.	Ir para a etapa 4.
Etapa 4 Verifique se as conexões dos cabos com a impressora e o servidor de impressão estão firmes. **a** Conecte os cabos de maneira apropriada. Para obter mais informações, consulte a documentação de configuração fornecida com a impressora. **b** Abra o navegador da Web e digite o endereço IP da impressora. **c** Pressione **Enter**. O Servidor de Web Incorporado abre?	O problema foi solucionado.	Ir para a etapa 5.
Etapa 5 Desative temporariamente os servidores proxy da Web. Os servidores proxy da Web podem bloquear ou restringir o acesso a certos sites, incluindo o Servidor da Web incorporado. O Servidor de Web Incorporado abre?	O problema foi solucionado.	Entre em contato com o funcionário do suporte ao sistema.

Entrando em contato com o suporte ao cliente

Ao entrar em contato com o Suporte ao cliente, descreva o problema que você está tendo, a mensagem exibida no visor da impressora e as etapas que você já executou para tentar solucionar o problema.

Você precisa saber o modelo e o número de série da impressora. Para obter mais informações, veja a etiqueta na tampa frontal superior interna ou na parte traseira da impressora. O número de série também está listado na página de configurações de menu.

A Lexmark tem várias maneiras de ajudá-lo a solucionar um problema de impressão. Visite o site de suporte da Lexmark na Internet em **http://support.lexmark.com** e selecione uma das seguintes opções:

Biblioteca sobre tecnologia	Você pode navegar pela biblioteca de manuais, documentação de suporte, drivers e outros downloads que o ajudarão a solucionar problemas comuns.
E-mail	Você pode enviar um e-mails para a equipe da Lexmark, descrevendo o problema. Um representante de atendimento ao cliente responderá e fornecerá informações para solucionar o seu problema.
Bate-papo	Você pode bater papo diretamente com um representante de atendimento ao cliente. Ele pode trabalhar com você na solução do problema da impressora ou fornecer Serviço assistido. Nesse caso, o representante de atendimento ao cliente conecta-se remotamente ao seu computador através da Internet para solucionar problemas, instalar atualizações ou realizar outras tarefas para ajudá-lo a usar o seu produto Lexmark corretamente.

Suporte por telefone também está disponível. Nos EUA ou no Canadá, ligue para 1-800-539-6275. Para outros países/regiões, visite o site da Lexmark na Internet, em **http://support.lexmark.com**.

Avisos

Informações sobre o produto

Nome do produto:

Lexmark M3150dn

Tipo de máquina:

4514

Modelo(s):

638

Aviso de edição

Agosto de 2014

O parágrafo a seguir não se aplica a países onde as cláusulas descritas não são compatíveis com a lei local: A LEXMARK INTERNATIONAL, INC. FORNECE ESTA PUBLICAÇÃO “NO ESTADO EM QUE SE ENCONTRA”, SEM QUALQUER TIPO DE GARANTIA, EXPRESSA OU TÁCITA, INCLUINDO, ENTRE OUTRAS, GARANTIAS IMPLÍCITAS DE COMERCIABILIDADE OU ADEQUAÇÃO A UM DETERMINADO PROPÓSITO. Alguns estados não permitem a contestação de garantias expressas ou implícitas em certas transações. Conseqüentemente, é possível que esta declaração não se aplique ao seu caso.

É possível que esta publicação contenha imprecisões técnicas ou erros tipográficos. Serão feitas alterações periódicas às informações aqui contidas; essas alterações serão incorporadas em edições futuras. Alguns aperfeiçoamentos ou alterações nos produtos ou programas descritos poderão ser feitos a qualquer momento.

As referências feitas nesta publicação a produtos, programas ou serviços não implicam que o fabricante pretenda torná-los disponíveis em todos os países nos quais opera. Qualquer referência a um produto, programa ou serviço não tem a intenção de afirmar ou sugerir que apenas aquele produto, programa ou serviço possa ser usado. Qualquer produto, programa ou serviço funcionalmente equivalente que não infrinja qualquer direito de propriedade intelectual existente poderá ser usado no seu lugar. A avaliação e verificação da operação em conjunto com outros produtos, programas ou serviços, exceto aqueles expressamente designados pelo fabricante, são de responsabilidade do usuário.

Para obter suporte técnico da Lexmark, acesse **http://support.lexmark.com**.

Para obter informações sobre suprimentos e downloads, acesse **www.lexmark.com**.

© 2014 Lexmark Internacional, Inc.

Todos os direitos reservados.

Marcas registradas

Lexmark, Lexmark com desenho de losango, MarkNet e MarkVision são marcas registradas da Lexmark International, Inc. nos Estados Unidos e/ou em outros países.

PrintCryption é marca registrada da Lexmark International, Inc.

Mac e o logotipo da Mac são marcas comerciais da Apple Inc., registradas nos Estados Unidos e outros países.

PCL® é marca registrada de indústria e comércio da Hewlett-Packard Company. PCL é a designação da Hewlett-Packard Company para um conjunto de comandos (linguagem) e funções de impressora incluído em seus produtos de impressora. Esta impressora foi projetada para ser compatível com a linguagem PCL. Isso significa que a impressora reconhece comandos PCL utilizados em vários aplicativos e que ela emula as funções correspondentes aos comandos.

Os termos a seguir são marcas registradas ou marcas registradas de indústria e comércio destas empresas:

Albertus	The Monotype Corporation plc
Antique Olive	Monsieur Marcel OLIVE
Apple-Chancery	Apple Computer, Inc.
Arial	The Monotype Corporation plc
CG Times	Com base em Times New Roman, sob a licença da The Monotype Corporation plc, um produto da Agfa Corporation
Chicago	Apple Computer, Inc.
Clarendon	Linotype-Hell AG e/ou suas subsidiárias
Eurostile	Nebiolo
Geneva	Apple Computer, Inc.
GillSans	The Monotype Corporation plc
Helvetica	Linotype-Hell AG e/ou suas subsidiárias
Hoefler	Jonathan Hoefler Type Foundry
ITC Avant Garde Gothic	International Typeface Corporation
ITC Bookman	International Typeface Corporation
ITC Mona Lisa	International Typeface Corporation
ITC Zapf Chancery	International Typeface Corporation
Joanna	The Monotype Corporation plc
Marigold	Arthur Baker
Monaco	Apple Computer, Inc.
New York	Apple Computer, Inc.
Oxford	Arthur Baker
Palatino	Linotype-Hell AG e/ou suas subsidiárias
Stempel Garamond	Linotype-Hell AG e/ou suas subsidiárias
Taffy	Agfa Corporation
Times New Roman	The Monotype Corporation plc
Univers	Linotype-Hell AG e/ou suas subsidiárias

Todas as outras marcas registradas pertencem a seus respectivos proprietários.

AirPrint e o logotipo do AirPrint são marcas comerciais da Apple, Inc.

Aviso de componente modular

Os modelos equipados com wireless contêm os seguintes componentes modulares:

Tipo/Modelo regulamentar da Lexmark LEX-M01-005; ID da FCC:IYLLEXM01005; IC:2376A-M01005

Avisos de licença

Todos os avisos de licenciamento associados a este produto podem ser vistos no diretório raiz do CD de documentação.

Níveis de emissão de ruído

As medições a seguir foram realizadas em conformidade com a ISO 7779 e reportadas de acordo com a ISO 9296.

Nota: alguns modos podem não ser aplicáveis ao seu produto.

Pressão sonora média em 1 metro, dBA	
Imprimindo	55 (um lado); 54 (frente e verso)
Pronto	N/A

Os valores estão sujeitos a alterações. Consulte **www.lexmark.com** para obter os valores atuais.

Diretiva de resíduos de equipamentos elétricos e eletrônicos (WEEE, Waste from Electrical and Electronic Equipment)

O logotipo WEEE representa programas e procedimentos específicos da reciclagem de produtos eletrônicos nos países da União Européia. Estimulamos a reciclagem de nossos produtos.

Se você tiver outras dúvidas sobre as opções de reciclagem, visite o site da Lexmark em **www.lexmark.com** para obter o telefone do escritório de vendas local.

Descarte do produto

Não descarte a impressora ou os suprimentos da mesma forma que o lixo doméstico regular. Consulte as autoridades locais quanto ao descarte e às opções de reciclagem.

Taiwan waste dry cell batteries recycle logo notice

According to Article 15 of the Waste Disposal Act in the announcement of Taiwan EPA, the producing or the importing manufacturer is responsible for recycling, clearance, and disposal of dry cell batteries, batteries packaged with products and sold, given, and promoted with products to consumers may be labeled with the recycling mark with the remark "please recycle waste batteries" on the product package, the label, or the product manual. Enclosed please find the

waste dry cell batteries recycle logo with the remark. Please give the waste dry cell batteries to a company who has the waste dry cell batteries recycle logo and provides the recycle service in order to have the appropriate process for the waste dry cell batteries.

廢電池請回收

Aviso de sensibilidade à estática

Este símbolo identifica peças sensíveis à estática. Não toque nas áreas próximas a este símbolo sem antes tocar na estrutura de metal da impressora.

ENERGY STAR

Todo produto da Lexmark que apresenta o emblema ENERGY STAR no produto ou em uma tela de inicialização está certificado e em conformidade com os requisitos ENERGY STAR da Environmental Protection Agency (EPA) da forma como foi configurado quando do envio pela Lexmark.

Informações sobre temperatura

Temperatura ambiental de operações	16 a 32 °C (60 a 90 °F)
Temperatura de envio	-40 a 43,3 °C (-40 a 110 °F)
Temperatura de armazenamento e umidade relativa	1 a 35 °C (34 a 95 °F) Umidade relativa de 8 a 80%

Aviso sobre laser

A impressora foi certificada nos EUA por estar em conformidade com os requisitos do DHHS 21 CFR, capítulo I, subcapítulo J, para produtos a laser de Classe I (1) e, nos demais países, foi certificada como produto a laser de Classe I em conformidade com os requisitos da IEC 60825-1.

Os produtos a laser de Classe I não são considerados perigosos. A impressora contém, internamente, um laser de Classe IIIb (3b) que é um laser de arsenieto de gálio de 7 miliwatts operando no comprimento de onda de 655-675 nanômetros. O sistema do laser e a impressora foram projetados para que jamais haja acesso humano à radiação do laser acima do nível da Classe I durante a operação normal ou a manutenção pelo usuário ou sob as condições de manutenção prescritas.

Etiqueta de aviso sobre laser

Pode haver uma etiqueta de aviso sobre laser afixada a esta impressora, como mostrado a seguir:

DANGER - Invisible laser radiation when cartridges are removed and interlock defeated. Avoid exposure to laser beam.
PERIGO - Radiação a laser invisível será liberada se os cartuchos forem removidos e o lacre rompido. Evite a exposição aos feixes de laser.
Opasnost - Nevidljivo lasersko zračenje kada su kasete uklonjene i poništena sigurnosna veza. Izbjegavati izlaganje zracima.
NEBEZPEČÍ - Když jsou vyjmuty kazety a je odblokována pojistka, ze zařízení je vysíláno neviditelné laserové záření. Nevystavujte se působení laserového paprsku.
FARE - Usynlig laserstråling, når patroner fjernes, og spærreanordningen er slået fra. Undgå at blive udsat for laserstrålen.
GEVAAR - Onzichtbare laserstraling wanneer cartridges worden verwijderd en een vergrendeling wordt genegeerd. Voorkom blootstelling aan de laser.
DANGER - Rayonnements laser invisibles lors du retrait des cartouches et du déverrouillage des loquets. Eviter toute exposition au rayon laser.
VAARA - Näkymätöntä lasersäteilyä on varottava, kun värikasetit on poistettu ja lukitus on auki. Vältä lasersäteelle altistumista.
GEFAHR - Unsichtbare Laserstrahlung beim Herausnehmen von Druckkassetten und offener Sicherheitssperre. Laserstrahl meiden.
ΚΙΝΔΥΝΟΣ - Έκλυση αόρατης ακτινοβολίας laser κατά την αφαίρεση των κασετών και την απασφάλιση της μανδάλωσης. Αποφεύγετε την έκθεση στην ακτινοβολία laser.
VESZÉLY – Nem látható lézersugárzás fordulhat elő a patronok eltávolításakor és a zárószerkezet felbontásakor. Kerülje a lézersugárnak való kitettséget.
PERICOLO - Emissione di radiazioni laser invisibili durante la rimozione delle cartucce e del blocco. Evitare l´esposizione al raggio laser.
FARE – Usynlig laserstråling når kassettene tas ut og sperren er satt ut av spill. Unngå eksponering for laserstrålen.
NIEBEZPIECZEŃSTWO - niewidzialne promieniowanie laserowe podczas usuwania kaset i blokady. Należy unikać naświetlenia promieniem lasera.
ОПАСНО! Невидимое лазерное излучение при извлеченных картриджах и снятии блокировки. Избегайте воздействия лазерных лучей.
Pozor – Nebezpečenstvo neviditeľného laserového žiarenia pri odobratých kazetách a odblokovanej poistke. Nevystavujte sa lúčom.
PELIGRO: Se producen radiaciones láser invisibles al extraer los cartuchos con el interbloqueo desactivado. Evite la exposición al haz de láser.
FARA – Osynlig laserstrålning när patroner tas ur och spärrmekanismen är upphävd. Undvik exponering för laserstrålen.
危**险** - 当移除碳粉盒及互**锁**失效**时**会**产**生看不**见**的激光**辐**射，**请**避免暴露在激光光束下。
危險 - 移除碳粉匣與安全連續開關失效時會**產**生看不見的雷射輻射。請避免曝露在雷射光束下。
危険 - カートリッジが取り外され、内部ロックが無効になると、見えないレーザー光が放射されます。 このレーザー光に当たらないようにしてください。

Consumo de energia

Consumo de energia do produto

A tabela a seguir documenta as características de consumo de energia do produto.

Nota: alguns modos podem não ser aplicáveis ao seu produto.

modo	Descrição	Consumo de energia (Watts)
Imprimindo	O produto está gerando uma cópia impressa tendo como origem impulsos eletrônicos.	640
Copiar	O produto está gerando uma cópia impressa tendo como origem documentos impressos originais.	NA

modo	Descrição	Consumo de energia (Watts)
Digitalizar	O produto está digitalizando documentos impressos.	NA
Pronto	O produto está aguardando um trabalho de impressão.	9,4
Modo de suspensão	O produto está no modo de economia de energia de nível superior.	3
Hibernação	O produto está no modo de economia de energia de nível inferior.	0,5
Desligado	O produto está conectado a uma tomada, mas o interruptor está desligado.	0

Os níveis de consumo de energia relacionados na tabela anterior representam médias registradas ao longo do tempo. Picos de energia instantâneos podem ser significativamente mais altos que a média.

Os valores estão sujeitos a alterações. Consulte **www.lexmark.com** para obter os valores atuais.

Modo de suspensão

Este produto foi desenvolvido com um modo de economia de energia chamado *Modo de suspensão*. O Modo de suspensão economiza energia diminuindo o consumo durante longos períodos de inatividade. O modo de suspensão é automaticamente ativado quando o produto não é usado durante um período especificado, chamado de *Tempo limite do modo de suspensão*.

Tempo limite do modo de suspensão padrão de fábrica para este produto (em minutos):	20

Pelo uso dos menus de configuração, o Tempo limite do modo de suspensão pode ser ficar entre 1 e 120 minutos. A definição do Tempo limite do modo de suspensão reduz o consumo de energia, mas pode aumentar o tempo de resposta do produto. Definir o Tempo limite do modo de suspensão para um valor alto mantém resposta rápida, mas consome mais energia.

Modo de hibernação

Este produto foi desenvolvido com modo de operação com energia extremamente baixa chamado *Modo Hibernação*. Ao operar no modo Hibernação, todos os outros sistemas e dispositivos são desligados com segurança.

O modo Hibernação pode ser inserido usando um dos métodos a seguir:

- Usando o Tempo limite de hibernação
- Usando os modos de Programação de energia
- Usando o botão Suspender/Hibernar

O padrão de fábrica Tempo até hibernação desse produto em todos os países e regiões	3 dias

A quantidade de tempo que a impressora aguarda depois que um trabalho é impresso antes que ele entre no modo de Hibernação pode ser modificada entre uma hora e um mês.

Modo de inatividade

Caso este produto possua o modo desligado, que ainda consome uma pequena quantidade de energia, é necessário que o cabo de alimentação seja desconectado da tomada a fim de interromper completamente o consumo de energia do produto.

Uso total de energia

Em algumas situações, é útil calcular o uso total de energia do produto. Como as indicações de consumo de energia são representadas em unidades de energia Watts, deve-se multiplicar o consumo de energia pelo tempo que o produto permanece em cada modo, para calcular o uso de energia. O uso total de energia do produto corresponde à soma do uso de energia de cada modo.

Conformidade com as diretivas da Comunidade Europeia (CE)

Este produto está em conformidade com os requisitos de proteção das diretivas do Conselho da CE 2004/108/EC, 2006/95/EC, 2009/125/EC e 2011/65/UE sobre a aproximação e a harmonização das leis dos estados-membros em relação à compatibilidade eletromagnética, à segurança de equipamentos elétricos projetados para uso dentro de determinados limites de tensão, ecodesign de produtos que usam energia, e de restrição do uso de determinadas substâncias perigosas em equipamentos elétricos e eletrônicos.

O fabricante deste produto: Lexmark International, Inc., 740 West New Circle Road, Lexington, KY, 40550 EUA. O representante autorizado: Lexmark International Technology Hungária Kft., 8 Lechner Ödön fasor, Millennium Tower III, 1095, Budapeste, HUNGRIA. A declaração de conformidade com os requisitos das diretivas está disponível a pedido no Representante autorizado.

Este produto está de acordo com os limites de Classe B do EN 55022 e com os requisitos de segurança do EN 60950-1.

Avisos regulamentares para produtos sem fio

Esta seção contém as seguintes informações regulamentares pertencentes aos produtos sem fio que contém transmissores, por exemplo, mas não se limitam a, cartões de rede sem fio ou leitores de cartão.

Exposição à radiação de radiofreqüência

A energia de saída de radiação deste dispositivo é muito mais baixa do que os limites de exposição à radiofreqüência da FCC e outros órgãos de regulamentação. Uma separação mínima de 20 cm (8 pol) deve ser mantida entre a antena e qualquer pessoa para que esse dispositivo atenda aos requisitos da FFC e outros órgãos de regulamentação de exposição à radiofreqüência.

Notice to users in Brazil

Este equipamento opera em carater secundario, isto e, nao tem direito a protecao contra interferencia prejudicial, mesmo de estacoes do mesmo tipo, e nao pode causar interferencia a sistemas operando em carater primario. (Res.ANATEL 282/2001).

Aviso para usuários da União Europeia

Os produtos com a marca CE estão em conformidade com os requisitos de proteção das diretivas 2004/108/EC, 2006/95/EC, 1999/5/EC e 2009/125/EC do Conselho da CE sobre a aproximação e a harmonização das leis dos estados membros em relação à compatibilidade eletromagnética, à segurança de equipamentos elétricos projetados para uso dentro de determinados limites de tensão e em equipamentos de rádio e terminais de telecomunicações e no eco--design de produtos que usam energia.

A conformidade é indicada pela marca CE.

O fabricante deste produto: Lexmark International, Inc., 740 West New Circle Road, Lexington, KY, 40550 EUA. O representante autorizado: Lexmark International Technology Hungária Kft., 8 Lechner Ödön fasor, Millennium Tower III, 1095, Budapeste, Hungria. Uma declaração de conformidade com os requisitos das diretivas pode ser obtida com o representante autorizado.

Este produto está de acordo com os limites de Classe B do EN 55022 e com os requisitos de segurança do EN 60950-1.

Consulte a tabela no final da serão Avisos para obter mais informações sobre conformidade.

Este produto pode ser usado nos países indicados na tabela abaixo.

AT	BE	BG	CH	CY	CZ	DE	DK	EE
EL	ES	FI	FR	HR	HU	IE	IS	IT
LI	LT	LU	LV	MT	NL	NO	PL	PT
RO	SE	SI	SK	TR	Reino Unido			

Česky	Společnost Lexmark International, Inc. tímto prohlašuje, že výrobek tento výrobek je ve shodě se základními požadavky a dalšími příslušnými ustanoveními směrnice 1999/5/ES.
Dansk	Lexmark International, Inc. erklærer herved, at dette produkt overholder de væsentlige krav og øvrige relevante krav i direktiv 1999/5/EF.
Deutsch	Hiermit erklärt Lexmark International, Inc., dass sich das Gerät dieses Gerät in Übereinstimmung mit den grundlegenden Anforderungen und den übrigen einschlägigen Bestimmungen der Richtlinie 1999/5/EG befindet.
Ελληνική	ΜΕ ΤΗΝ ΠΑΡΟΥΣΑ Η LEXMARK INTERNATIONAL, INC. ΔΗΛΩΝΕΙ ΟΤΙ ΑΥΤΟ ΤΟ ΠΡΟΪΟΝ ΣΥΜΜΟΡΦΩΝΕΤΑΙ ΠΡΟΣ ΤΙΣ ΟΥΣΙΩΔΕΙΣ ΑΠΑΙΤΗΣΕΙΣ ΚΑΙ ΤΙΣ ΛΟΙΠΕΣ ΣΧΕΤΙΚΕΣ ΔΙΑΤΑΞΕΙΣ ΤΗΣ ΟΔΗΓΙΑΣ 1999/5/ΕΚ.
English	Hereby, Lexmark International, Inc., declares that this type of equipment is in compliance with the essential requirements and other relevant provisions of Directive 1999/5/EC.
Español	Por medio de la presente, Lexmark International, Inc. declara que este producto cumple con los requisitos esenciales y cualesquiera otras disposiciones aplicables o exigibles de la Directiva 1999/5/CE.
Eesti	Käesolevaga kinnitab Lexmark International, Inc., et seade see toode vastab direktiivi 1999/5/EÜ põhinõuetele ja nimetatud direktiivist tulenevatele muudele asjakohastele sätetele.
Suomi	Lexmark International, Inc. vakuuttaa täten, että tämä tuote on direktiivin 1999/5/EY oleellisten vaatimusten ja muiden sitä koskevien direktiivin ehtojen mukainen.
Français	Par la présente, Lexmark International, Inc. déclare que l'appareil ce produit est conforme aux exigences fondamentales et autres dispositions pertinentes de la directive 1999/5/CE.
Magyar	Alulírott, Lexmark International, Inc. nyilatkozom, hogy a termék megfelel a vonatkozó alapvetõ követelményeknek és az 1999/5/EC irányelv egyéb elõírásainak.
Íslenska	Hér með lýsir Lexmark International, Inc. yfir því að þessi vara er í samræmi við grunnkröfur og aðrar kröfur, sem gerðar eru í tilskipun 1999/5/EC.
Italiano	Con la presente Lexmark International, Inc. dichiara che questo questo prodotto è conforme ai requisiti essenziali ed alle altre disposizioni pertinenti stabilite dalla direttiva 1999/5/CE.

Latviski	Ar šo Lexmark International, Inc. deklarē, ka šis izstrādājums atbilst Direktīvas 1999/5/EK būtiskajām prasībām un citiem ar to saistītajiem noteikumiem.
Lietuvių	Šiuo Lexmark International, Inc. deklaruoja, kad šis produktas atitinka esminius reikalavimus ir kitas 1999/5/EB direktyvos nuostatas.
Malti	Bil-preżenti, Lexmark International, Inc., jiddikjara li dan il-prodott huwa konformi mal-ħtiġijiet essenzjali u ma dispożizzjonijiet oħrajn relevanti li jinsabu fid-Direttiva 1999/5/KE.
Nederlands	Hierbij verklaart Lexmark International, Inc. dat het toestel dit product in overeenstemming is met de essentiële eisen en de andere relevante bepalingen van richtlijn 1999/5/EG.
Norsk	Lexmark International, Inc. erklærer herved at dette produktet er i samsvar med de grunnleggende krav og øvrige relevante krav i direktiv 1999/5/EF.
Polski	Niniejszym Lexmark International, Inc. oświadcza, że niniejszy produkt jest zgodny z zasadniczymi wymogami oraz pozostałymi stosownymi postanowieniami Dyrektywy 1999/5/EC.
Português	A Lexmark International Inc. declara que este produto está em conformidade com os requisitos essenciais e outras disposições da Diretiva 1999/5/CE.
Slovensky	Lexmark International, Inc. týmto vyhlasuje, že tento produkt spĺňa základné požiadavky a všetky príslušné ustanovenia smernice 1999/5/ES.
Slovensko	Lexmark International, Inc. izjavlja, da je ta izdelek v skladu z bistvenimi zahtevami in ostalimi relevantnimi določili direktive 1999/5/ES.
Svenska	Härmed intygar Lexmark International, Inc. att denna produkt står i överensstämmelse med de väsentliga egenskapskrav och övriga relevanta bestämmelser som framgår av direktiv 1999/5/EG.

Patent acknowledgment

The use of this product or service is subject to the reasonable, non-discriminatory terms in the Intellectual Property Rights (IPR) Disclosure of Certicom Corp. at the IETF for Elliptic Curve Cryptography (ECC) Cipher Suites for Transport Layer Security (TLS) implemented in the product or service.

The use of this product or service is subject to the reasonable, non-discriminatory terms in the Intellectual Property Rights (IPR) Disclosure of Certicom Corp. at the IETF for TLS Elliptic Curve Cipher Suites with SHA-256/382 and AES Galois Counter Mode (GCM) implemented in the product or service.

The use of this product or service is subject to the reasonable, non-discriminatory terms in the Intellectual Property Rights (IPR) Disclosure of Certicom Corp. at the IETF for TLS Suite B Profile for Transport Layer Security (TLS) implemented in the product or service.

The use of this product or service is subject to the reasonable, non-discriminatory terms in the Intellectual Property Rights (IPR) Disclosure of Certicom Corp. at the IETF for Addition of the Camellia Cipher Suites to Transport Layer Security (TLS) implemented in the product or service.

The use of certain patents in this product or service is subject to the reasonable, non-discriminatory terms in the Intellectual Property Rights (IPR) Disclosure of Certicom Corp. at the IETF for AES-CCM ECC Cipher Suites for TLS implemented in the product or service.

The use of this product or service is subject to the reasonable, non-discriminatory terms in the Intellectual Property Rights (IPR) Disclosure of Certicom Corp. at the IETF for IKE and IKEv2 Authentication Using the Eliptic Curve Digital Signature Algorithm (ECDSA) implemented in the product or service.

The use of this product or service is subject to the reasonable, non-discriminatory terms in the Intellectual Property Rights (IPR) Disclosure of Certicom Corp. at the IETF for Suite B Cryptographic Suites for IPSec implemented in the product or service.

The use of this product or service is subject to the reasonable, non-discriminatory terms in the Intellectual Property Rights (IPR) Disclosure of Certicom Corp. at the IETF for Algorithms for Internet Key Exchange version 1 (IKEv1) implemented in the product or service.

Índice

[

[tipo de suprimento] não Lexmark, consulte o Guia do usuário [33.xy] 133
[x]-atolamento de página, limpe a bandeja padrão. [20y.xx] 121
[x]-atolamento de papel, abra a bandeja [x]. [24y.xx] 123
[x]-atolamento de papel, abra a porta frontal. [20y.xx] 117
[x]-atolamento de papel, abra a porta traseira. [20y.xx] 120
[x]-atolamento de papel, retire a bandeja 1 para limpar a guia duplex. [23y.xx] 122

A

acessando a placa de controle 13
adicionando opções de hardware
  driver de impressão 20
a impressora imprime páginas em branco 159
ajustando a tonalidade do toner 46
ajustando o brilho do visor da impressora 97
ajustando o modo de suspensão 96
alimentação de papel, solução de problemas
  a mensagem permanece após a limpeza do atolamento 142
alimentador multifunção
  carregamento 31
Alterar [origem do papel] para [nome do tipo personalizado], carregar [orientação] 126
Alterar [origem do papel] para [sequência personalizada], carregar [orientação] 126
Alterar [origem do papel] para [tamanho do papel], carregue [orientação] 127
armazenamento
  papel 42
  suprimentos 104
assistente de configuração sem fio
  uso 22
Atolamento de [x] página(s), limpe o alimentador manual. [25y.xx] 124
atolamentos
  acesso 115
  mensagens 115
  para evitar 114
atolamentos, limpeza
  na área duplex 122
  na bandeja [x] 123
  na bandeja padrão 121
  na porta frontal 117
  na porta traseira 120
  no alimentador manual 124
atolamentos de papel
  para evitar 114
atolamentos de papel, limpando
  na área duplex 122
  na bandeja [x] 123
  na bandeja padrão 121
  na porta frontal 117
  na porta traseira 120
  no alimentador manual 124
avisos 170, 171, 172, 173, 174, 175, 176, 177
avisos da FCC 176
avisos de emissão 172, 176
avisos de telecomunicações 176

B

Bandeja de 550 folhas
  instalação 17
bandeja opcional
  carregamento 26
bandeja padrão
  carregamento 26
bandeja padrão, uso 25
bandeja para 250 folhas
  instalação 17
bandejas
  carregamento 26
  conexão 34
  desligamento 34

C

cabos
  Ethernet 18
  paralela 18
  USB 18
Cancelamento de um trabalho de impressão
  a partir do painel de controle da impressora 48
  de um computador 49
carregamento
  alimentador multifunção 31
  bandejas 26
Carregue [origem do papel] com [nome de tipo personalizado] [orientação] 130
Carregue [origem do papel] com [sequência personalizada] [orientação] 130
Carregue [origem do papel] com [tamanho do papel] [orientação] 130
Carregue [origem do papel] com [tipo do papel] [tamanho do papel] [orientação] 131
Carregue alimentador manual com [sequência personalizada] [orientação] 131
Carregue o alimentador manual com [nome de tipo personalizado] [orientação] 131
Carregue o alimentador manual com [tamanho do papel] [orientação] 131
Carregue o alimentador manual com o [tipo do papel] [tamanho do papel] [orientação] 132
cartão de memória 12
  instalação 15
cartões
  carregamento, alimentador multiuso 31
  dicas 37
Cartucho baixo [88.xy] 126
cartucho de toner
  pedido 103
  substituindo 104
Cartucho muito baixo, [x] estimado págs restantes [88.xy] 126
Cartucho quase baixo [88.xy] 126
Cartuchos de toner
  reciclagem 99
colocando a bandeja opcional 26

colocando a bandeja padrão 26
conectando a rede sem fio
  usando o Servidor da Web Incorporado 23
  use o Método PBC (Configuração do Botão de Controle) 22
  use o Método PIN (Número de Identificação Pessoal) 22
  uso do assistente de configuração sem fio 22
conexão de cabos 18
configuração
  endereço TCP/IP 62
  notificações de suprimentos, cartucho de toner 110
  notificações de suprimentos, kit de manutenção 110
  notificações de suprimentos, unidade de criação de imagens 110
  tamanho do papel 25
  tipo de papel 25
  várias impressoras 111
Configuração alterada, alguns trabalhos suspensos não foram restaurados [57] 127
configuração da Ethernet
  preparando 20
configuração de notificação de suprimentos 110
Configuração do Modo econômico 95
configuração do Tempo limite de hibernação 96
configuração na rede sem fio
  usando o Servidor da Web Incorporado 23
configurações
  impressora 9
configurações ambientais
  brilho do visor da impressora, ajustando 97
  economia de suprimentos 94
  Modo de hibernação 96
  Modo de suspensão 96
  Modo econômico 95
  Modo silencioso 95
  Programar modos de energia 97
  Tempo limite de hibernação 96
configurações da impressora 9
configurações de conservação
  brilho, ajuste 97
  economia de suprimentos 94
  Modo de hibernação 96
  Modo de suspensão 96
  Modo econômico 95
  Modo silencioso 95
  Programar modos de energia 97
  Tempo limite de hibernação 96
configurações de segurança
  limpando 101
Configurações de tamanho do papel Universal
  configuração 25
configurações do dispositivo e da rede
  limpando 101
configurações ecologicamente corretas
  Modo de hibernação 96
  Modo econômico 95
  Modo silencioso 95
  Programar modos de energia 97
  Tempo limite de hibernação 96
configurações individuais
  limpando 101
criando um PIN para o painel de controle da impressora 112

D

dados confidenciais
  informações sobre segurança 101
das peças e dos suprimentos, status
  verificando, no painel de controle da impressora 113
declaração de volatilidade 100
defeitos de impressão recorrentes aparecem nas impressões 155
definição das configurações de tamanho do papel Universal 25
definições de menu
  carregamento em várias impressoras 111
densidade de impressão irregular 167
desligamento de bandejas 34
dicas
  cartões 37
  em uso de envelopes 37
  papel timbrado 38
  sobre uso de etiquetas 38
  transparências 38
dicas para usar envelopes 37
dispositivo móvel
  impressão a partir de 47
documentos, impressão
  a partir do Macintosh 46
  a partir do Windows 46
driver de impressão
  opções de hardware, adicionando 20

E

economia de suprimentos 94
Embedded Solutions
  limpando 101
entrando em contato com o suporte ao cliente 169
envelopes
  carregamento, alimentador multiuso 31
  dicas sobre o uso 37
Erro de leitura da unidade USB. Remova o USB. 128
Erro de leitura do hub USB. Remova o hub. 128
Erro de software da rede [x] [54] 133
Erro de software de rede padrão [54] 136
Erro em opção serial [x] [54] 136
etiquetas, papel
  dicas sobre o uso 38
etiquetas de papel
  carregamento, alimentador multiuso 31
evitando atolamentos 42
evitando atolamentos de papel 114
Excesso de bandejas acopladas [58] 137
Excesso de opções de memória flash instaladas [58] 137
exibição
  relatórios 110
exibir, painel de controle da impressora
  ajuste de brilho 97

F

Fechar porta frontal 127
Flash não formatada detectada [53] 137

Foi necessário reiniciar a impressora. O último trabalho pode estar incompleto. 134

G

Guia do Administrador do Servidor da Web Incorporado
  onde encontrar 101

H

Hub USB não suportado, remova 128

I

impressão
  a partir do Macintosh 46
  a partir do Windows 46
  de um dispositivo móvel 47
  lista de amostra de fontes 48
  lista de diretórios 48
  página de configuração de rede 24
  página de definições de menu 24
impressão de trabalhos confidenciais e outros trabalhos suspensos
  a partir de um computador com o Macintosh 47
  a partir do Windows 47
impressão de uma página de configuração de rede 24
impressão de um documento 46
impressora 19
  espaços livres mínimos 8
  modelo básico 9
  movimentação 8, 108, 109
  seleção do local 8
  transporte 109
imprimindo de um dispositivo móvel 47
informações da impressora
  onde encontrar 7
informações de configuração
  rede sem fio 21
informações sobre segurança 5, 6, 172
Inserir Bandeja [x] 129
instalação de uma placa opcional 14
instalando a bandeja para 250 folhas 17
instalando a bandeja para 550 folhas 17
instalando impressora 19
irregularidades na impressão 154

K

kit de manutenção
  pedido 103
Kit de manutenção baixo [80.xy] 132
Kit de manutenção muito baixo, [x] estimado págs. restantes [80.xy] 132
Kit de manutenção quase baixo [80.xy] 132

L

ligação de bandejas 34
  atribuição de nomes de tipo de papel personalizado 35
limpando a memória volátil 100
limpeza
  parte externa da impressora 102
limpeza da impressora 102
limpeza da memória não volátil 101
lista de amostra de fontes
  impressão 48
lista de diretórios
  impressão 48
listras aparecem 165
listras brancas aparecem 165
listras brancas verticais aparecem 165
listras horizontais aparecem nas impressões 161
listras verticais aparecem nas impressões 162
localizando mais informações sobre a impressora 7
luz, indicador 10
luz indicadora 10

M

manter trabalhos de impressão
  impressão a partir do Windows 47
  impressão de um computador com o Macintosh 47
memória
  tipos instalados na impressora 100
Memória cheia [38] 132
Memória flash danificada detectada [51] 128
Memória insuficiente, alguns trabalhos suspensos foram excluídos [37] 129
Memória insuficiente, alguns trabalhos suspensos não serão restaurados [37] 130
Memória insuficiente para agrupar trabalho [37] 129
Memória insuficiente para operação de Desfragmentação de Memória Flash [37] 129
Memória insuficiente para suportar recurso Economia de recursos [35] 129
memória não volátil 100
  limpando 101
memória volátil 100
  limpando 100
mensagens da impressora
  [tipo de suprimento] não Lexmark, consulte o Guia do usuário [33.xy] 133
  [x]-atolamento de página, limpe a bandeja padrão. [20y.xx] 121
  [x]-atolamento de papel, abra a bandeja [x]. [24y.xx] 123
  [x]-atolamento de papel, abra a porta frontal. [20y.xx] 117
  [x]-atolamento de papel, abra a porta traseira. [20y.xx] 120
  Alterar [origem do papel] para [nome do tipo personalizado], carregar [orientação] 126
  Alterar [origem do papel] para [sequência personalizada], carregar [orientação] 126
  Alterar [origem do papel] para [tamanho do papel], carregue [orientação] 127
  Atolamento de [x] página(s), limpe o alimentador manual. [25y.xx] 124
  Carregue [origem do papel] com [nome de tipo personalizado] [orientação] 130

Carregue [origem do papel] com [sequência personalizada] [orientação] 130
Carregue [origem do papel] com [tamanho do papel] [orientação] 130
Carregue [origem do papel] com [tipo do papel] [tamanho do papel] [orientação] 131
Carregue alimentador manual com [sequência personalizada] [orientação] 131
Carregue o alimentador manual com [nome de tipo personalizado] [orientação] 131
Carregue o alimentador manual com [tamanho do papel] [orientação] 131
Carregue o alimentador manual com o [tipo do papel] [tamanho do papel] [orientação] 132
Cartucho baixo [88.xy] 126
Cartucho muito baixo, [x] estimado págs restantes [88.xy] 126
Cartucho quase baixo [88.xy] 126
Configuração alterada, alguns trabalhos suspensos não foram restaurados [57] 127
Erro de leitura da unidade USB. Remova o USB. 128
Erro de leitura do hub USB. Remova o hub. 128
Erro de software da rede [x] [54] 133
Erro de software de rede padrão [54] 136
Erro em opção serial [x] [54] 136
Excesso de bandejas acopladas [58] 137
Excesso de opções de memória flash instaladas [58] 137
Fechar porta frontal 127
Flash não formatada detectada [53] 137
Foi necessário reiniciar a impressora. O último trabalho pode estar incompleto. 134
Hub USB não suportado, remova 128
Inserir Bandeja [x] 129
Kit de manutenção baixo [80.xy] 132
Kit de manutenção muito baixo, [x] estimado págs. restantes [80.xy] 132
Kit de manutenção quase baixo [80.xy] 132
Memória cheia [38] 132
Memória flash danificada detectada [51] 128
Memória insuficiente, alguns trabalhos suspensos foram excluídos [37] 129
Memória insuficiente, alguns trabalhos suspensos não serão restaurados [37] 130
Memória insuficiente para agrupar trabalho [37] 129
Memória insuficiente para operação de Desfragmentação de Memória Flash [37] 129
Memória insuficiente para suportar recurso Economia de recursos [35] 129
Opção sem suporte no slot [x] [55] 137
Página complexa, alguns dados podem não ter sido impressos [39] 127
Porta paralela padrão desativada [56] 136
Porta USB padrão desativada [56] 136
Reinstalar unidade de criação de imagens em falta ou que não responde [31.xy] 134
Reinstale cartucho em falta ou que não responde [31.xy] 134
Remova papel da bandeja de saída padrão 134
Sem espaço livre suficiente na memória flash para os recursos [52] 133
Servidor SMTP não está configurado. Entre em contato com o administrador do sistema. 136, 137
Substitua a unidade de criação de imagens não suportada [32.xy] 135
Substitua o cartucho não suportado [32.xy] 135
Tamanho de papel incorreto, abra [origem do papel] [34] 128
Trocar [origem do papel] para [tipo do papel] [tamanho do papel] com colocação [orientação] 127
Trocar a unidade de criação de imagens, estimativa de 0 página(s) restante(s) [84.xy] 135
Trocar o kit de manutenção, estimativa de 0 página(s) restante(s) [80.xy] 135
Troque o cartucho, estimativa de 0 página(s) restante(s) [88.xy] 134
Troque o cartucho, incompatibilidade de região da impressora [42.xy] 134
Unidade de criação de imagens baixa [84.xy] 128
Unidade de criação de imagens muito baixa, [x] págs restantes estimadas [84.xy] 128
Unidade de criação de imagens quase baixa [84.xy] 128
mensagens sobre papel
[x]-atolamento de papel, retire a bandeja 1 para limpar a guia duplex. [23y.xx] 122
Menu Acabamento 84
Menu Ajuda 93
Menu Apagar arquivos de dados temporários 73
Menu AppleTalk 65
Menu Carregamento de papel 57
Menu Configuração 83
menu Configuração de SMTP 69
Menu Configuração universal 59
Menu Configurações gerais 74
Menu Configurar MF 54
Menu Contagem de trabalhos 86
Menu de emulação PCL 89
Menu Definir data e hora 73
Menu Diversos 71
Menu HTML 92
Menu imagem 93
Menu Impressão confidencial 71
Menu IPv6 64
Menu Log de auditoria de segurança 72
Menu NIC ativa 60
Menu Nomes personalizados 58

Menu Origem Padrão 51
Menu Paralela [x] 67
Menu PDF 89
Menu Peso do Papel 56
Menu Placa de rede 62
Menu PostScript 89
Menu Qualidade 86
Menu Rede [x] 60
Menu Rede padrão 60
Menu Relatórios 59, 62
menus
  Ajuda 93
  Apagar arquivos de dados temporários 73
  AppleTalk 65
  Carregamento de Papel 57
  Concluindo 84
  Configuração 83
  Configuração universal 59
  Configurações gerais 74
  Configurar MF 54
  Cont. de trabalhos 86
  Definir data e hora 73
  Diversos 71
  Emulação PCL 89
  HTML 92
  Imagem 93
  Impressão confidencial 71
  IPv6 64
  lista de 50
  Log de auditoria de segurança 72
  menu Configuração de SMTP 69
  NIC ativa 60
  Nomes personalizados 58
  Origem padrão 51
  Paralela [x] 67
  PDF 89
  Peso do Papel 56
  Placa de rede 62
  PostScript 89
  Qualidade 86
  rede [x] 60
  Rede padrão 60
  Relatórios 59, 62
  Sem fio 64
  Tam./tipo de papel 51
  TCP/IP 62
  Textura do Papel 54
  Tipos personalizados 58
  Trocar tamanho 54
  Unidade flash 81
  USB padrão 66
  Utilitários 88
  XPS 88
Menu Sem fio 64
Menu tam./tipo de papel 51
Menu TCP/IP 62
Menu Textura do papel 54
Menu Tipos personalizados 58
Menu Trocar Tamanho 54
Menu Unidade Flash 81
Menu USB padrão 66
Menu Utilitários 88
Menu XPS 88
Método de configuração do botão de ação
  uso 22
Método de número de identificação pessoal
  uso 22
Modo de hibernação
  uso 96
Modo de suspensão
  ajustando 96
Modo silencioso 95

N

não é possível abrir o Servidor da Web Incorporado 167
níveis de emissão de ruído 172
nome de tipo de papel personalizado
  criação 35
Nome do Tipo personalizado [x]
  criação 35
nomes de tipo de papel personalizado
  atribuição 35
notificações de suprimento
  configuração 110
número de páginas restantes
  estimativa 103

O

Opção sem suporte no slot [x] [55] 137
opcionais
  bandeja para 250 folhas, instalando 17
  bandeja para 550 folhas, instalando 17
  cartão de memória 15
  placas de firmware 12
  placas de memória 12
opções de hardware, adicionando driver de impressão 20
opções internas 12
opções internas disponíveis 12

P

padrões de fábrica, restauração 113
Página complexa, alguns dados podem não ter sido impressos [39] 127
página da Web sobre segurança
  onde encontrar 101
página de configuração de rede
  impressão 24
página de definições de menu
  impressão 24
painel de controle, impressora 10
  Luz do botão Suspender 11
  luz indicadora 11
painel de controle da impressora 10
  ajuste de brilho 97
  Luz do botão Suspender 11
  luz indicadora 11
  padrões de fábrica, restauração 113
  uso 10
painel de controle da impressora, vídeo virtual
  usando o Servidor da Web Incorporado 110
papel
  armazenamento 42
  características 39
  carregamento, alimentador multiuso 31
  configuração do tamanho 25
  configuração do tipo 25
  Definição de tamanho Universal 25
  formulários pré-impressos 40
  inaceitável 40
  papel timbrado 40
  reciclado 40
  seleção 40
  usando reciclado 94
papel reciclado
  uso 40, 94

papel timbrado
carregamento, alimentador multiuso 31
dicas sobre o uso 38
parada do papel, uso 25
parte externa da impressora
limpeza 102
peças
usando originais da Lexmark 102
verificação, usando o Servidor da Web Incorporado 113
verificação do status 113
pedido
kit de manutenção 103
unidade de criação de imagens 103
pedido de suprimentos
cartucho de toner 103
PIN do painel de controle da impressora
criação 112
placa de firmware 12
placa do controlador
acesso 13
placa opcional
instalação 14
Porta Ethernet 18
Porta paralela 18
Porta paralela padrão desativada [56] 136
Porta USB 18
Porta USB padrão desativada [56] 136
preparando a configuração da impressora em uma rede Ethernet 20
Programar modos de energia
uso 97
publicações
onde encontrar 7

R

reciclagem
Cartuchos de toner 99
Embalagem Lexmark 98
produtos da Lexmark 98
rede Ethernet
preparando para configurar a impressão por Ethernet 20
rede sem fio
informações de configuração 21
Reduzir ruído 95
Reinstalar unidade de criação de imagens em falta ou que não responde [31.xy] 134
Reinstale cartucho em falta ou que não responde [31.xy] 134
relatórios
exibição 110
Remova papel da bandeja de saída padrão 134
repetir trabalhos de impressão
impressão a partir do Windows 47
impressão de um computador com o Macintosh 47

S

segurança
modificação das configurações de impressão confidencial 111
segurança, trava 100
segurança da impressora
informações em 101
selecionando papel 40
selecionando um local para a impressora 8
Sem espaço livre suficiente na memória flash para os recursos [52] 133
Servidor da Web Incorporado
ajuste de brilho 97
cópia das configurações de outras impressoras 111
modificação das configurações de impressão confidencial 111
problema ao acessar 167
verificação do status das peças 113
verificação do status dos suprimentos 113
Servidor SMTP não está configurado. Entre em contato com o administrador do sistema. 136, 137
solução de problemas
entrando em contato com o suporte ao cliente 169
não é possível abrir o Servidor da Web Incorporado 167
solução de problemas básicos da impressora 138
verificação de uma impressora que não responde 138
solução de problemas, impressão
arquivos PDF com vários idiomas não são impressos 143
as páginas atoladas não são impressas novamente 143
a vinculação de bandejas não funciona 147
caracteres incorretos impressos 147
margens incorretas nas impressões 152
ocorrem quebras de página inesperadas 148
o papel atola com frequência 142
Os trabalhos grandes não são agrupados 148
os trabalhos não são impressos 143
os trabalhos suspensos não são impressos 145
o trabalho é impresso a partir da bandeja errada 146
o trabalho é impresso no papel errado 146
papel curvado 153
trabalho de impressão demora mais que o esperado 146
solução de problemas, opções da impressora
opção interna não foi detectada 140
problemas na bandeja 141
solução de problemas, qualidade de impressão
a impressão está muito clara 157
a impressão está muito escura 156
a impressora está imprimindo páginas em preto sólido 160
a qualidade de impressão em transparências não é boa 161
defeitos de impressão recorrentes aparecem nas impressões 155
densidade de impressão irregular 167
imagens fantasma aparecem nas impressões 151
impressão enviesada 160
irregularidades na impressão 154
listras brancas horizontais aparecem nas impressões 164
listras brancas na página 165

listras horizontais aparecem nas impressões 161
listras verticais 162
névoa do toner ou sombreamento de fundo 166
os caracteres têm bordas recortadas 149
o toner sai facilmente do papel 166
páginas em branco 159
páginas ou imagens cortadas 149
plano de fundo cinza em impressões 151
respingos de toner aparecem nas impressões 166
solução de problemas, visor
visor da impressora está em branco 139
solução de problemas básicos da impressora 138
solução de problemas de alimentação de papel
a mensagem permanece após a limpeza do atolamento 142
solução de problemas de impressão
arquivos PDF com vários idiomas não são impressos 143
as páginas atoladas não são impressas novamente 143
a vinculação de bandejas não funciona 147
caracteres incorretos impressos 147
margens incorretas nas impressões 152
ocorrem quebras de página inesperadas 148
o papel atola com frequência 142
Os trabalhos grandes não são agrupados 148
os trabalhos não são impressos 143
os trabalhos suspensos não são impressos 145
o trabalho é impresso a partir da bandeja errada 146
o trabalho é impresso no papel errado 146
papel curvado 153
trabalho de impressão demora mais que o esperado 146
solução de problemas de opções da impressora
opção interna não foi detectada 140
problemas na bandeja 141
solução de problemas de qualidade de impressão
a impressão está muito clara 157
a impressão está muito escura 156
a impressora está imprimindo páginas em preto sólido 160
a qualidade de impressão em transparências não é boa 161
defeitos de impressão recorrentes aparecem nas impressões 155
densidade de impressão irregular 167
imagens fantasma aparecem nas impressões 151
impressão enviesada 160
irregularidades na impressão 154
listras brancas 165
listras brancas horizontais aparecem nas impressões 164
listras horizontais aparecem nas impressões 161
listras verticais 162
névoa do toner ou sombreamento de fundo 166
os caracteres têm bordas recortadas 149
o toner sai facilmente do papel 166
páginas em branco 159
páginas ou imagens cortadas 149
plano de fundo cinza em impressões 151
respingos de toner aparecem nas impressões 166
solução de problemas do visor
visor da impressora está em branco 139
status das peças e dos suprimentos
verificação 113
Substitua a unidade de criação de imagens não suportada [32.xy] 135
Substitua o cartucho não suportado [32.xy] 135
substituindo
cartucho de toner 104
unidade de criação de imagens 106
suprimentos
armazenamento 104
economia 94
usando originais da Lexmark 102
Uso de papel reciclado 94
verificação, usando o Servidor da Web Incorporado 113
verificação do status 113
suprimentos, pedido
cartucho de toner 103
kit de manutenção 103
unidade de criação de imagens 103

T

Tamanho de papel incorreto, abra [origem do papel] [34] 128
tamanhos de papel
suportados pela impressora 42
tamanhos de papel suportados 42
Tempo limite de hibernação
configuração 96
tipo de papel personalizado
atribuição 36
Tipo personalizado [x]
atribuindo um tipo de papel 36
tipos de papel
onde carregar 44
suportados pela impressora 44
suporte à impressão frente e verso 44
tipos e pesos de papel suportados 44
tonalidade do toner
ajustando 46
trabalho de impressão
cancelamento a partir do painel de controle da impressora 48
cancelando, do computador 49
trabalhos confidenciais
modificação das configurações de impressão 111
trabalhos de impressão confidenciais
impressão a partir do Windows 47
impressão de um computador com o Macintosh 47

trabalhos suspensos
  impressão a partir do Windows 47
  impressão de um computador com o Macintosh 47
transparências
  carregamento, alimentador multiuso 31
  dicas 38
transporte da impressora 8, 108, 109
trava de segurança 100
Trocar [origem do papel] para [tipo do papel] [tamanho do papel] com colocação [orientação] 127
Trocar a unidade de criação de imagens, estimativa de 0 página(s) restante(s) [84.xy] 135
Trocar o kit de manutenção, estimativa de 0 página(s) restante(s) [80.xy] 135
Troque o cartucho, estimativa de 0 página(s) restante(s) [88.xy] 134
Troque o cartucho, incompatibilidade de região da impressora [42.xy] 134

U

unidade de criação de imagens
  pedido 103
  substituindo 106
Unidade de criação de imagens baixa [84.xy] 128
Unidade de criação de imagens muito baixa, [x] págs restantes estimadas [84.xy] 128
Unidade de criação de imagens quase baixa [84.xy] 128
usando o Modo de Hibernação 96
uso da Programação de modos de energia 97
Uso de papel reciclado 94
uso do painel de controle da impressora 10

V

verificação de uma impressora que não responde 138
verificação do status das peças e dos suprimentos 113
verificando o vídeo virtual
  usando o Servidor da Web Incorporado 110
verificar trabalhos de impressão
  impressão a partir do Windows 47
  impressão de um computador com o Macintosh 47
vídeo virtual
  verificando, usando o servidor da Web incorporado 110
visor, painel de controle 10
volatilidade
  declaração de 100